СИАЛ

Каталог алюминиевых конструкций и профилей систем СИАЛ КП40, СЛ40

Окна
Двери
Входные группы
Витражи
Офисные перегородки
Балконные рамы



2018

СОДЕРЖАНИЕ

КРАТКОЕ ОПИСАНИЕ СИСТЕМЫ ... 3
Информация о свойствах алюминиевых сплавов ... 5
ПРОФИЛИ ... 7
Профили штапиков ... 19
КОМПЛЕКТУЮЩИЕ ... 31
ОКНА, БАЛКОННЫЕ РАМЫ ... 43
БАЛКОНЫ С РАСПАШНЫМИ СТВОРКАМИ ... 53
БАЛКОНЫ С РАЗДВИЖНЫМИ СТВОРКАМИ ... 59
Однополозный слайдинг ... 61
Двухполозный слайдинг ... 66
ДВЕРИ ... 77
Распашные двери ... 78
Распашные двери из оконного профиля ... 84
Маятниковые двери ... 88
Раздвижные двери ... 93
МОНТАЖ В ФАСАДНЫЕ СИСТЕМЫ ... 99
ОФИСНЫЕ ПЕРЕГОРОДКИ ... 103
УЗЛЫ ПОВОРОТОВ И ПЕРЕХОДОВ ... 109
УГЛОВЫЕ, ИМПОСТНЫЕ СОЕДИНЕНИЯ ... 119
ФУРНИТУРА ОКОН, ДЕТАЛИРОВКИ ... 133
Схемы установки подкладок ... 148
ФУРНИТУРА РАЗДВИЖНЫХ СТВОРОК, ДЕТАЛИРОВКИ ... 149
ФУРНИТУРА ДВЕРЕЙ, ДЕТАЛИРОВКИ ... 161
Схема установки подкладок в двери ... 170
ГЕРМЕТИЗАЦИЯ, ВЛАГООТВОД ... 193
УЗЛЫ КРЕПЛЕНИЯ ... 201
УЗЛЫ ПРИМЫКАНИЯ ... 211
ОГРАЖДЕНИЯ БАЛКОНОВ ... 217
РЕШЕТКИ ВЕНТИЛЯЦИОННЫЕ ... 221
СЕТКИ ПРОТИВОМОСКИТНЫЕ ... 225
ГЕОМЕТРИЧЕСКИЕ ХАРАКТЕРИСТИКИ ... 229
ХАРАКТЕРИСТИКИ СОСТАВНЫХ СЕЧЕНИЙ ... 245

УВАЖАЕМЫЕ ГОСПОДА!

В любом городе, и в крупнейшем мегаполисе, и в небольшом рабочем поселке нас радует новое, красивое здание. Независимо от масштабов, легкая алюминиевая конструкция и стекло выгодно подчеркивают его современность. Меняется настроение, растет оптимизм и желание созидать, строить новое. Современные технологии строительства дают все больше возможностей для реализации творческих замыслов архитекторов и строителей при возведении зданий и сооружений .

В наших каталогах кратко представлены архитектурные и технические особенности разработанных нами систем, их возможности. В зависимости от основного назначения конструкции можно выбрать систему с наилучшими показателями коэффициентов сопротивления теплопередаче, огнестойкости, с повышенными требованиями по ветровым нагрузкам, с повышенными декоративными требованиями. На системы имеется весь спектр нормативно-технической и разрешительной документации .

Специалисты компании "ЛПЗ "Сегал" готовы работать с Вами в индивидуальном порядке, по индивидуальным проектам , создавать специальные системы .

Наша совместная работа приведет к еще более красивым решениям в облике городов, и подвигнет к новым творческим поискам .

ПРИГЛАШАЕМ К СОТРУДНИЧЕСТВУ!

КРАТКОЕ ОПИСАНИЕ СИСТЕМЫ СИАЛ КП 40

Преимущества строительных конструкций из системы СИАЛ КП40:

- небольшая толщина системы - 40 мм и, как следствие, экономичность изделий из неё;
- разнообразие применяемых технических решений, полная гамма продукции, а именно: окна, балконные рамы, витрины, витражи, офисные перегородки, двери распашные, маятниковые и раздвижные, среднеповоротные окна;
- простота в конструировании, изготовлении и монтаже;
- неограниченная свобода дизайнерских решений, возможность комбинирования с другими системами профилей, разнообразие цветов и заполнения;
- соответствие конструкций требованиям по герметичности, звуко- и теплоизоляции.

Основное направление использования этой системы - это балконные конструкции: как навесные застилающие фасады, так и рамы, устанавливаемые между плитами перекрытия. При этом система предоставляет гамму возможностей для потребителя: оконные распашные и раздвижные створки, двери балконные и обычные, повороты на любой угол, остекление по радиусу.

Распашные оконные створки могут быть с открыванием внутрь и наружу. При применении структурной створки на основе ленты 3М элементы открывания не видны на светопрозрачном фасаде. Из усиленного оконного профиля выполняются балконные двери.

Еще одним распространенным направлением использования системы являются офисные перегородки с применением различного типа дверей, а также оконных створок по необходимости.

Двери, изготовленные из профилей системы СИАЛ КП40, могут использоваться как внутренние и наружные в фасадах, витражах входных групп, в проемах строительных ограждающих конструкций различных жилых, общественных, производственных, административных зданий. Распашные двери можно монтировать в витраж вместе с рамой или навешивать створку на стойку, используя притвор.

Маятниковые двери (отличаются от традиционных открыванием в обе стороны) служат для организации входных групп в интенсивно посещаемые места: супермаркеты, общественные организации, магазины, офисы, вокзалы.

Раздвижная дверь устанавливается во внутренних перегородках и экономит пространство помещений.

Заполнение может быть толщиной 3, 4, 5, 6, 8, 10, 16, 18 и 24 мм. В качестве заполнения используется стекло, стеклопакеты и любые другие материалы необходимой толщины и санитарно-гигиенических параметров (поликарбонат, фиброцементная плита, алюминиевый профиль КП45115, оцинкованные листы с прослойкой из ДВП, ДСП и т. д.). Появилась возможность с помощью специальных штапиков установить двойное заполнение в необходимых местах, а также монтировать заполнение снаружи, например, в зонах междуэтажных перекрытий.

Применение невидимого с улицы фальшригеля, установленного по месту на объекте монтажа, позволяет монтировать нащельники в зонах междуэтажных перекрытий.

Система раздвижных лоджий и балконов СИАЛ СЛ40 - это симбиоз систем КП40 и СЛ60. В 1-полозных рамах раздвижные створки должны чередоваться со стационарными, за которые они закатываются. В 2-полозной системе все створки откатываются. Заполнение раздвижных створок может быть толщиной 4, 5 и 6 мм. Система позволяет создавать сплошное остекление фасадов, комбинировать распашные и раздвижные створки с глухими частями. При этом самый большой аргумент в пользу этой системы - значительная экономия металла.

Технические особенности

Стоечно-ригельная система крепится в проем или к несущим конструкциям здания. Стойки и ригели соединяются между собой при помощи алюминиевых закладных, либо на винтах. Стекло (или другое заполнение) фиксируется в раме или створке при помощи подкладок из полиэтилена и закрепляется штапиками. Для герметизации соединений и заполнений применяются различные уплотнители. Видимая ширина профиля 39-135 мм.

Перегородки, имеющие в плане дугу, выполняются прямыми участками с небольшим разворотом по радиусу. Поворот на любой угол в плане осуществляется через трубу с помощью специальных вспомогательных профилей, а также усиленных угловых стоек. Для поворота на 90°, 120°, 135° и 150° разработаны специальные профили.

Применение специальных адаптеров позволяет комбинировать систему с системами СИАЛ КП45, СИАЛ СЛ60 и СИАЛ СЛ90. Возможен монтаж рам, дверей и створок в витражи и перегородки систем СИАЛ КП50, СИАЛ КП50К, СИАЛ КП60.

Используемые материалы

Профили из алюминиевого сплава АД31 изготавливаются по ГОСТ 22233-2001. Состояние материала Т1. Покрывается профиль порошковыми эмалями. Покрытие обладает высокой стойкостью к атмосферным воздействиям и долговечностью .

Для герметизации соединений и светопрозрачных заполнений применяются различные по конфигурации и высоте уплотнители из EPDM, изготовленные по ГОСТ 30778-2001г. Материал подкладок - полиамид, полиэтилен, ПВХ или полипропилен.

Элементы ограждения (стойки, рамы) крепятся к проемам и конструкциям здания при помощи дюбелей, устанавливаемых с шагом не более 0,7 м. В случае использования системы СИАЛ КП40 в качестве непрерывного остекления балконов, рамы крепятся к балконным плитам, стойки и ригели следует рассчитывать на ветровую нагрузку .

Стальные элементы, соприкасающиеся с алюминиевыми деталями, должны быть защищены от коррозии. Оптимальный зазор между рамой и проемом 10-20 мм сверху и 5 -10 мм по бокам, образующиеся щели заполняются утеплителем, который необходимо защитить герметиками.

Кроме этого, есть набор вспомогательных профилей (сливы, адаптеры, нащельники, уголки и т.д.), предназначенных для встраивания витражей в строительные проемы, для расширения их функциональных возможностей, а также декоративного оформления конструкции.

При монтаже необходимо соблюдать все меры по защите конструкций, рам и элементов от механических повреждений и загрязнений. После сборки и монтажа готовую конструкцию или изделие необходимо очистить или протереть специальными чистящими средствами .

Приведенные в данном каталоге масса, размеры и геометрические характеристики сечений профилей являются теоретическими и могут изменяться в зависимости от допусков на размеры профилей.

Покрывается профиль полиэфирными порошковыми эмалями. Покрытие обладает высокой стойкостью к атмосферным воздействиям и долговечностью. Цвет покрытия - определяется заказчком по шкале RAL. Толщина покрытия зависит от марки красителя и лежит в диапазоне 60-120 мкм. Окрашенные профили выдерживаются в сушильной камере при температуре 180-200°С в течение 20 минут. Возможен двухцветный вариант окрашивания профиля (внутри и снаружи помещения профиль может иметь разный цвет).

В качестве заполнения используются стеклопакеты и любые другие материалы необходимой толщины, теплофизических и санитарно-гигиенических параметров.

Для заполнения светопрозрачной части ограждений применяются одно- и двухкамерные стеклопакеты (ГОСТ 24866) с обязательной установкой опорных и фиксирующих подкладок. Соприкосновение стеклопакета с алюминиевыми деталями не допускается. Материал подкладок - полиамид, полиэтилен, ПВХ или полипропилен.

Несветопрозрачное заполнение выполняется из сэндвичпанелей (пенополистирола или пеноплекса, облицованных окрашенным оцинкованным стальным листом).

Для герметизации соединений и светопрозрачных заполнений применяются различные по конфигурации и высоте уплотнители из EPDM, изготовленные по ГОСТ 30778. Уплотнители сохраняют свои свойства в среде воздуха при любых видах атмосферного воздействия в интервале температур от -50° до +80°С.

Рамы крепятся к конструкциям здания при помощи монтажных дюбелей, анкеров, стальных платиков и стальных или алюминиевых кронштейнов .

Подробное описание монтажа см. "Инструкцию по монтажу и эксплуатации конструкций строительных из алюминиевых сплавов систем "СИАЛ" ИМЭ.00.01.2014".

ООО "ЛПЗ "Сегал" оставляет за собой право вносить изменения и дополнения, связанные с дальнейшим развитием и постоянным повышением технического уровня системы. Все права на настоящую публикацию и материалы данного каталога принадлежат разработчику системы.

Системы профилей СИАЛ продолжают совершенствоваться и развиваться .

ВОРОШИЛОВ Сергей Федорович
генеральный конструктор систем СИАЛ

ИНФОРМАЦИЯ О СВОЙСТВАХ АЛЮМИНИЕВЫХ СПЛАВОВ

по ГОСТ 22233 "Профили прессованные из алюминиевых сплавов для светопрозрачных ограждающих конструкций. Технические условия"

Химический состав сплавов:

Обозначение системы и марки сплава	Массовая доля элементов										
	Кремний	Железо	Медь	Марганец	Магний	Хром	Цинк	Титан	Алюминий	Прочие	
										кажд.	сумма
АД31	0,2-0,6	0,35	0,10	0,10	0,45-0,9	0,10	0,10	0,10	Остальное	0,05	0,15
AlMgSi0,5 6060	0,3-0,6	0,1-0,3	0,10	0,10	0,35-0,6	0,05	0,15	0,10		0,05	0,15
AlMgSi 6060	0,3-0,6	0,1-0,3	0,10	0,10	0,35-0,6	0,05	0,15	0,10		0,05	0,15
AlMg0,7Si 6063	0,3-0,6	0,15-0,35	0,10	0,15	0,6-0,9	0,05	0,15	0,10		0,05	0,15

Механические свойства профилей:

Обозн-ние системы и марки сплава	Значение показателей, не менее					
	Состояние материала	Обозначение состояния материала	Толщина стенки, мм	Временное сопротивление при растяжении $\delta_в$, МПа	Предел текучести при растяжении, МПа	Относит. удлинение при растяжении, %
АД31 1310	Закаленное и естественно состаренное	Т	Все размеры	127.0	69.0	13.0
	Неполностью закаленное и искусственно состаренное	Т5	До 3 включ.	175.0	130.0	8.0
			Св. 3 до 10 включ.	157.0	118.0	
	Закаленное и искусственно состаренное	Т1	Все размеры	196.0	147.0	8.0
	Закаленное и искусственно состаренное повышенной прочности	Т1 (22)	До 10 включ.	215.0	160.0	8.0
	Закаленное и искусственно состаренное повышенной прочности	Т1 (25)	то же	245.0	195.0	8.0

Механические свойства профилей (продолжение таблицы):

Обозн-ние системы и марки сплава	Значение показателей, не менее					
	Состояние материала	Обозначение состояния материала	Толщина стенки, мм	Временное сопротивление при растяжении $\delta_в$, МПа	Предел текучести при растяжении, МПа	Относит. удлинение при растяжении, %
AlMgSi 6060	Закаленное и естественно состаренное	Т4	До 25 включительно	120	60	16
	Неполностью закаленное и искусственно состаренное	Т5	До 5 включ.	160	120	8
			Свыше 5 до 25 включ.	140	100	
	Закаленное и искусственно состаренное	Т6	До 3 включ.	190	150	8
			Свыше 3 до 25 включ.	170	140	
	Закаленное и искусственно состаренное	Т64	До 15 включительно	180	120	12
	Закаленное и искусственно состаренное повышенной прочности	Т66	До 3 включ.	215	160	8.0
			Свыше 3 до 25 включ.	195	150	
AlMg0,7Si 6063	Закаленное и естественно состаренное	Т4	Все размеры	130	65	14
	Неполностью закаленное и искусственно состаренное	Т5	До 3 включ.	175	130	8
			Св. 3 до 10 включ.	160	110	7
	Закаленное и искусственно состаренное	Т6	До 10 включ.	215	170	8
	Закаленное и искусственно состаренное	Т64	До 15 включ.	180	120	12
	Закаленное и искусственно состаренное повышенной прочности	Т66	До 6 включ.	245	200	8
			Св. 6 до 10 включ.	225	180	

ПРОФИЛИ

Геометрические характеристики профилей стоек и ригелей

Примечание: - в таблице и далее на страницах каталога значения моментов сопротивления приведены в $см^3$, моменты инерции - в $см^4$
- ориентация профилей - улица слева

Шифр профиля	Jx	Wx	Jy	Wy
КП45152	3,3	1,25	5,3	2,24
КП45152-1	3	1,13	4,47	1,87
КП45152-2	2,44	0,94	3,93	1,63
КП45153	10,69	3,85	19,17	5,1
КП45160	4,77	1,75	1,21	1,27
КП45160-1	4,43	1,67	1,11	1,17
КП45160-4	3,54	1,36	0,93	0,98
КП45162	6,1	2,21	2,46	1,72
КП45162-1	5,14	1,89	2,26	1,61
КП45162-2	4,04	1,56	1,8	1,26
КП45163	6,25	2,22	1,83	1,65
КП45163-1	5,71	1,97	1,65	1,5
КП45163-2	4,87	1,72	1,42	1,32
КП45164	2,07	0,87	4,7	2,13
КП45164-1	1,86	0,79	4	1,8
КП45164-2	1,36	0,6	3,3	1,47
КП451663	0,85	0,72	41,31	7,71
КП45182-1	22,11	5,94	22,11	5,94
КП45184-2	0,13	0,13	5,25	1,64
КП45400-2	1,83	0,77	8,47	2,72
КП45400-3	1,28	0,57	6,48	2,13
КП45402	6,9	2,74	6,9	2,74
КП45403-1	0,09	0,11	6,11	1,84
КП45429	6,59	2,49	25,42	6,04
КП45457	7,48	2,99	8,9	3,2
КП45598	0,22	0,22	3,65	1,62
КПС 073	10,68	3,18	28,74	6,5
КПС 074	9,71	2,88	43,42	7,7
КПС 075	12,64	3,75	34,35	7,54
КПС 076	10,6	2,75	44,87	7,5
КПС 077	11,95	3,02	47,66	7,76
КПС 078	10,23	4,19	10,23	4,19
КПС 080	2,28	0,93	4,79	2,15
КПС 090	3,06	1,23	11,87	3,51
КПС 091	4,07	1.54	13.02	3,68
КПС 092	5,18	1,74	3,59	2
КПС 093	3,9	1,56	1,3	1,18
КПС 172	7,92	2,74	58,05	10,71
КПС 187	23,55	6,89	204,13	23,25
КПС 188	21,81	10,39	201,64	23,22
КПС 189	25,38	7,25	206,49	23,27
КПС 201	6,8	2,08	5,69	2,6

Шифр профиля	Jx	Wx	Jy	Wy
КПС 201-1	4,47	1,47	4,57	2,08
КПС 202	8,81	2,52	6,58	3,29
КПС 202-1	6,7	1,94	5,46	2,73
КПС 203	8,77	2,51	6,25	2,68
КПС 203-1	6,7	1,94	5,23	2,24
КПС 360	6,48	3,24	12,11	4,04
КПС 361	15,19	5,31	49,84	9,39
КПС 386	6,81	3,03	80,11	12,67
КПС 389	26,31	5,34	129,26	16,8
КПС 390	12,84	6,12	56,69	10,88
КПС 391	10,01	2,66	43,23	6,86
КПС 392-1	11,07	3,56	57,09	10,45
КПС 397	7,78	3,46	158,9	19,58
КПС 428	12,27	3	124,21	15,71
КПС 429	13,42	3,23	130,71	16,17
КПС 430	9,68	3,46	117,32	15,19
КПС 431	10,34	2,69	107,62	12,47
КПС 470	7,98	2,78	7,71	2,92
КПС 471	8,59	2,75	4,6	1,77
КПС 473	20,01	6,67	20,01	6,67
КПС 474	4,67	2,33	4,67	2,33
КПС 483	84,36	16,11	84,36	16,11
КПС 489	9,59	3,41	53,12	9,97
КПС 553	5,69	2,71	5,84	2,84
КПС 589	14,5	4,14	36,7	7,8
КПС 590	5,93	2,09	13,39	4,29
КПС 591	7,33	2,39	14,8	4,52
КПС 592	9,01	2,77	14,16	4,45
КПС 593	7,42	2,85	12,67	4,16
КПС 594	9,39	2,34	14,66	3,48
КПС 650	6,07	2,05	14,56	4,39
КПС 679	15	7,14	90,49	14,24
КПС 680	10,18	2,67	70,33	9,37
КПС 681	11,68	2,9	82,47	12,04
КПС 682	12,88	3,14	87,09	12,42
КПС 687	47,68	7,82	203,62	22,52
КПС 732	14,81	4,23	61,88	12,17
КПС 786	10,96	5,22	35,08	8,39
КПС 787	9,71	2,64	15,33	4,42
КПС 810	20,34	5,81	101,39	16,84
КПС 811	18,5	5,43	100,68	16,56
КПС 812	16,77	7,99	99,92	16,27

Геометрические характеристики профилей стоек и ригелей

Шифр профиля	Jx	Wx	Jy	Wy
КПС 813	8,36	2,81	11,42	3,76
КПС 816	8,99	3,27	12,58	3,98
КПС 843	16,03	4,72	62,84	12,14
КПС 844	14,31	6,81	62,61	12,01
КПС 922	5,68	1,91	5,33	2,44
КПС 923	41,33	7,88	201,9	22,15
КПС 958	11,85	3,87	91,98	13,76
КПС 959	19,24	9,16	166,32	23,18
КПС 973	22,31	6,37	132,42	17,67
КПС 974	20,47	6,01	131,31	17,69
КПС 975	18,74	8,92	130,13	17,71
КПС 996	3,3	1,25	5,61	2,81
КПС 1064	9,38	4,47	18,55	5,62
КПС 1065	10,12	3,2	28,78	6,12
КПС 1066	10,38	5,06	29,39	5,88
КПС 1076	18,72	5,35	17,48	5,15
КПС 1077	11,36	2,93	29,48	5,83
КПС 1102	9,89	3,73	16,62	4,4
КПС 1123	7,35	2,52	50,37	6,58
КПС 1124	6,83	2,04	42,46	5,44
КПС 1125	1,93	0,78	4,01	1,49
КПС 1129	5,46	2,52	5,46	2,52
КПС 1130	7,56	3,36	15,57	4,67
КПС 1131	20,41	5,9	20,41	5,9
КПС 1154	1,32	0,61	3,76	1,51
КПС 1171	2,58	0,96	4,36	1,53
КПС 1186	9,91	2,64	27,56	5,61
КПС 1187	9,14	2,52	12,1	3,38
КПС 1188	10,71	3,71	24,83	5,6
КПС 1189	12,04	4,02	40,41	7,21
КПС 1206	16,89	4,98	87,7	13,06
КПС 1207	18,74	5,35	92,57	13,44
КПС 1230	54,33	8,71	205,25	22,73
КПС 1231	142,64	18,39	102,2	14,3
КПС 1232	7,15	2,45	30,1	6,39
КПС 1233	8,76	3,05	92,49	14,05
КПС 1247	2,87	1,06	18,66	4,27
КПС 1261	2,77	1,04	15,94	3,92
КПС 1265	14,5	5,47	37,08	7,8
КПС 1266	19,03	7,18	69,35	11,72
КПС 1267	21,44	8,09	92,28	14,69
КПС 1268	10,11	2,89	13,1	4,34

Шифр профиля	Jx	Wx	Jy	Wy
КПС 1291	0,87	0,7	0,53	0,32
КПС 1295	25,42	9,59	139,17	19,29
КПС 1296	30,4	11,47	215,72	25,69
КПС 1320	11,5	4,34	27,64	6,62
КПС 1321	14,5	5,47	47,93	9,65
КПС 1322	17,73	6,69	78,18	13,08
КПС 1323	20,57	7,76	98,65	14,72
КПС 1324	24,8	9,36	164,32	21,55

Стойки и ригели в порядке возрастания несущей способности

Примечание: - в таблице и далее на страницах каталога значения моментов сопротивления приведены в $см^3$, моменты инерции - в $см^4$
- ориентация профилей - улица слева

Шифр профиля	Габарит, мм	Масса, 1 м/кг	Описание	Наличие пилона	J_x	W_x	J_y	W_y
СТОЙКИ								
КП45164-2	40	0,385	с одним усом		1,36	0,6	3,3	1,47
КП45152-2	40	0,46	с двумя усами		2,44	0,94	3,93	1,63
КП45164-1	40	0,462	с одним усом		1,86	0,79	4	1,8
КП45152-1	40	0,532	с двумя усами		3	1,13	4,47	1,87
КП45164	40	0,558	с одним усом		2,07	0,87	4,7	2,13
КПС 080	40	0,596	с одним усом		2,28	0,93	4,79	2,15
КП45152	40	0,644	с двумя усами		3,3	1,25	5,3	2,24
КПС 996	40	0,644	z-образный		3,3	1,25	5,61	2,81
КПС 201	40	0,625	с одним усом		6,8	2,08	5,69	2,6
КПС 553	40	0,666	без усов		5,69	2,71	5,84	2,84
КПС 203	40	0,677	с двумя усами		8,77	2,51	6,25	2,68
КПС 202	40	0,682	z-образный		8,81	2,52	6,58	3,29
КПС 090	60	0,751	с одним усом	внутр.	3,06	1,23	11,87	3,51
КПС 1187	60	0,877	с двумя усами	внутр.	9,14	2,52	12,1	3,38
КПС 1268	60	0,983	с двумя усами	наруж.	10,11	2,89	13,01	4,34
КПС 091	60	0,8	с двумя усами	внутр.	4,07	1,54	13,02	3,68
КПС 787	60	1,015	с двумя усами	внутр.	9,71	2,64	15,33	4,42
КПС 1102	60	1,145	с двумя усами	наруж.	9,89	3,73	16,62	4,4
КПС 1076	60	1,14	с двумя усами	наруж.	18,72	5,35	17,48	5,15
КПС 1064	60	1,029	без усов	внутр.	9,38	4,47	18,55	5,62
КП45429	82,5	1,053	с двумя усами	наруж.	6,59	2,49	25,42	6,04
КПС 1186	82,5	1,067	с одним усом	внутр.	9,91	2,64	27,56	5,61
КПС 1320	80	1,102	с двумя усами	наруж.	11,5	4,34	27,64	6,62
КПС 073	82,5	1,123	с одним усом	наруж.	10,68	3,18	28,74	6,5
КПС 1077	82,5	1,116	с двумя усами	внутр.	11,36	2,93	29,48	5,83
КПС 075	82,5	1,152	с одним усом	внутр.	12,64	3,75	34,35	7,54
КПС 786	82,5	1,218	без усов	внутр.	10,96	5,22	35,08	8,39
КПС 589	82,5	1,199	с двумя усами	внутр.	14,5	4,14	36,7	7,8
КПС 1265	82,5	1,321	с двумя усами	наруж.	14,5	5,47	37,08	7,8
КПС 391	100	1,208	с двумя усами	внутр.	10,01	2,66	43,23	6,86
КПС 074	100	1,215	с одним усом	наруж.	9,71	2,88	43,42	7,7
КПС 076	100	1,19	с одним усом	внутр.	10,6	2,75	44,87	7,5
КПС 077	100	1,239	с двумя усами	внутр.	11,95	3,02	47,66	7,76
КПС 1321	98	1,232	с двумя усами	наруж.	14,5	5,47	47,93	9,65
КПС 390	100	1,343	без усов	внутр.	12,84	6,12	56,69	10,88
КПС 732	100	1,519	с двумя усами	наруж.	14,81	4,23	61,88	12,17
КПС 844	100	1,416	без усов	наруж.	14,31	6,81	62,61	12,01
КПС 843	100	1,465	с одним усом	наруж.	16,03	4,72	62,84	12,14
КПС 1266	100	1,597	с двумя усами	наруж.	19,03	7,18	69,35	11,72
КПС 680	120	1,348	с двумя усами	внутр.	10,18	2,67	70,33	9,37
КПС 1322	118	1,362	с двумя усами	наруж.	17,73	6,69	78,18	13,08
КПС 681	120	1,476	с одним усом	внутр.	11,68	2,9	82,47	12,04
КПС 682	120	1,524	с двумя усами	внутр.	12,88	3,14	87,09	12,42
КПС 1206	120	1,432	с одним усом	внутр.	16,89	4,98	87,7	13,06
КПС 679	120	1,484	без усов	внутр.	15	7,14	90,49	14,24
КПС 1267	120	1,557	с двумя усами	наруж.	21,44	8,09	92,28	14,69
КПС 1207	120	1,481	с двумя усами	внутр.	18,74	5,35	92,57	13,44
КПС 1323	130	1,462	с двумя усами	наруж.	20,57	7,76	98,65	14,72
КПС 812	120	1,579	без усов	наруж.	16,77	7,99	99,92	16,27
КПС 811	120	1,627	с одним усом	наруж.	18,5	5,43	100,68	16,56
КПС 810	120	1,676	с двумя усами	наруж.	20,34	5,81	101,39	16,84
КПС 431	140	1,511	с двумя усами	внутр.	10,34	2,69	107,62	12,47

Стойки и ригели в порядке возрастания несущей способности

Шифр профиля	Габарит, мм	Масса, 1 м/кг	Описание	Наличие пилона	Jx	Wx	Jy	Wy
КПС 430	140	1,597	без усов	внутр.	9,68	3,46	117,32	15,19
КПС 428	140	1,646	с одним усом	внутр.	12,27	3	124,21	15,71
КПС 975	140	1,635	без усов	наруж.	18,74	8,92	130,13	6,67
КПС 429	140	1,695	с двумя усами	внутр.	13,42	3,23	130,71	16,17
КПС 974	140	1,684	с одним усом	наруж.	20,47	6,01	131,31	17,69
КПС 973	140	1,733	с двумя усами	наруж.	22,31	6,37	132,42	17,67
КПС 1295	140	1,719	с двумя усами	наруж.	25,42	9,29	139,17	19,29
КПС 1324	150	1,698	с двумя усами	наруж.	24,8	9,36	164,32	21,55
КПС 959	140	2,05	без усов	внутр.	19,24	9,16	166,32	23,18
КПС 188	165	1,838	без усов	наруж.	21,81	10,39	201,64	23,22
КПС 187	165	1,887	с одним усом	наруж.	23,55	6,89	204,13	23,25
КПС 189	165	1,936	с двумя усами	наруж.	25,38	7,25	206,49	23,27
КПС 1296	165	1,922	с двумя усами	наруж.	30,4	11,47	215,71	25,69
УГЛОВЫЕ СТОЙКИ								
Шифр профиля	Угол	Масса, 1 м/кг	Описание	Наличие пилона	Jx	Wx	Jy	Wy
КПС 078	90°	0,944	на 4 стороны		10,23	4,19	10,23	4,19
КПС 1066	90°	1,229	с одним усом		10,38	5,06	29,39	5,88
КПС 1231	90°	1,053	с двумя усами	наруж.	142,64	18,39	102,2	14,3
КПС 389	90°	1,86	с одним усом	внутр.	26,31	5,34	129,26	16,8
КПС 923	90°	2,017	без усов	внутр.	41,33	7,88	201,9	22,15
КПС 687	90°	2,066	с одним усом	внутр.	47,68	7,82	203,62	22,52
КПС 1230	90°	2,115	с двумя усами	внутр.	54,33	8,71	205,25	22,73
КП451663	произвольн.	1,186	с доп. стойками	внутр.	0,85	0,72	41,31	7,71
КПС 386	произвольн.	1,424	труба	внутр.	6,81	3,03	80,11	12,67
КПС 397	произвольн.	1,809	труба	внутр.	7,78	3,46	158,9	19,58

Шифр профиля	Габарит мм	Масса 1м/кг	Описание	Наличие пилона	Jx	Wx	Jy	Wy
РИГЕЛИ С НАПРАВЛЯЮЩИМИ								
КПС 590	60	0,902	1-полоз. слайд.	внутр.	5,93	2,09	13,39	4,29
КПС 650	60	0,923	1-полоз. слайд.	внутр.	6,07	2,05	14,56	4,39
КПС 591	60	0,95	1-полоз. слайд.	внутр.	7,33	2,39	14,8	4,52
КПС 172	100	1,389	1-полоз. слайд.	внутр.	7,92	2,74	58,05	10,71
КПС 1233	120	1,53	1-полоз. слайд.	внутр.	8,76	3,05	92,49	14,05
КПС 816	60	0,983	2-полоз. слайд.	наруж.	8,99	3,27	12,58	3,98
КПС 593	60	1,005	2-полоз. слайд.	внутр.	7,42	2,85	12,67	4,16
КПС 592	60	1,053	2-полоз. слайд.	внутр.	9,01	2,77	14,16	4,45
КПС 1188	82,5	1,14	2-полоз. слайд.	наруж.	10,71	3,71	24,83	5,6
КПС 1065	82,5	1,251	2-полоз. слайд.	внутр.	10,12	3,2	28,78	6,12
КПС 1189	100	1,248	2-полоз. слайд.	наруж.	12,04	4,02	40,41	7,21
КПС 489	100	1,43	2-полоз. слайд.	внутр.	9,59	3,41	53,12	9,97
КПС 392-1	100	1,495	2-полоз. слайд.	внутр.	11,07	3,56	57,09	10,45
КПС 958	120	1,619	2-полоз. слайд.	внутр.	11,85	3,87	91,98	13,76

Стойки и ригели 40 мм

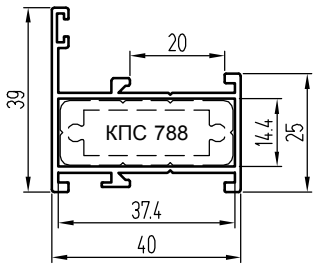

КПС 080
(0,596 кг/м.п.)
Jx - 2,28, Jy - 4,79
Wx - 0,93, Wy - 2,15

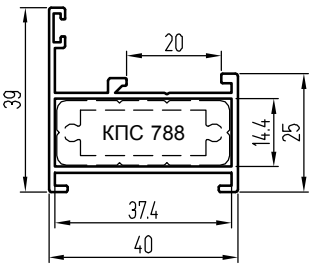

КП45164
(0,558 кг/м.п.)
Jx - 2,07, Jy - 4,7
Wx - 0,87, Wy - 2,13

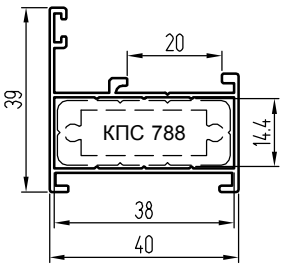

КП45164-1
(0,462 кг/м.п.)
Jx - 1,86, Jy - 4
Wx - 0,79, Wy - 1,8

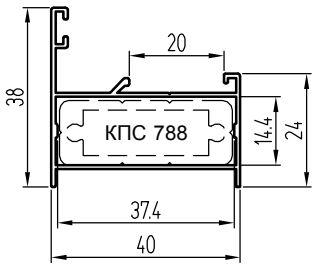

КП45164-2
(0,385 кг/м.п.)
Jx - 1,36, Jy - 3,3
Wx - 0,6, Wy - 1,47

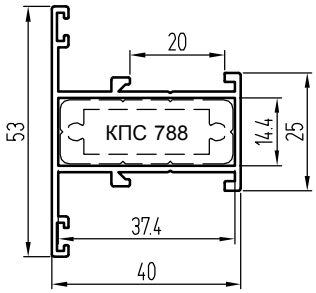

КП45152
(0,644 кг/м.п.)
Jx - 3,3, Jy - 5,3
Wx - 1,25, Wy - 2,24

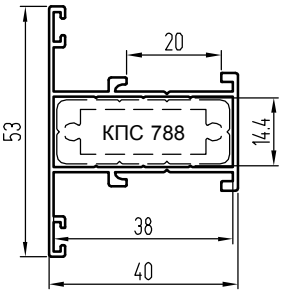

КП45152-1
(0,532 кг/м.п.)
Jx - 3, Jy - 4,47
Wx - 1,13, Wy - 1,87

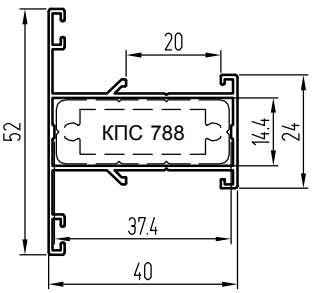

КП45152-2
(0,46 кг/м.п.)
Jx - 2,44, Jy - 3,93
Wx - 0,94, Wy - 1,63

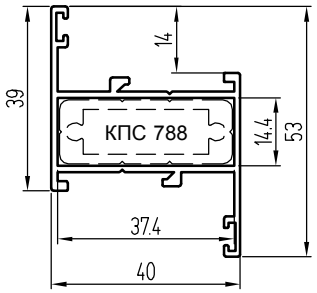

КПС 996
(0,644 кг/м.п.)
Jx - 3,3, Jy - 5,61
Wx - 1,25, Wy - 2,81

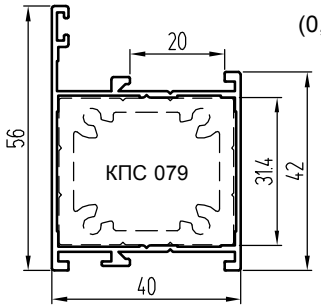

КПС 201
(0,625 кг/м.п.)
Jx - 6,8
Jy - 5,69
Wx - 2,08
Wy - 2,6

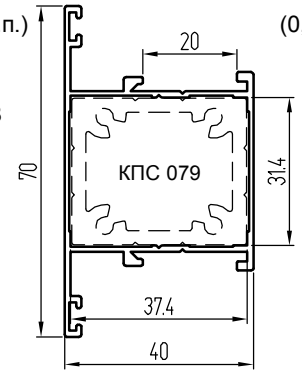

КПС 203
(0,677 кг/м.п.)
Jx - 8,77
Jy - 6,25
Wx - 2,51
Wy - 2,68

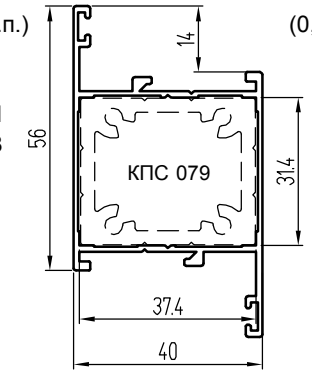

КПС 202
(0,682 кг/м.п.)
Jx - 8,81
Jy - 6,58
Wx - 2,52
Wy - 3,29

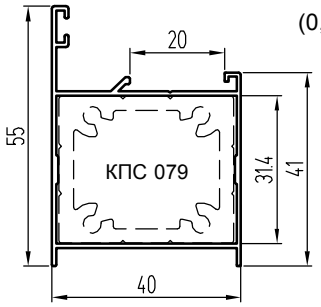

КПС 201-1
(0,474 кг/м.п.)
Jx - 4,47
Jy - 4,57
Wx - 1,47
Wy - 2,08

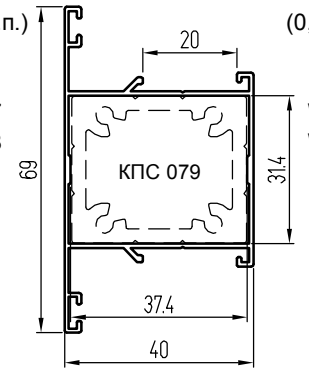

КПС 203-1
(0,55 кг/м.п.)
Jx - 6,7
Jy - 5,23
Wx - 1,94
Wy - 2,24

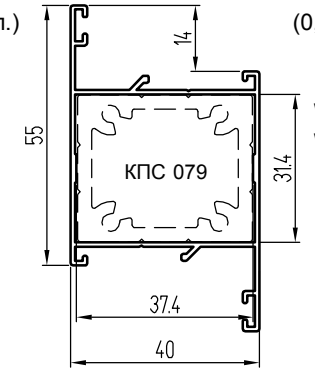

КПС 202-1
(0,55 кг/м.п.)
Jx - 6,7
Jy - 5,46
Wx - 1,94
Wy - 2,73

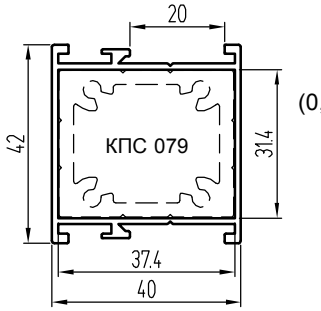

КПС 553
(0,666 кг/м.п.)
Jx - 5,69
Jy - 5,84
Wx - 2,71
Wy - 2,84

Фальш-ригель

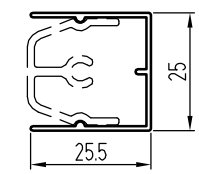

КПС 1291
(0,214)

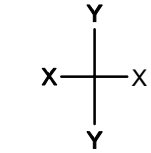

Стойки и ригели с внешним пилоном 60 мм

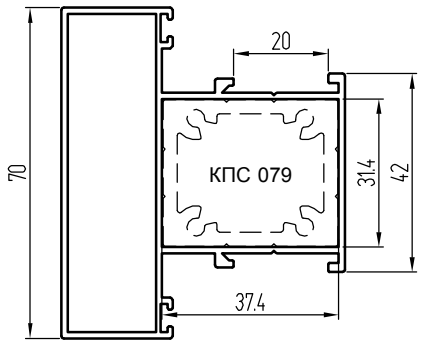

КПС 1076
(1,14 кг/м.п.)
J_x - 18,72
J_y - 17,48
W_x - 5,35
W_y - 5,15

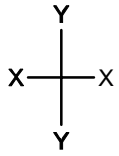

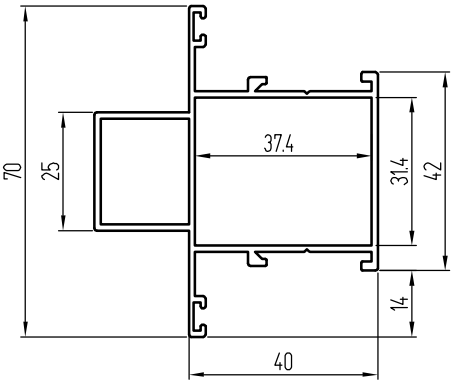

КПС 1268
(0,983 кг/м.п.)
J_x - 10,11
J_y - 13,1
W_x - 2,89
W_y - 4,34

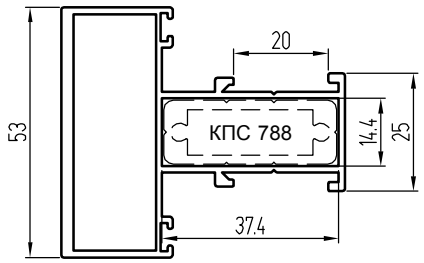

КПС 1102
(1,145 кг/м.п.)
J_x - 9,89
J_y - 16,62
W_x - 3,73
W_y - 4,4

Стойки и ригели с внутренним пилоном 60 мм

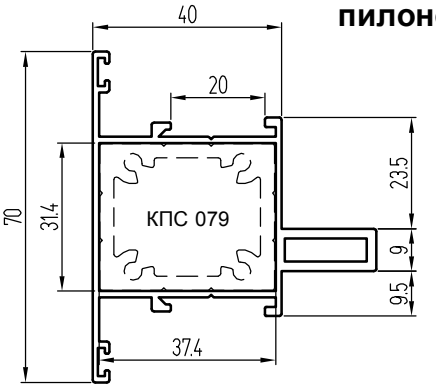

КПС 787
(1,015)
J_x - 9,71
J_y - 15,33
W_x - 2,64
W_y - 4,42

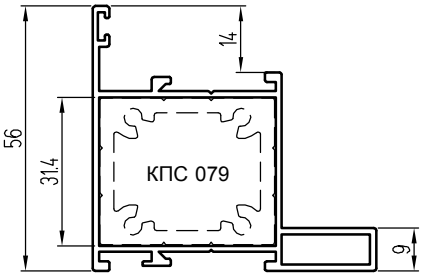

КПС 1187
(0,877 кг/м)
J_x - 9,14
J_y - 12,1
W_x - 2,52
W_y - 3,38

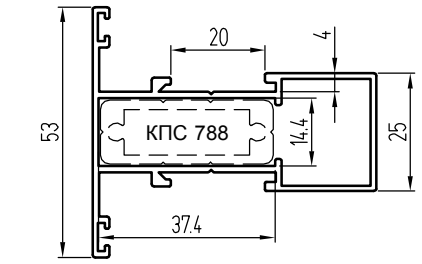

КПС 091
(0,8 кг/м.п.)
J_x - 4,07
J_y - 13,02
W_x - 1,54
W_y - 3,68

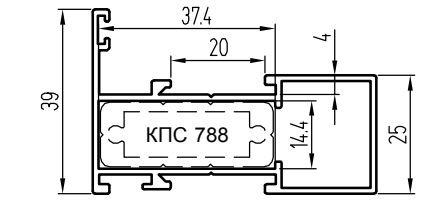

КПС 090
(0,751)
J_x - 3,06
J_y - 11,87
W_x - 1,23
W_y - 3,51

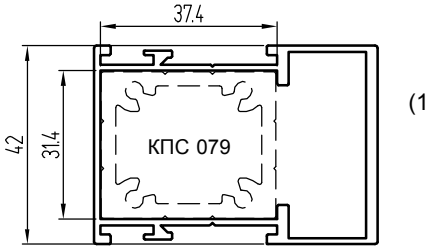

КПС 1064
(1,029 кг/м.п.)
J_x - 9,38
J_y - 18,55
W_x - 4,47
W_y - 5,62

Профили вентиляционной решетки

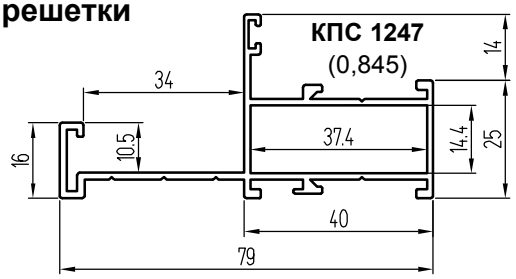

J_x - 2,87
J_y - 18,66
W_x - 1,06
W_y - 4,27

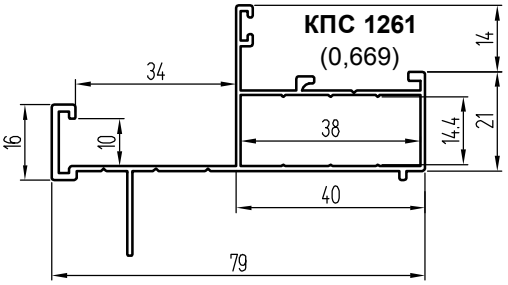

J_x - 2,77
J_y - 15,94
W_x - 1,04
W_y - 3,92

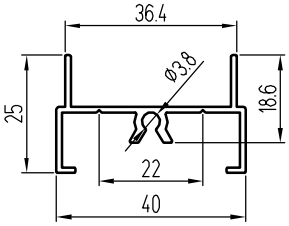

КПС 696
(0,368 кг/м.п.)

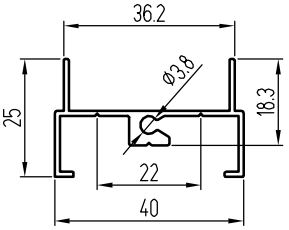

КПС 164
(0,366 кг/м.п.)

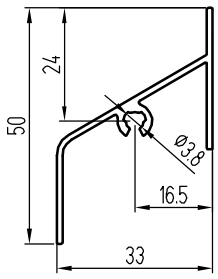

КПС 166 (0,347)

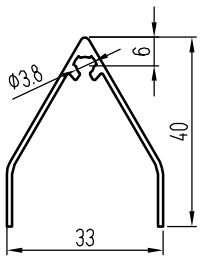

КПС 167 (0,301)

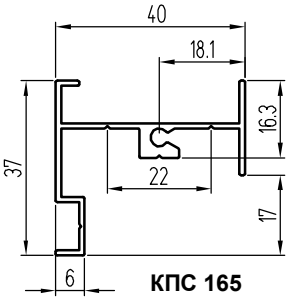

КПС 165
(0,409 кг/м.п.)

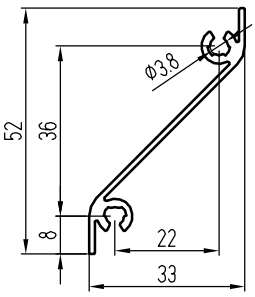

КПС 698 (0,357)

Стойки и ригели с внешним пилоном 82,5 мм

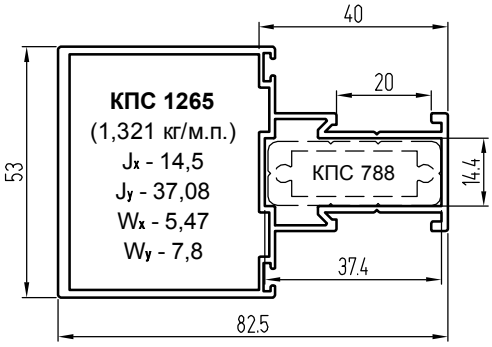

КПС 1265
(1,321 кг/м.п.)
J_x - 14,5
J_y - 37,08
W_x - 5,47
W_y - 7,8

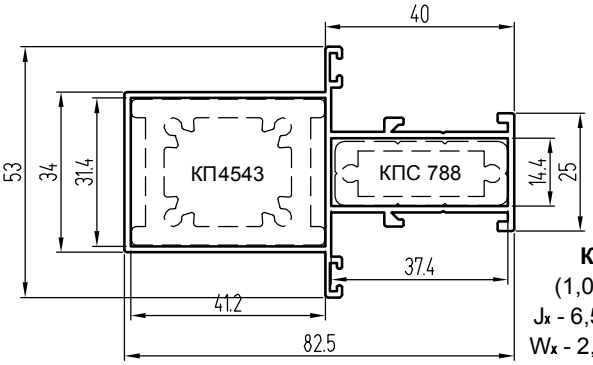

КП45429
(1,053 кг/м.п.)
J_x - 6,59, J_y - 25,42
W_x - 2,49, W_y - 6,04

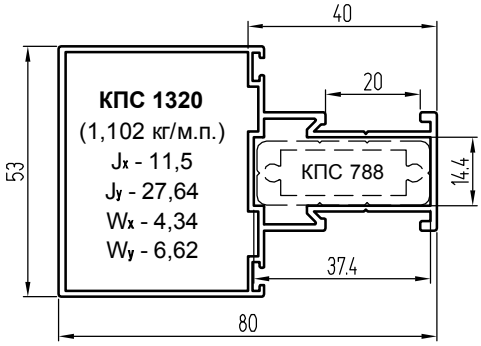

КПС 1320
(1,102 кг/м.п.)
J_x - 11,5
J_y - 27,64
W_x - 4,34
W_y - 6,62

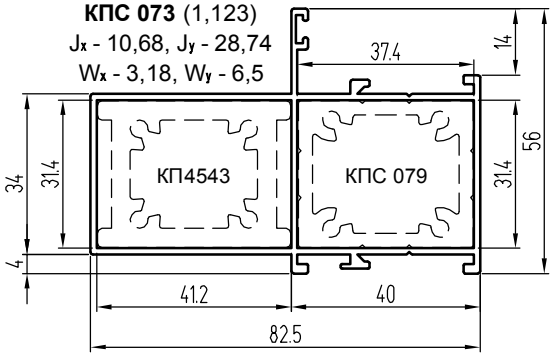

КПС 073 (1,123)
J_x - 10,68, J_y - 28,74
W_x - 3,18, W_y - 6,5

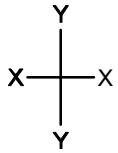

Стойки и ригели с внутренним пилоном 82,5 мм

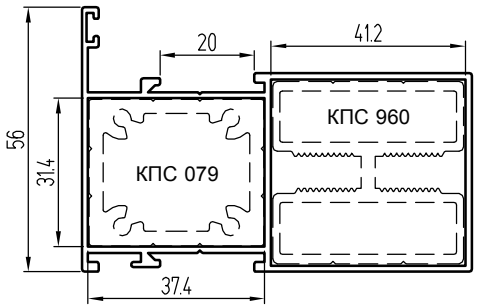

КПС 075
(1,152 кг/м.п.)
J_x - 12,64
J_y - 34,35
W_x - 3,75
W_y - 7,54

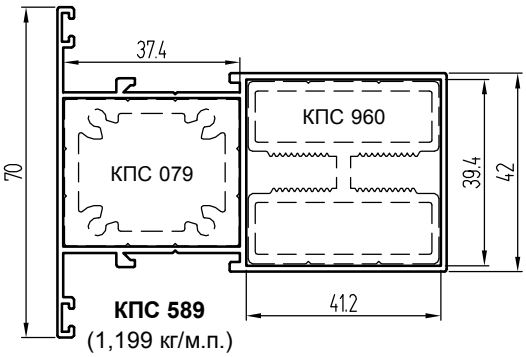

КПС 589
(1,199 кг/м.п.)
J_x - 14,5, J_y - 36,7
W_x - 4,14, W_y - 7,8

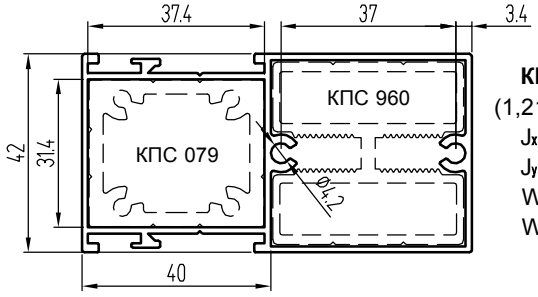

КПС 786
(1,218 кг/м.п.)
J_x - 10,96
J_y - 35,08
W_x - 5,22
W_y - 8,39

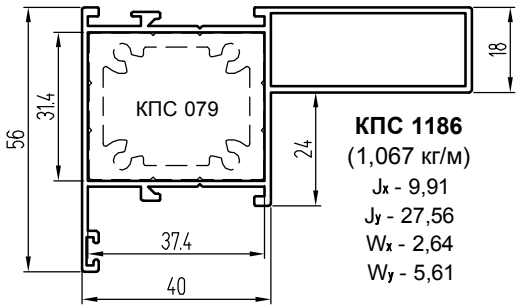

КПС 1186
(1,067 кг/м)
J_x - 9,91
J_y - 27,56
W_x - 2,64
W_y - 5,61

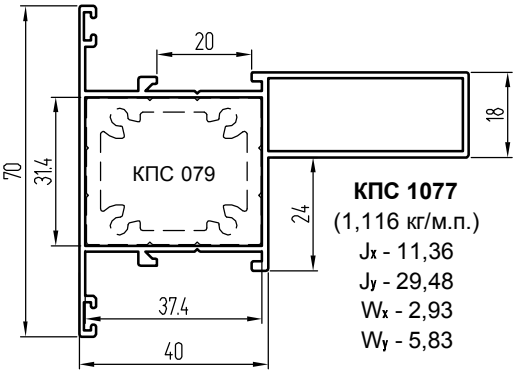

КПС 1077
(1,116 кг/м.п.)
J_x - 11,36
J_y - 29,48
W_x - 2,93
W_y - 5,83

Стойки и ригели с внешним пилоном 100 мм

КПС 074
(1,215 кг/м.п.)
J_x - 9,71, J_y - 43,42
W_x - 2,88, W_y - 7,7

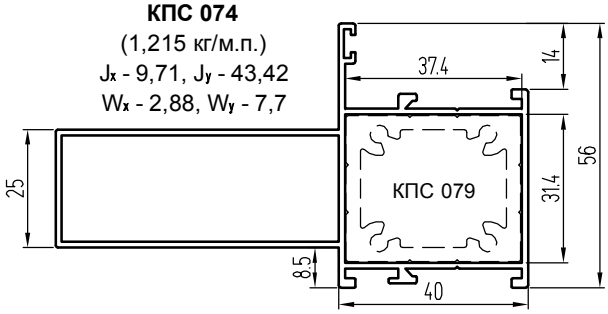

КПС 843
(1,465 кг/м.п.)
J_x - 16,03, J_y - 62,84
W_x - 4,72, W_y - 12,14

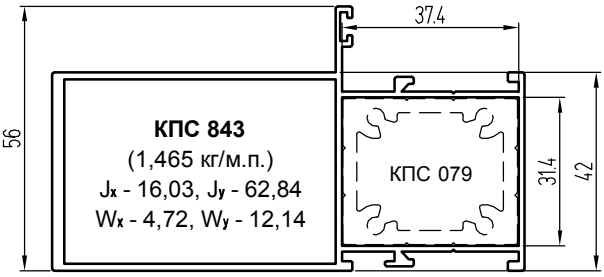

КПС 732
(1,519 кг/м.п.)
J_x - 14,81, J_y - 61,88
W_x - 4,23, W_y - 12,17

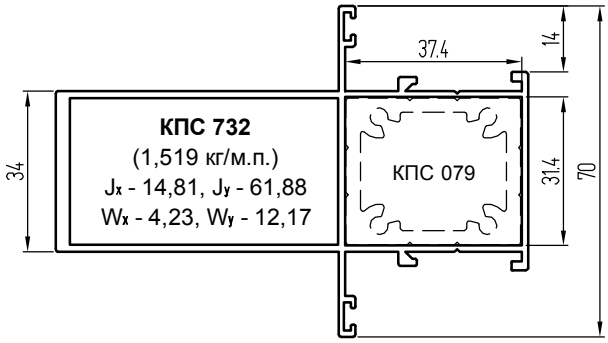

КПС 844
(1,416 кг/м.п.)
J_x - 14,31, J_y - 62,61
W_x - 6,81, W_y - 12,01

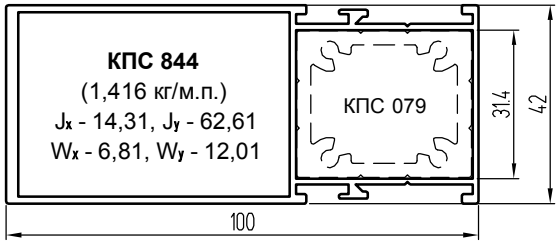

КПС 1266
(1,597 кг/м.п.)
J_x - 19,03
J_y - 69,35
W_x - 7,18
W_y - 11,72

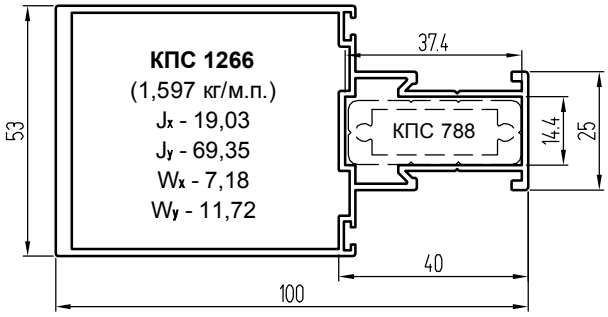

КПС 1321
(1,232 кг/м.п.)
J_x - 14,5
J_y - 47,93
W_x - 5,47
W_y - 9,65

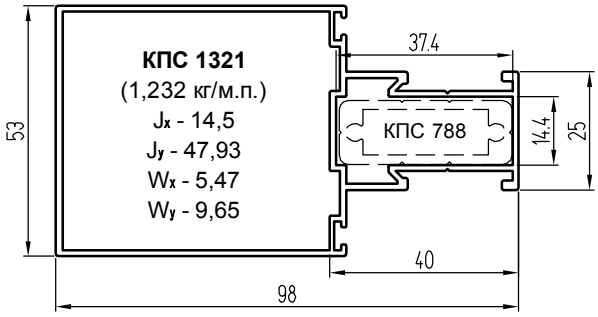

Стойки и ригели с внутренним пилоном 100 мм

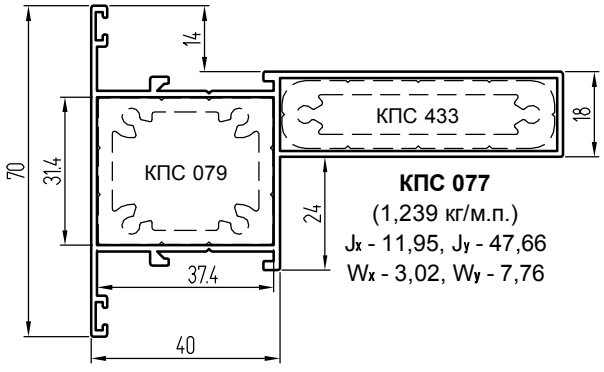

КПС 077
(1,239 кг/м.п.)
J_x - 11,95, J_y - 47,66
W_x - 3,02, W_y - 7,76

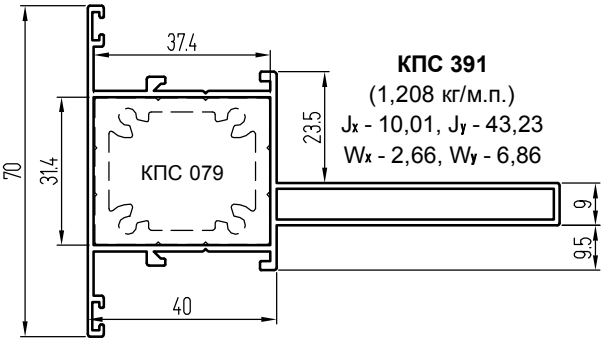

КПС 391
(1,208 кг/м.п.)
J_x - 10,01, J_y - 43,23
W_x - 2,66, W_y - 6,86

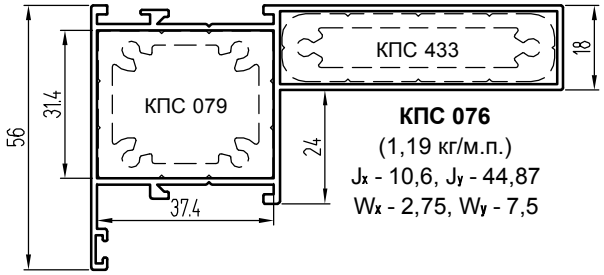

КПС 076
(1,19 кг/м.п.)
J_x - 10,6, J_y - 44,87
W_x - 2,75, W_y - 7,5

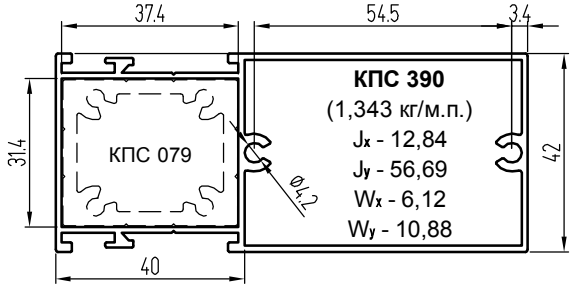

КПС 390
(1,343 кг/м.п.)
J_x - 12,84
J_y - 56,69
W_x - 6,12
W_y - 10,88

Стойки и ригели с внешним пилоном 120 мм

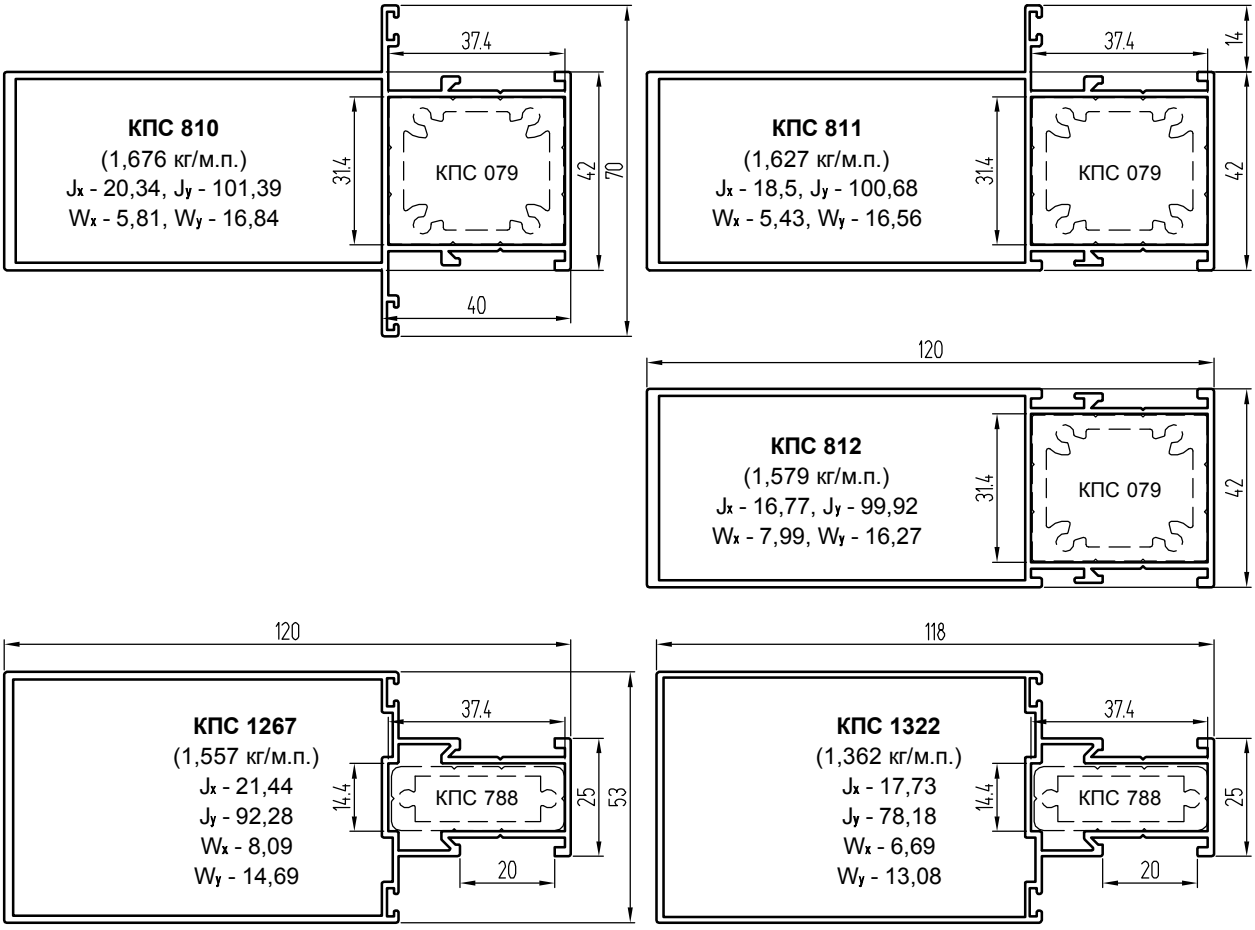

Стойки и ригели с внутренним пилоном 120 мм

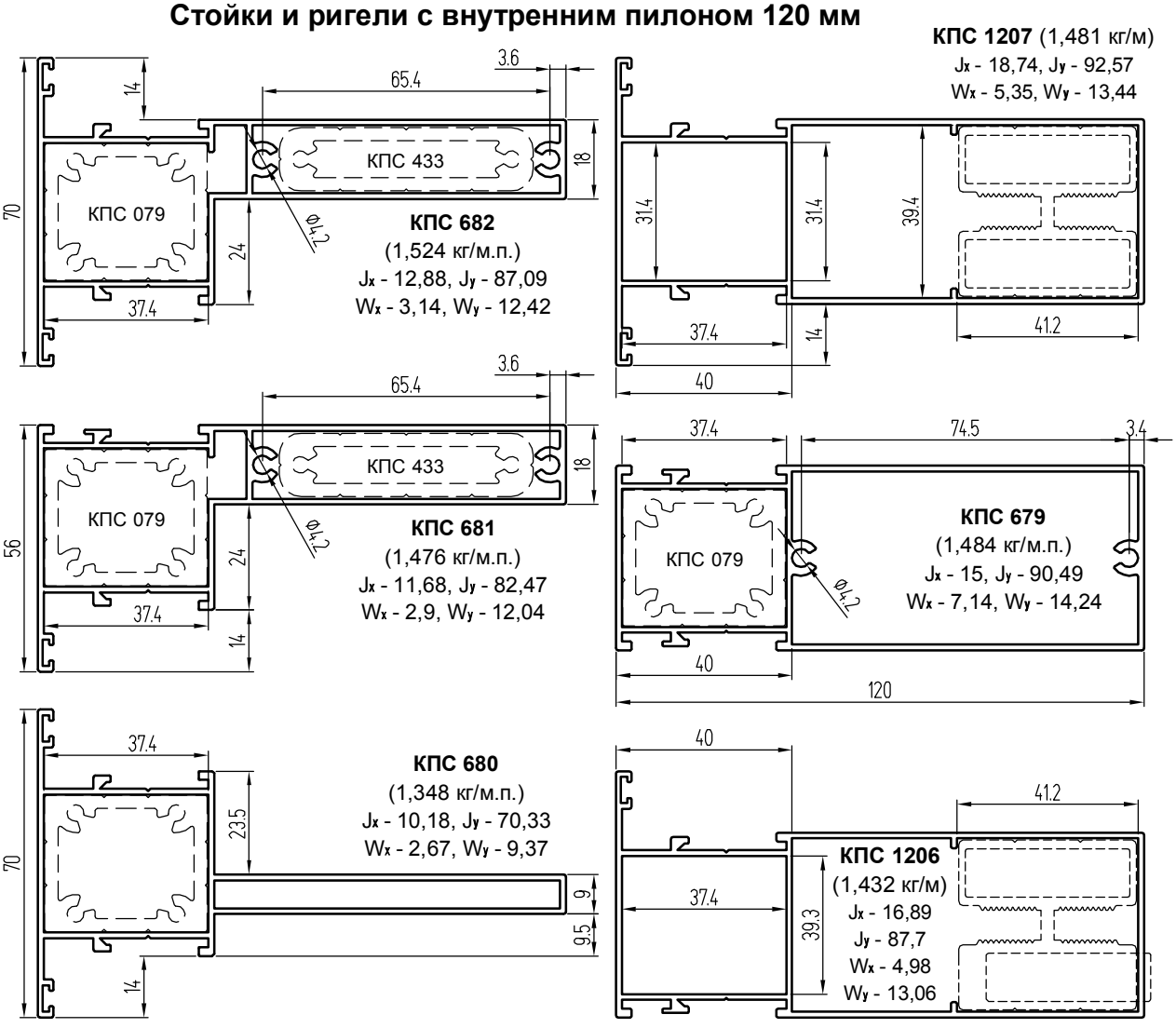

Стойки с внешним пилоном 140 мм

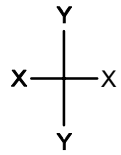

Стойки с внутренним пилоном 140 мм

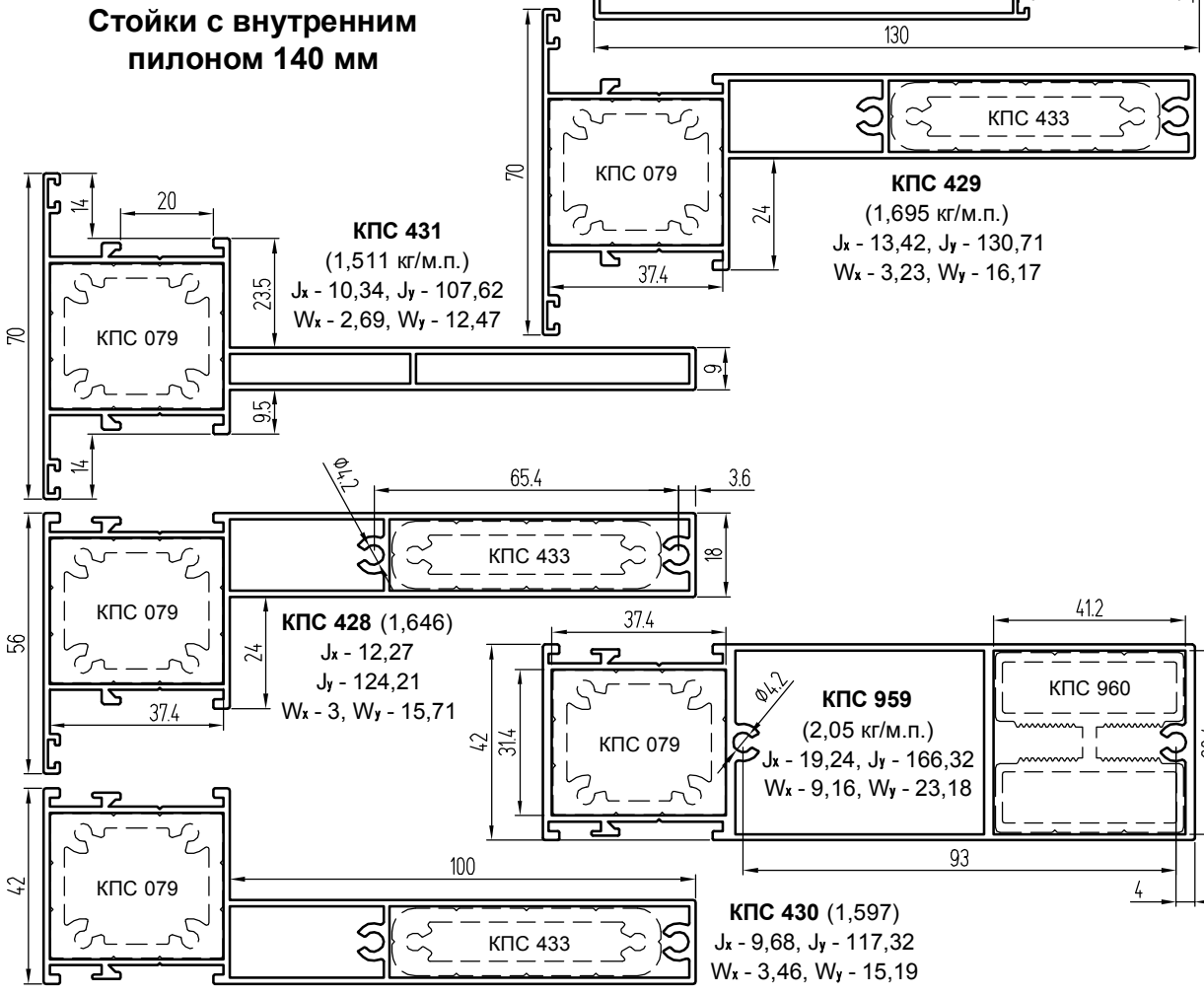

Стойки с внешним пилоном 165 мм

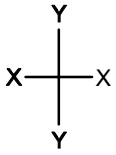

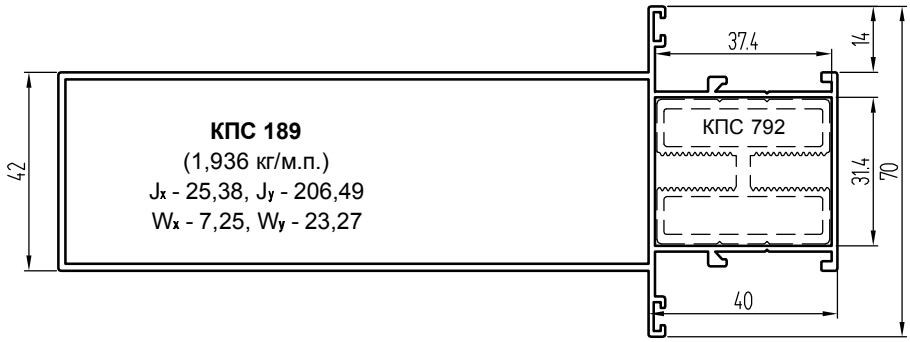

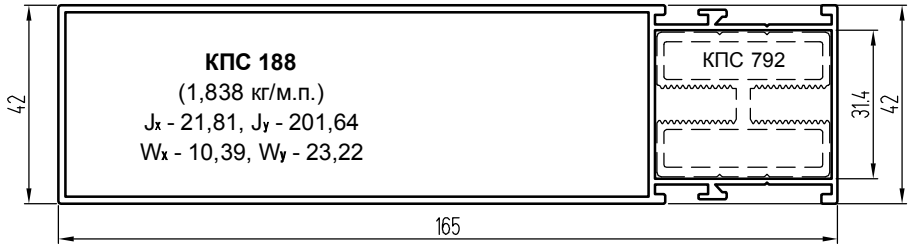

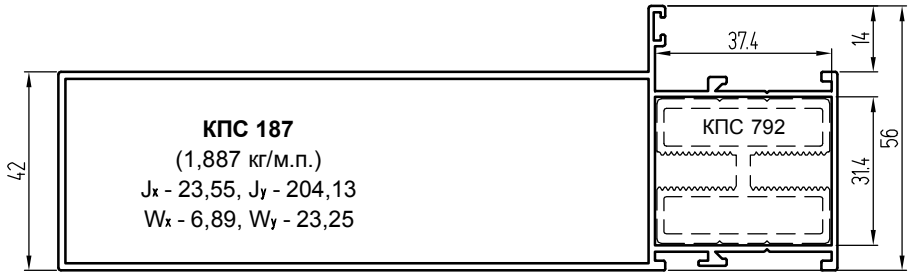

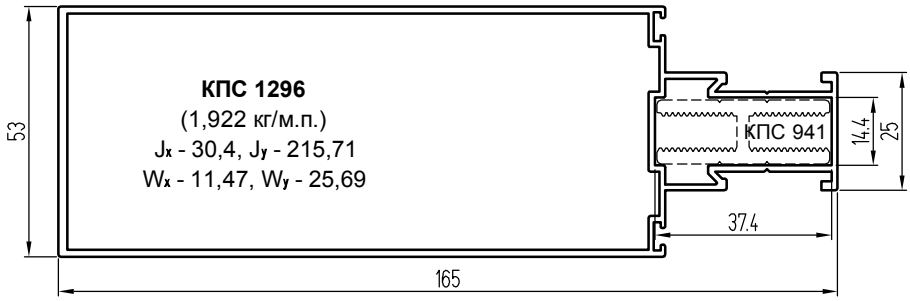

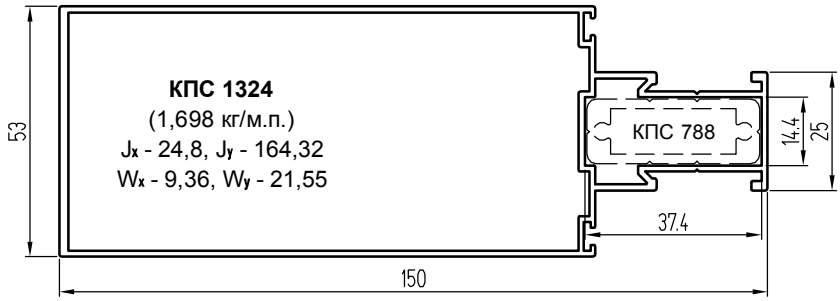

Профили штапиков

Штапики, используемые с уплотнителями КПУ-19 и ТПУ-004ММ

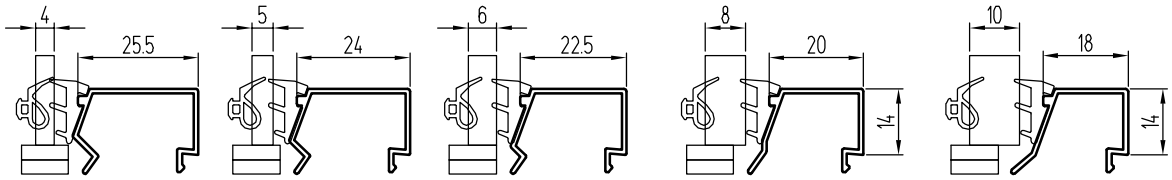

КП45406 (0,181 кг/м.п.) **КП45407** (0,176 кг/м.п.) **КПС 088** (0,171 кг/м.п.) **КП45409** (0,162 кг/м.п.) **КП45599** (0,16 кг/м.п.)

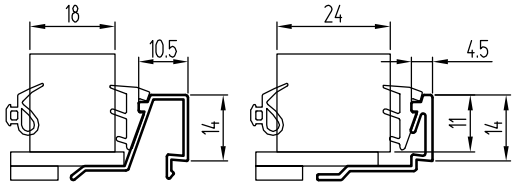

КПС 089 (0,162 кг/м.п.) **КПС 341** (0,172 кг/м.п.)

Штапик "ус"

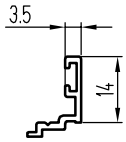

КПС 087 (0,112 кг/м.п.)

Штапики, используемые с уплотнителями 9GQ/04 и 9GQ/04

Профили штапиков однополозного СЛ40

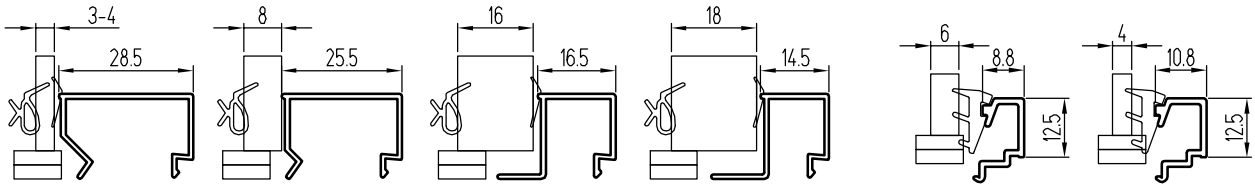

КП45166 (0,186 кг/м.п.) **КПС 358** (0,175 кг/м.п.) **КПС 412** (0,171 кг/м.п.) **КПС 359** (0,171 кг/м.п.) **КПС 394** (0,13 кг/м.п.) **КПС 353** (0,135 кг/м.п.)

Варианты заполнения фальш-ригеля

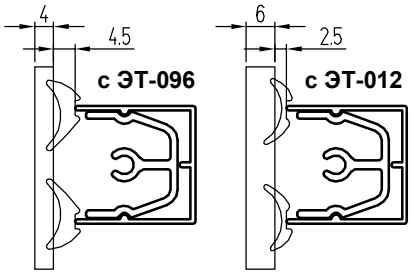

Профили одинарного заполнения в зоне плиты перекрытия

(монтаж с улицы)

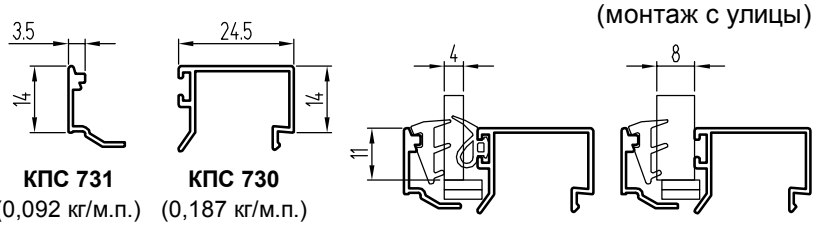

КПС 731 (0,092 кг/м.п.) **КПС 730** (0,187 кг/м.п.)

Профили двойного заполнения в зоне плиты перекрытия

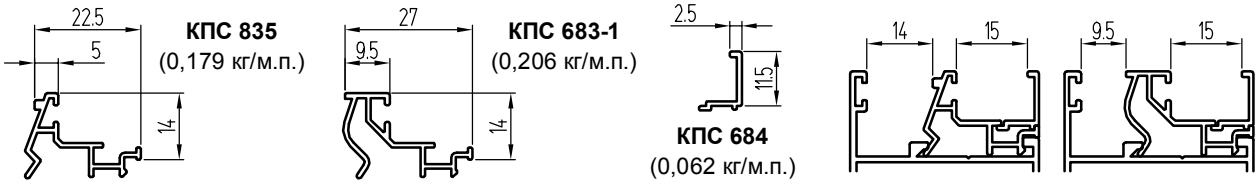

КПС 835 (0,179 кг/м.п.) **КПС 683-1** (0,206 кг/м.п.) **КПС 684** (0,062 кг/м.п.)

Варианты двойного заполнения с использованием различных уплотнителей

с ЭЗУ-212 или ALT-0015 **с ТПУ-004ММ** **с КПУ-204** **с КПУ-208** **с КПУ-19** **с ТПУ-006ММ** **с КПУ-19**

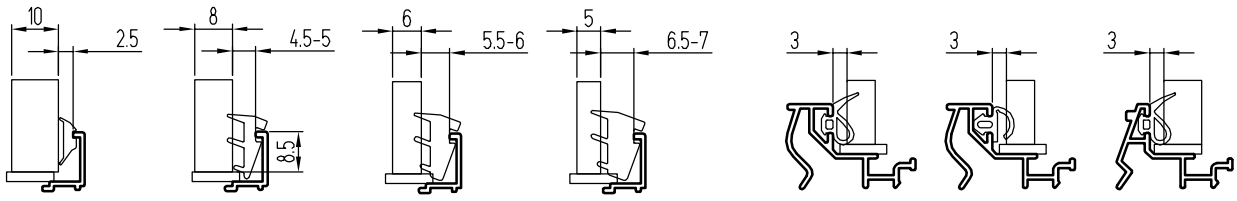

с ТПУ-004ММ **с КПУ-204** **с КПУ-208** **с ЭЗУ-212 или ALT-0015**

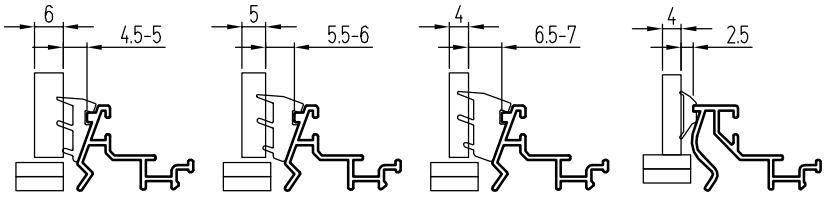

Монтаж с улицы (с КПС 204)

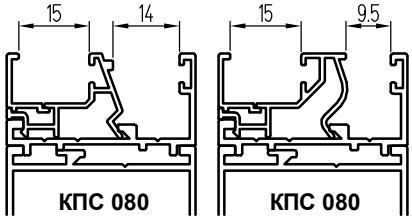

КПС 080 **КПС 080**

Профили дверей

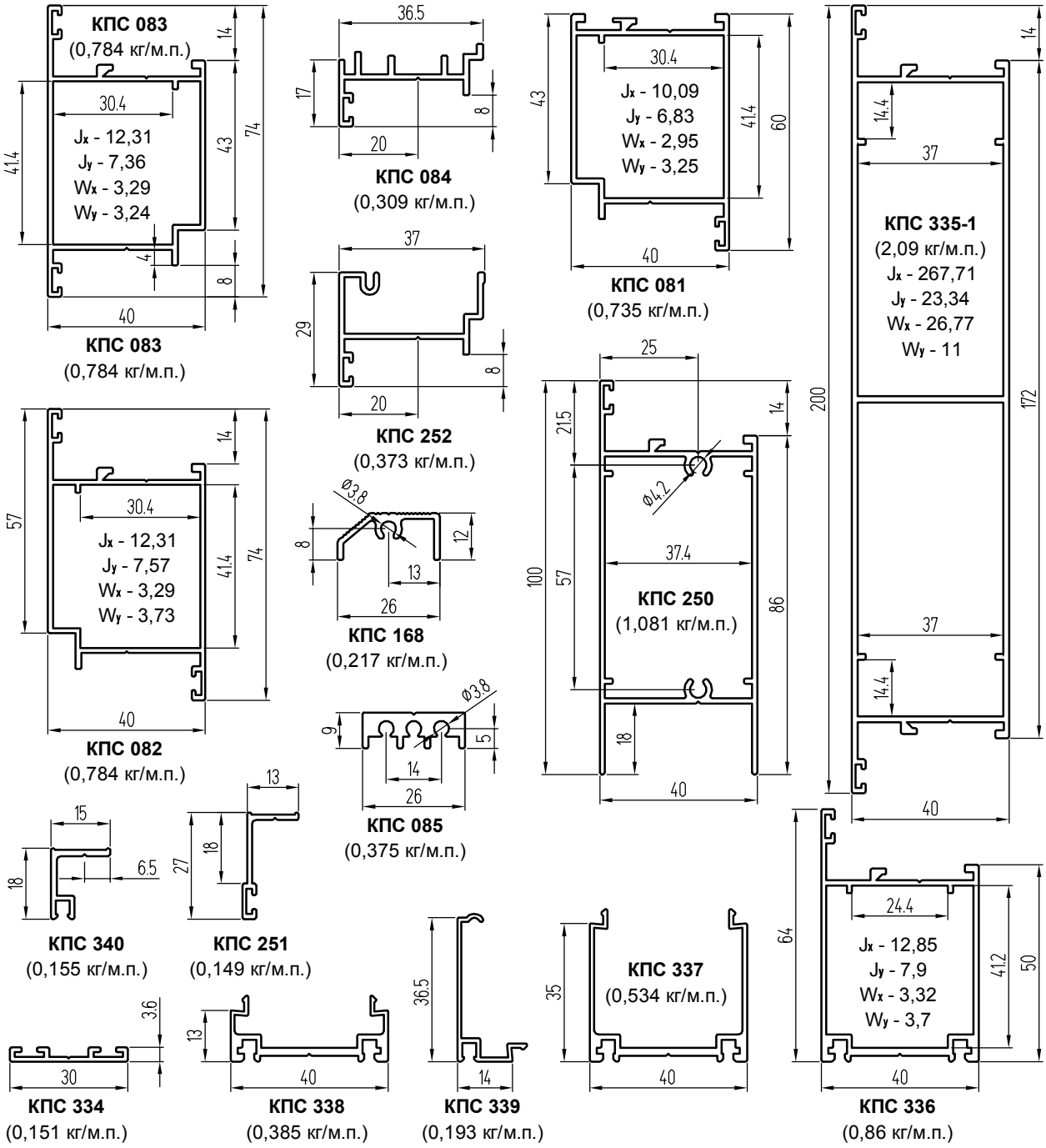

Профили адаптеров распашных створок. Параметры фурнитурных пазов

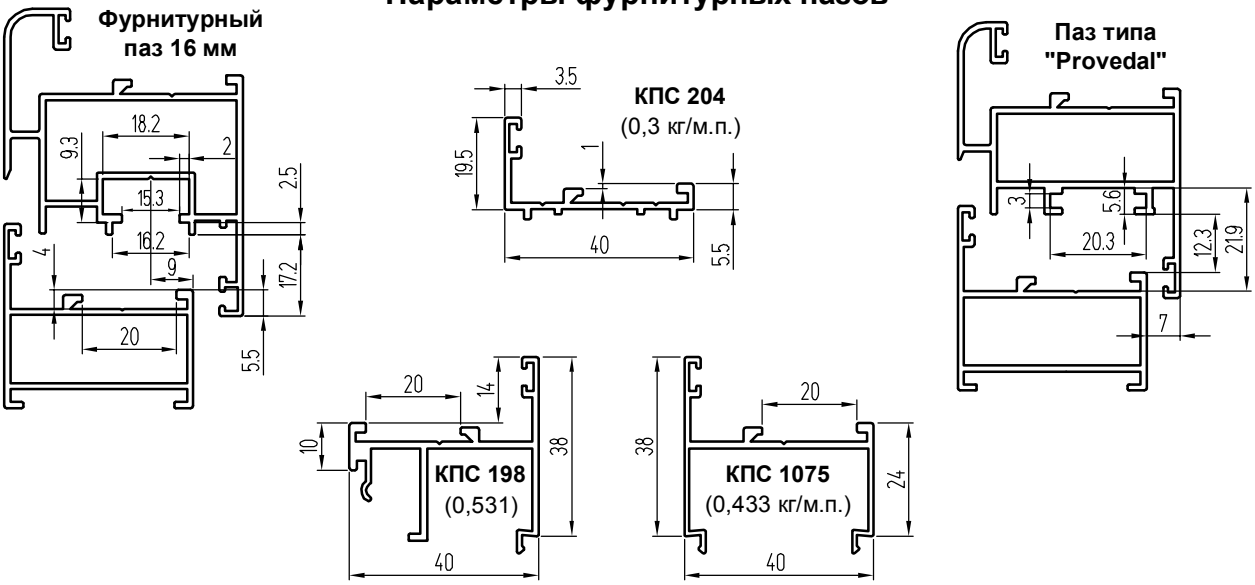

Профили распашных створок

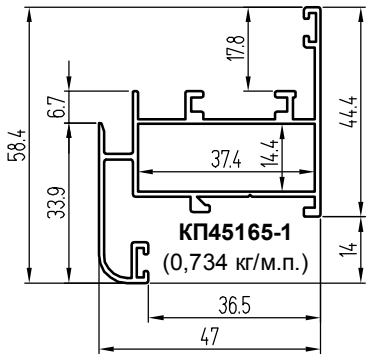

КП45165-1
(0,734 кг/м.п.)

Jx - 4,83, Jy - 8,07
Wx - 1,53, Wy - 3,29

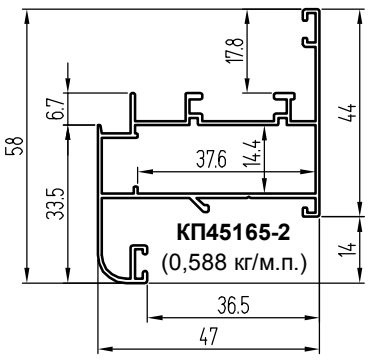

КП45165-2
(0,588 кг/м.п.)

Jx - 3,97, Jy - 6,5
Wx - 1,26, Wy - 2,68

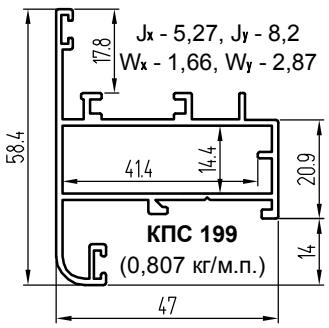

Jx - 5,27, Jy - 8,2
Wx - 1,66, Wy - 2,87

КПС 199
(0,807 кг/м.п.)

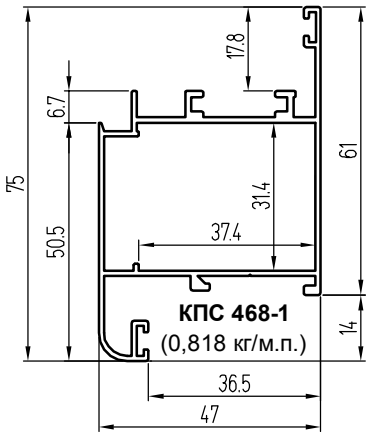

КПС 468-1
(0,818 кг/м.п.)

Jx - 11,81, Jy - 9,76
Wx - 2,97, Wy - 4,04

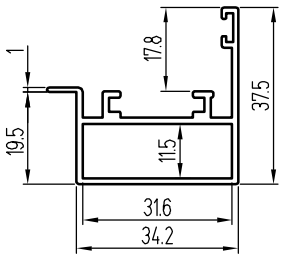

КПС 1071 (0,536)
Jx - 1,81, Jy - 3,32
Wx - 0,74, Wy - 1,32

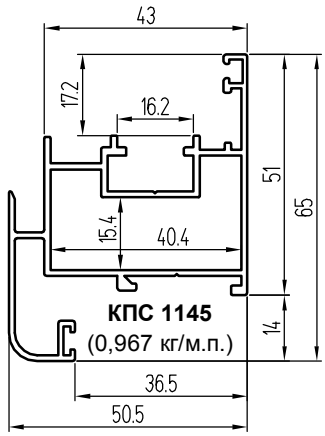

Jx - 8,59, Jy - 11,61
Wx - 2,45, Wy - 4,49

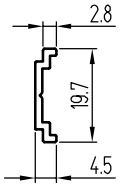

КПС 551
(0,103)

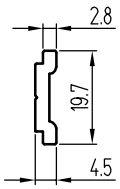

КП4511
(0,172)

Профили однополозных раздвижных створок СЛ40

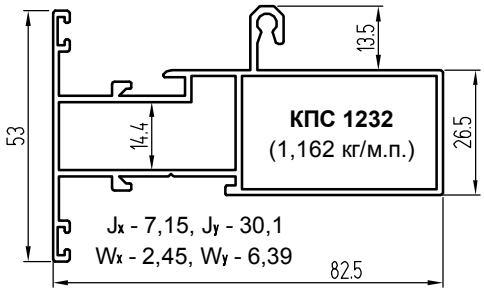

КПС 1232
(1,162 кг/м.п.)

Jx - 7,15, Jy - 30,1
Wx - 2,45, Wy - 6,39

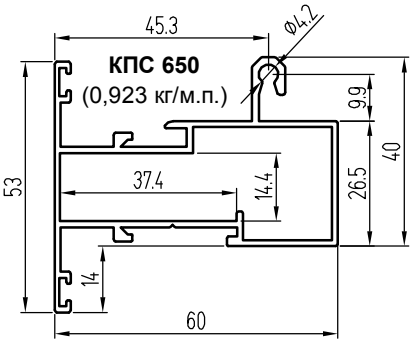

КПС 650
(0,923 кг/м.п.)

Jx - 6,07, Jy - 14,56
Wx - 2,05, Wy - 4,39

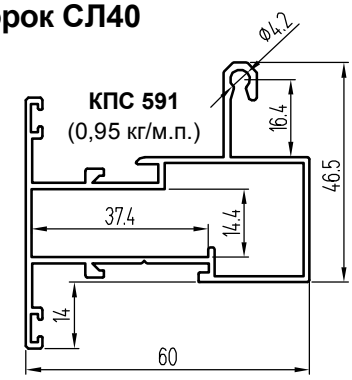

КПС 591
(0,95 кг/м.п.)

Jx - 7,33, Jy - 14,8
Wx - 2,39, Wy - 4,52

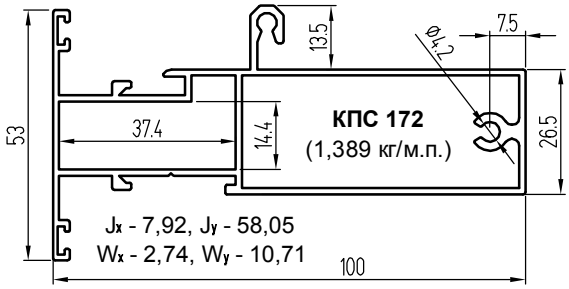

КПС 172
(1,389 кг/м.п.)

Jx - 7,92, Jy - 58,05
Wx - 2,74, Wy - 10,71

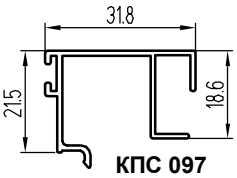

КПС 097
(0,287 кг/м.п.)

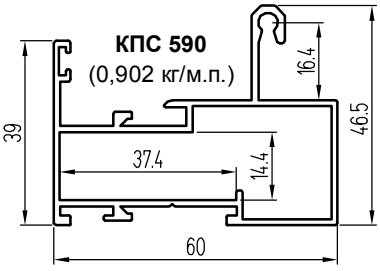

КПС 590
(0,902 кг/м.п.)

Jx - 5,93, Jy - 13,39
Wx - 2,09, Wy - 4,29

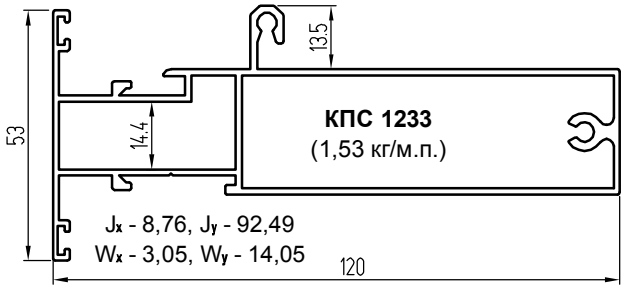

КПС 1233
(1,53 кг/м.п.)

Jx - 8,76, Jy - 92,49
Wx - 3,05, Wy - 14,05

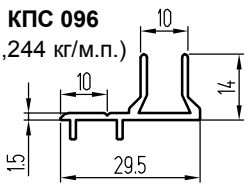

КПС 096
(0,244 кг/м.п.)

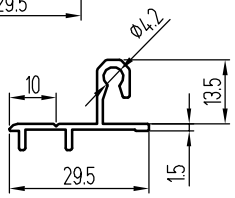

КПС 839
(0,227 кг/м.п.)

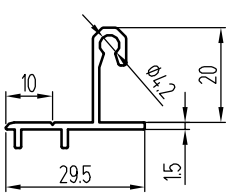

КПС 094
(0,269 кг/м.п.)

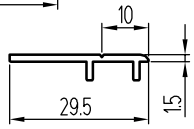

КПС 095
(0,145 кг/м.п.)

Профили двухполозных раздвижных створок СЛ40

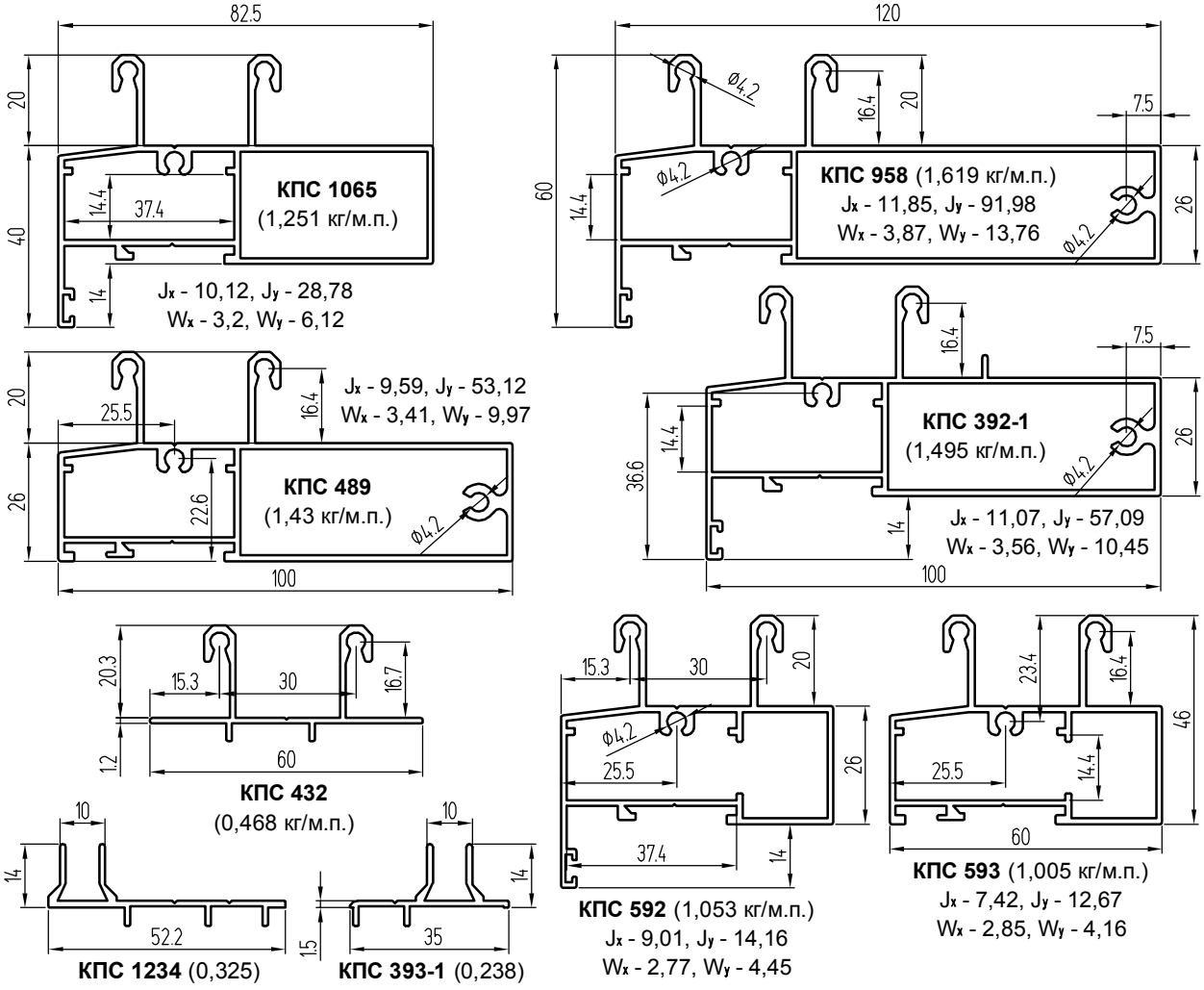

Профили двухполозных раздвижных створок СЛ40

(на стойках с внешним пилоном)

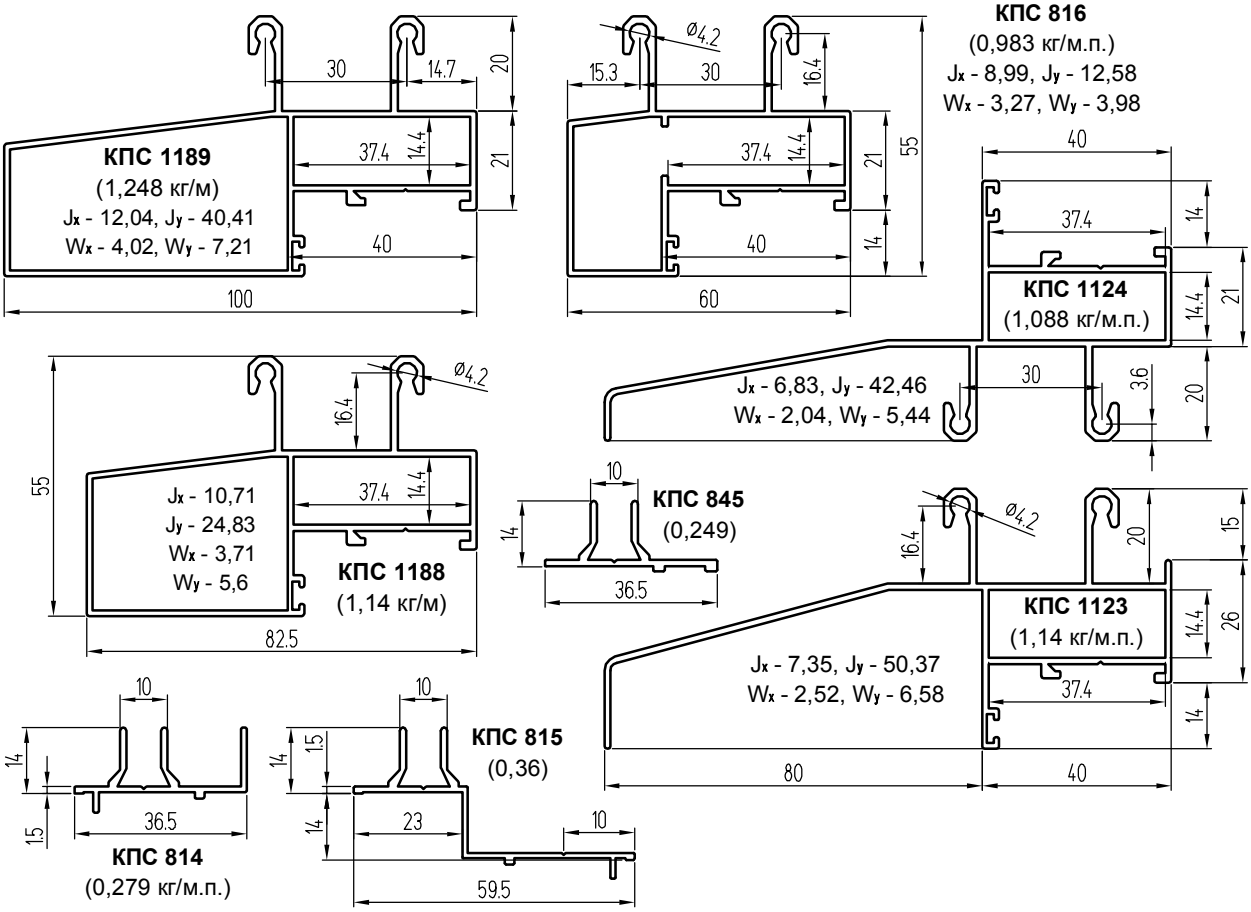

Профили раздвижных створок

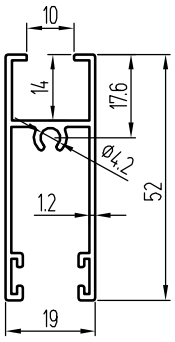

КП45160
(0,526 кг/м.п.)

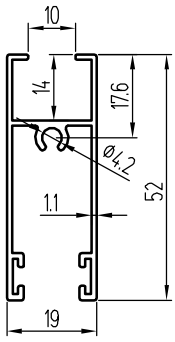

КП45160-1
(0,487 кг/м.п.)

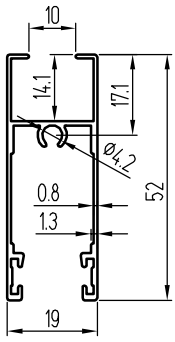

КП45160-4
(0,39 кг/м.п.)

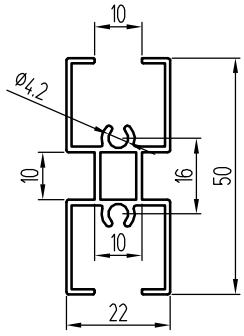

КПС 093
(0,56 кг/м.п.)

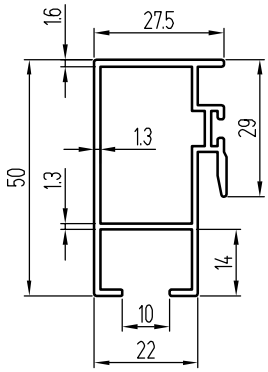

КП45162 (0,65 кг/м.п.)
J_x- 6,1, J_y - 2,46
W_x - 2,21, W_y - 1,72

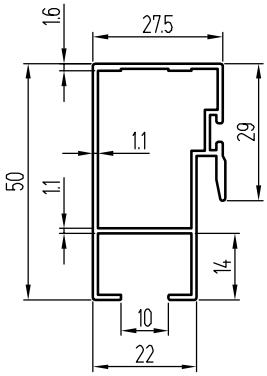

КП45162-1 (0,552 кг/м.п.)
J_x - 5,14, J_y - 2,26
W_x - 1,89, W_y - 1,61

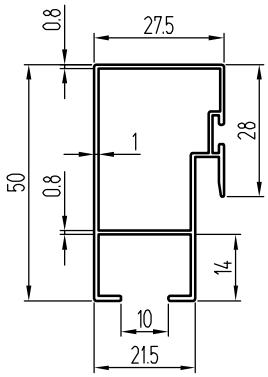

КП45162-2 (0,436 кг/м.п.)
J_x - 4,04, J_y - 1,8
W_x - 1,56, W_y - 1,26

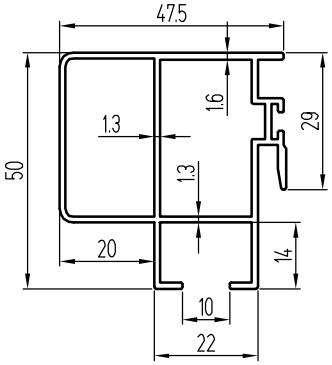

КПС 470 (0,883 кг/м.п.)
J_x - 7,98, J_y - 7,71
W_x - 2,78, W_y - 2,92

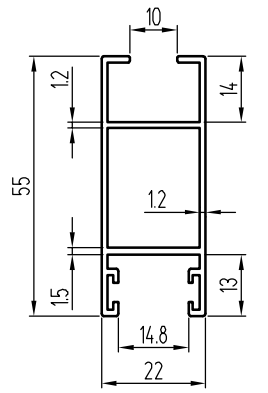

КП45163 (0,591 кг/м.п.)
J_x - 6,25, J_y - 1,83
W_x - 2,22, W_y - 1,65

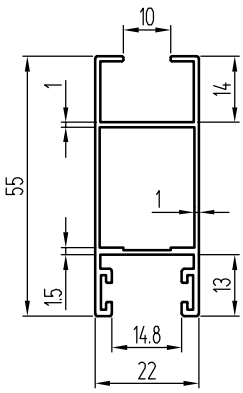

КП45163-1 (0,523 кг/м.п.)
J_x - 5,71, J_y - 1,65
W_x - 1,97, W_y - 1,5

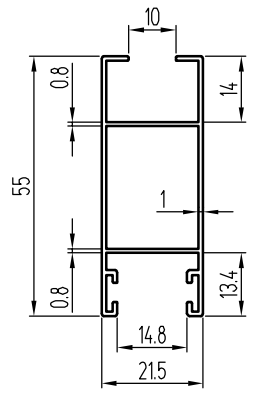

КП45163-2 (0,452 кг/м.п.)
J_x - 4,87, J_y - 1,42
W_x - 1,72, W_y - 1,32

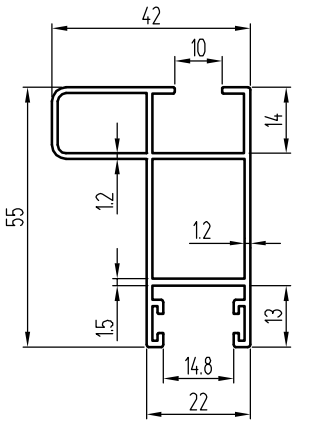

КПС 471 (0,761 кг/м.п.)
J_x - 8,59, J_y - 4,6
W_x - 2,75, W_y - 1,77

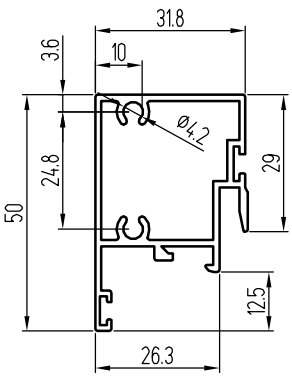

КПС 092 (0,707 кг/м.п.)
J_x - 5,18, J_y - 3,59
W_x - 1,74, W_y - 2

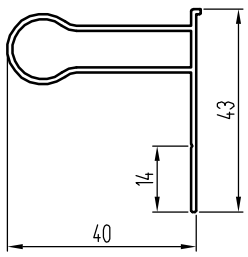

КПС 651
(0,387 кг/м.п.)

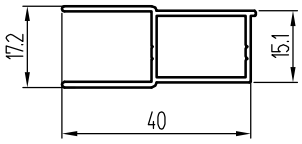

КПС 964
(0,322 кг/м.п.)

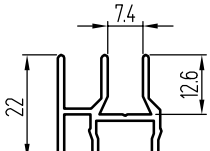

КП45404
(0,33 кг/м.п.)

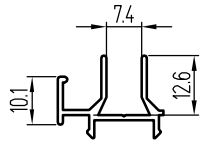

КП45404-2
(0,206 кг/м.п.)

Стойки поворота на угол 90°

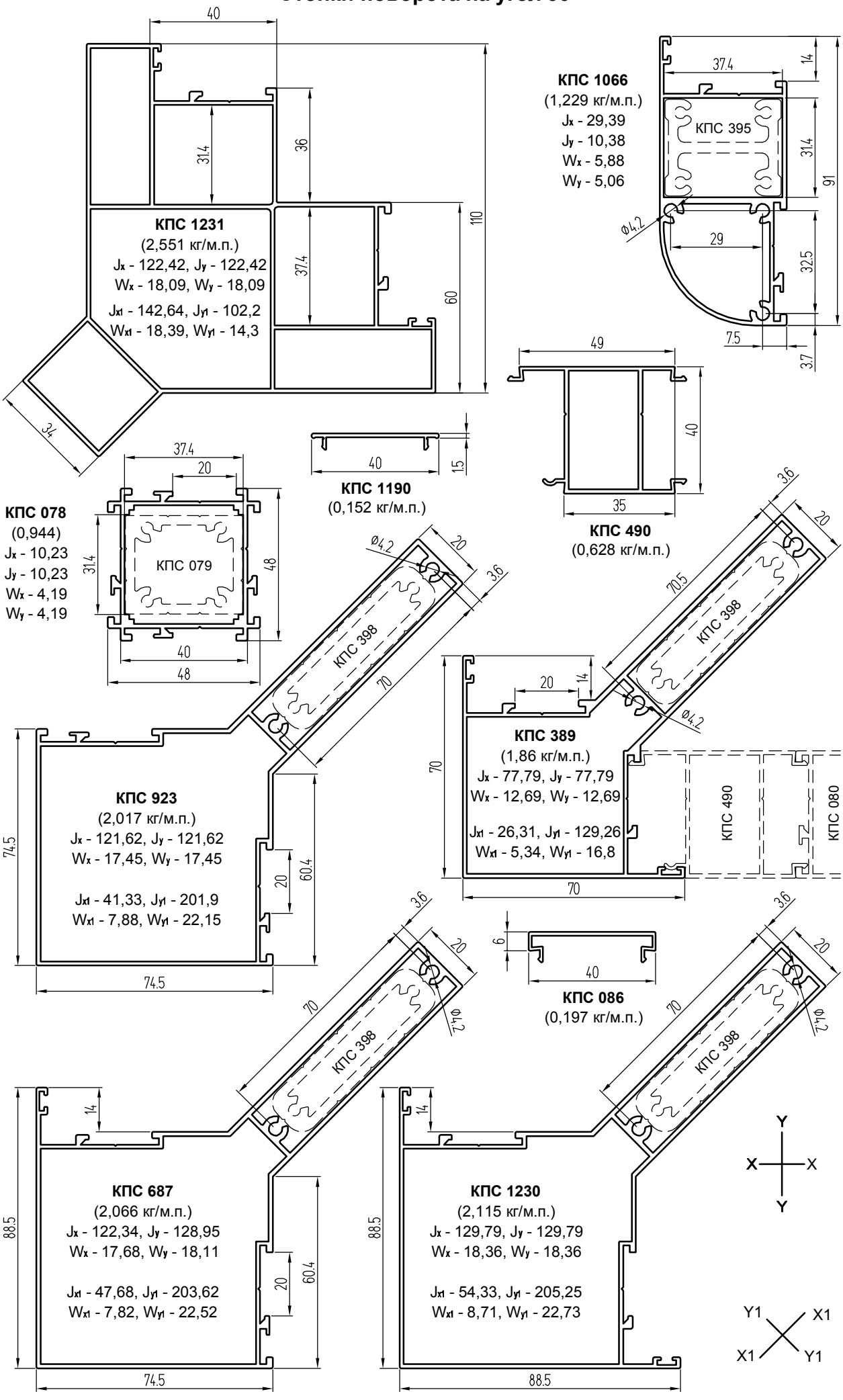

Стойки поворота на произвольный угол

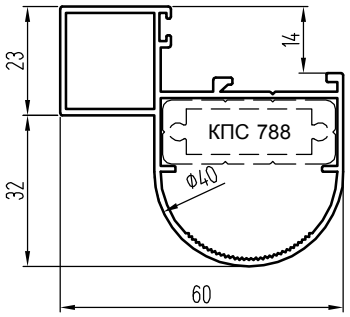

КПС 813
(0,85 кг/м.п.)
J_x - 8,36
J_y - 11,42
W_x - 2,81
W_y - 3,76

КП451663
(1,186 кг/м.п.)
J_x - 0,85
J_y - 41,31
W_x - 0,72
W_y - 7,71

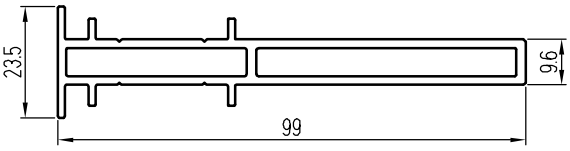

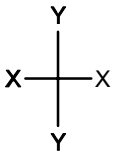

J_x - 6,81, J_y - 80,11
W_x - 3,03, W_y - 12,67

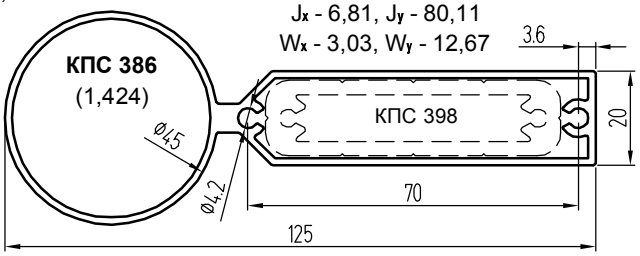

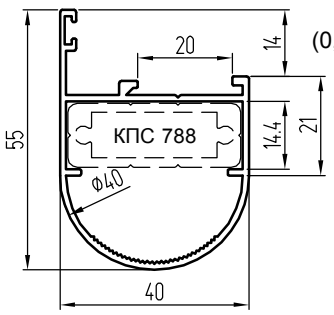

КПС 922
(0,639 кг/м.п.)
J_x - 5,68
J_y - 5,33
W_x - 1,91
W_y - 2,44

J_x - 7,78, J_y - 158,9
W_x - 3,46, W_y - 19,58

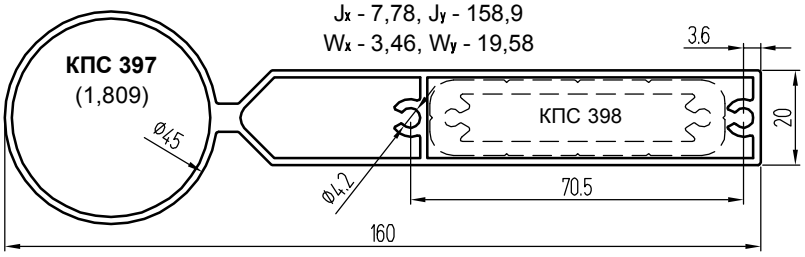

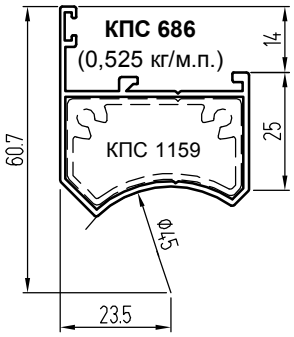

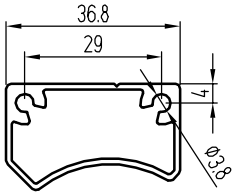

КПС 1159
(0,498 кг/м)

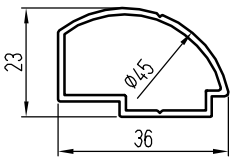

КПС 708
(0,352 кг/м.п.)

Нащельники

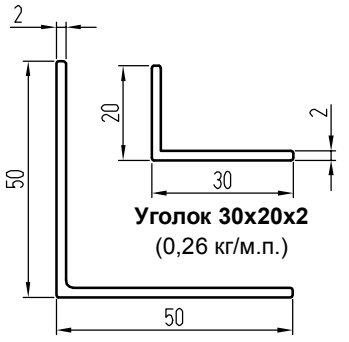

Уголок 07/0012
(0,531 кг/м.п.)

Уголок 30x20x2
(0,26 кг/м.п.)

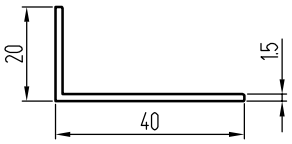

Уголок S08/0038
(0,238 кг/м.п.)

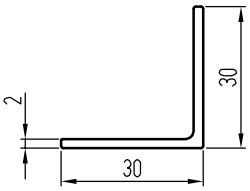

Уголок 07/0009
(0,315 кг/м.п.)

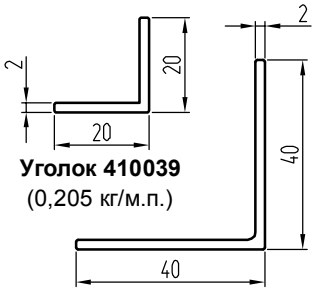

Уголок 410039
(0,205 кг/м.п.)

Уголок 07/0010
(0,423 кг/м.п.)

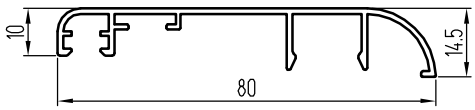

КПС 712
(0,463 кг/м.п.)

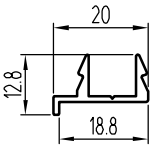

КПС 711
(0,157 кг/м.п.)

Сливы

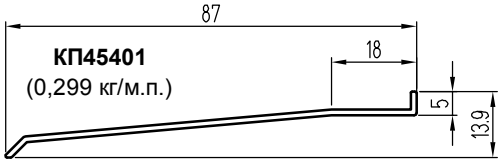

КП45401
(0,299 кг/м.п.)

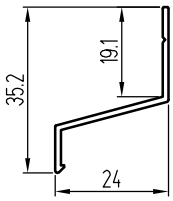

КПС 704 (0,171)

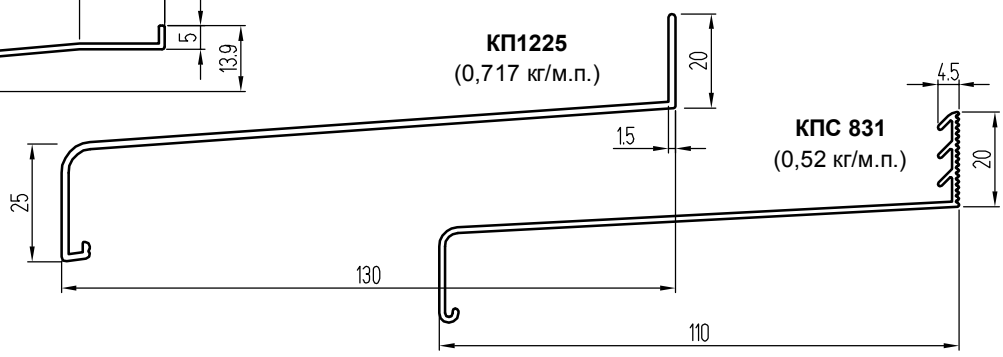

Профили поворотов и переходов

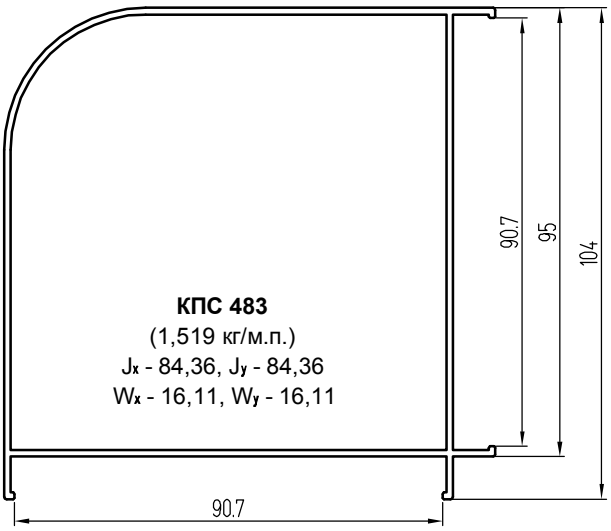

КПС 483
(1,519 кг/м.п.)
J_x - 84,36, J_y - 84,36
W_x - 16,11, W_y - 16,11

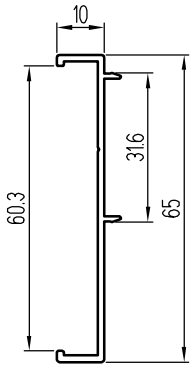

КП45403-1
(0,335 кг/м.п.)
J_x - 6,11, J_y - 0,09
W_x - 1,84, W_y - 0,11

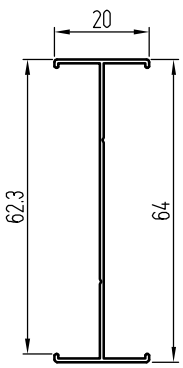

КП45184-2
(0,244 кг/м.п.)
J_x - 5,25, J_y - 0,13
W_x - 1,64, W_y - 0,13

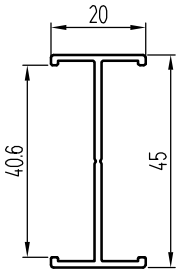

КП45598
(0,326 кг/м.п.)
J_x - 3,65
J_y - 0,22
W_x - 1,62
W_y - 0,22

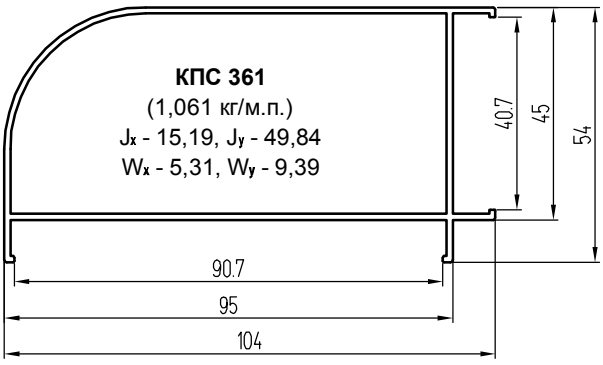

КПС 361
(1,061 кг/м.п.)
J_x - 15,19, J_y - 49,84
W_x - 5,31, W_y - 9,39

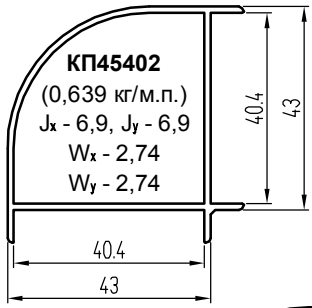

КП45402
(0,639 кг/м.п.)
J_x - 6,9, J_y - 6,9
W_x - 2,74
W_y - 2,74

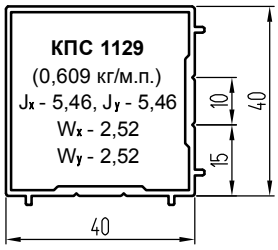

КПС 1129
(0,609 кг/м.п.)
J_x - 5,46, J_y - 5,46
W_x - 2,52
W_y - 2,52

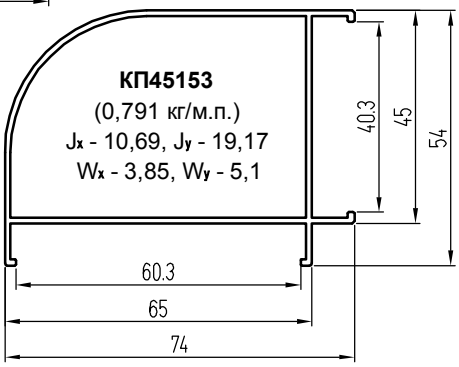

КП45153
(0,791 кг/м.п.)
J_x - 10,69, J_y - 19,17
W_x - 3,85, W_y - 5,1

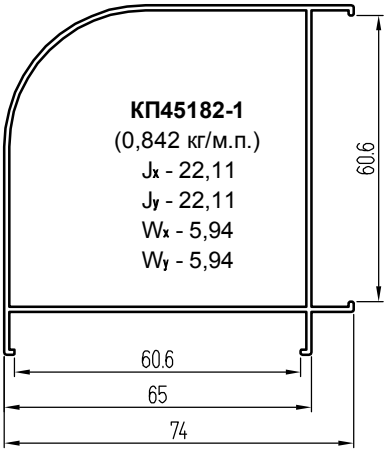

КП45182-1
(0,842 кг/м.п.)
J_x - 22,11
J_y - 22,11
W_x - 5,94
W_y - 5,94

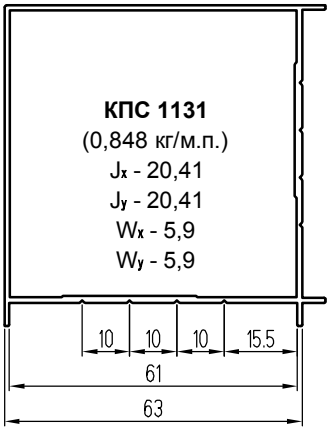

КПС 1131
(0,848 кг/м.п.)
J_x - 20,41
J_y - 20,41
W_x - 5,9
W_y - 5,9

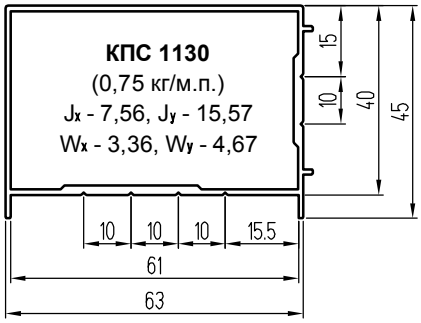

КПС 1130
(0,75 кг/м.п.)
J_x - 7,56, J_y - 15,57
W_x - 3,36, W_y - 4,67

Профили перил

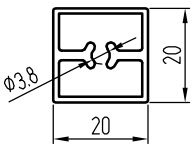

КПС 1092
(0,355 кг/м.п.)

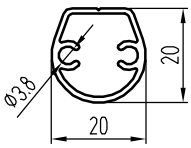

КПС 1228
(0,271 кг/м.п.)

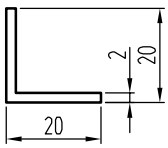

410039
(0,206 кг/м.п.)

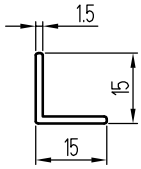

Уголок
15x15x1,5
(0,114)

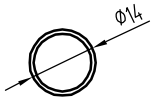

Труба
Ø14x1
(0,11)

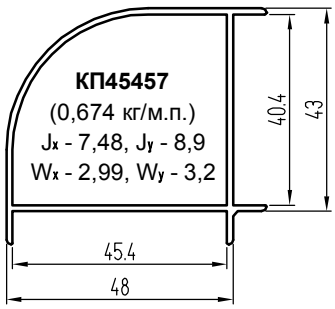

КП45457
(0,674 кг/м.п.)
J_x - 7,48, J_y - 8,9
W_x - 2,99, W_y - 3,2

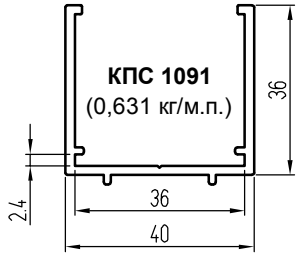

КПС 1091
(0,631 кг/м.п.)

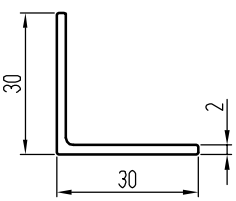

07/0009
(0,315 кг/м.п.)

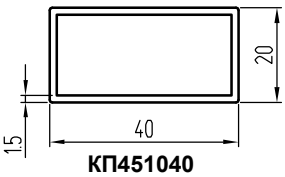

КП451040
(0,462 кг/м.п.)

Профили поворотов и переходов

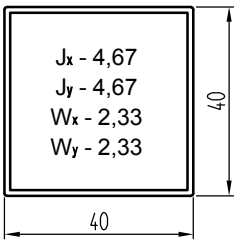

КПС 474
(0,504 кг/м.п.)

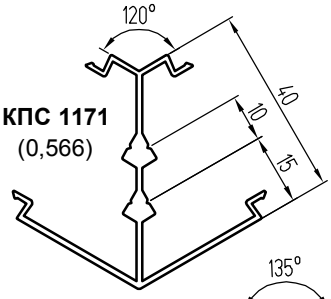

КПС 1171
(0,566)

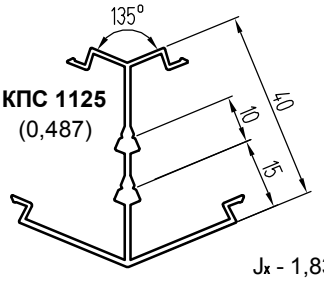

КПС 1125
(0,487)

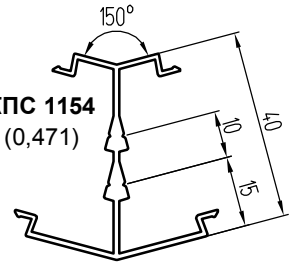

КПС 1154
(0,471)

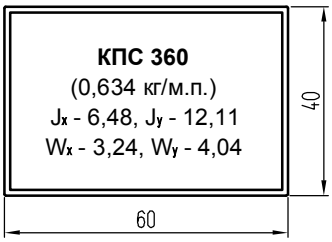

КПС 360
(0,634 кг/м.п.)
Jx - 6,48, Jy - 12,11
Wx - 3,24, Wy - 4,04

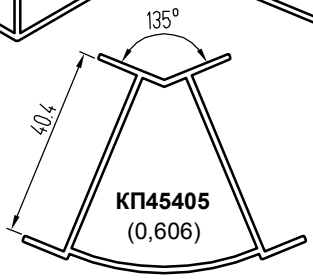

КП45405
(0,606)

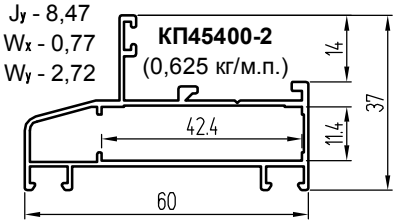

КП45400-2
(0,625 кг/м.п.)

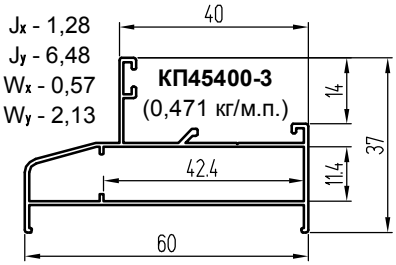

КП45400-3
(0,471 кг/м.п.)

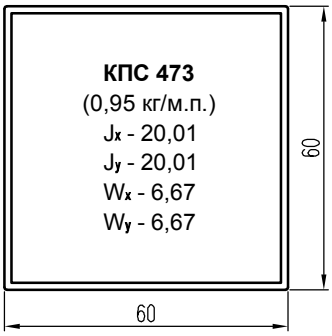

КПС 473
(0,95 кг/м.п.)
Jx - 20,01
Jy - 20,01
Wx - 6,67
Wy - 6,67

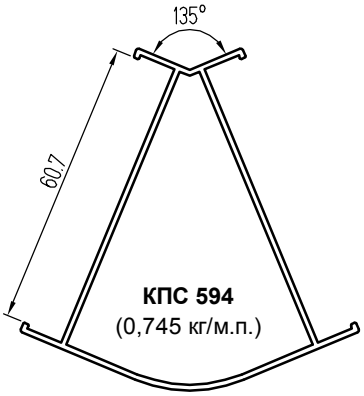

КПС 594
(0,745 кг/м.п.)

Нащельники стыка стоек КПС 686 трубы КПС 386 (КПС 397) при завороте витража на произвольный угол

Закладная стыка трубы КПС 386 (КПС 397)



01/0049
(0,904)

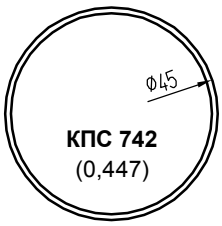

КПС 742
(0,447)

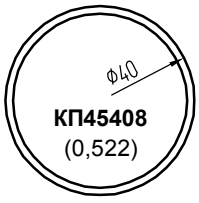

КП45408
(0,522)

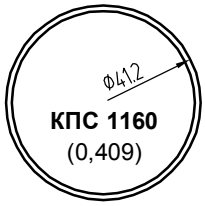

КПС 1160
(0,409)

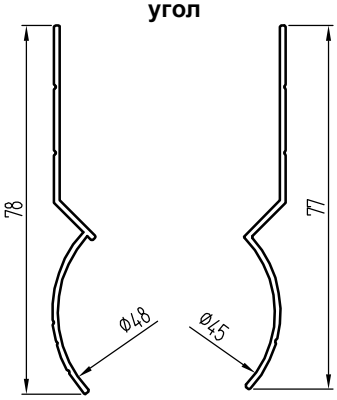

КПС 1158
(0,276 кг/м.п.)

КПС 1157
(0,268 кг/м.п.)

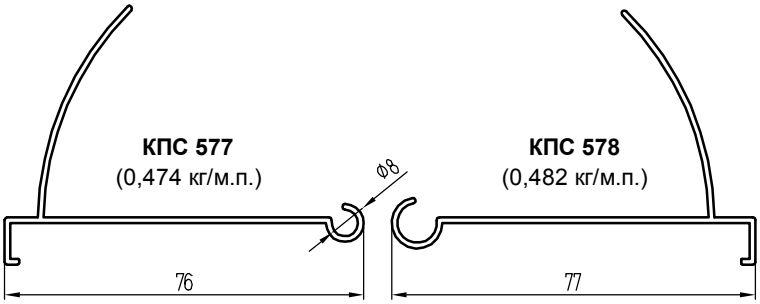

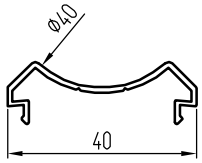

КПС 685 (0,21)

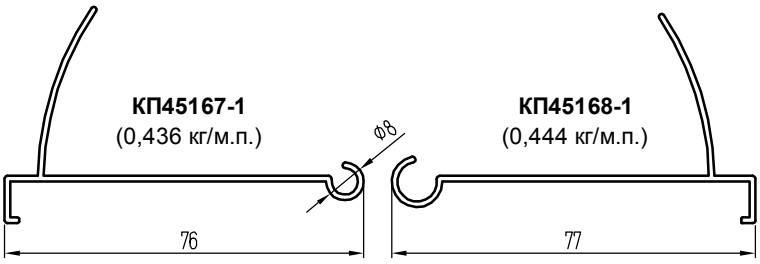

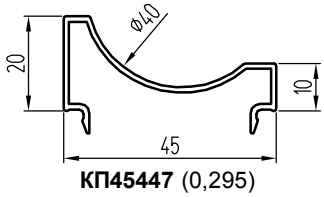

КП45447 (0,295)

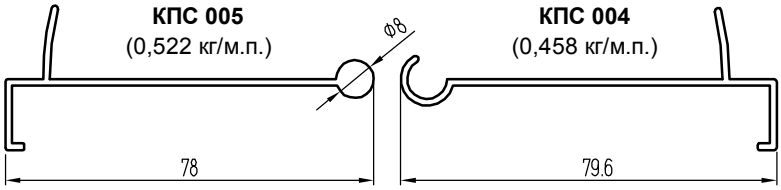

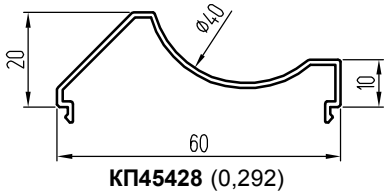

КП45428 (0,292)

Профили угловых закладных

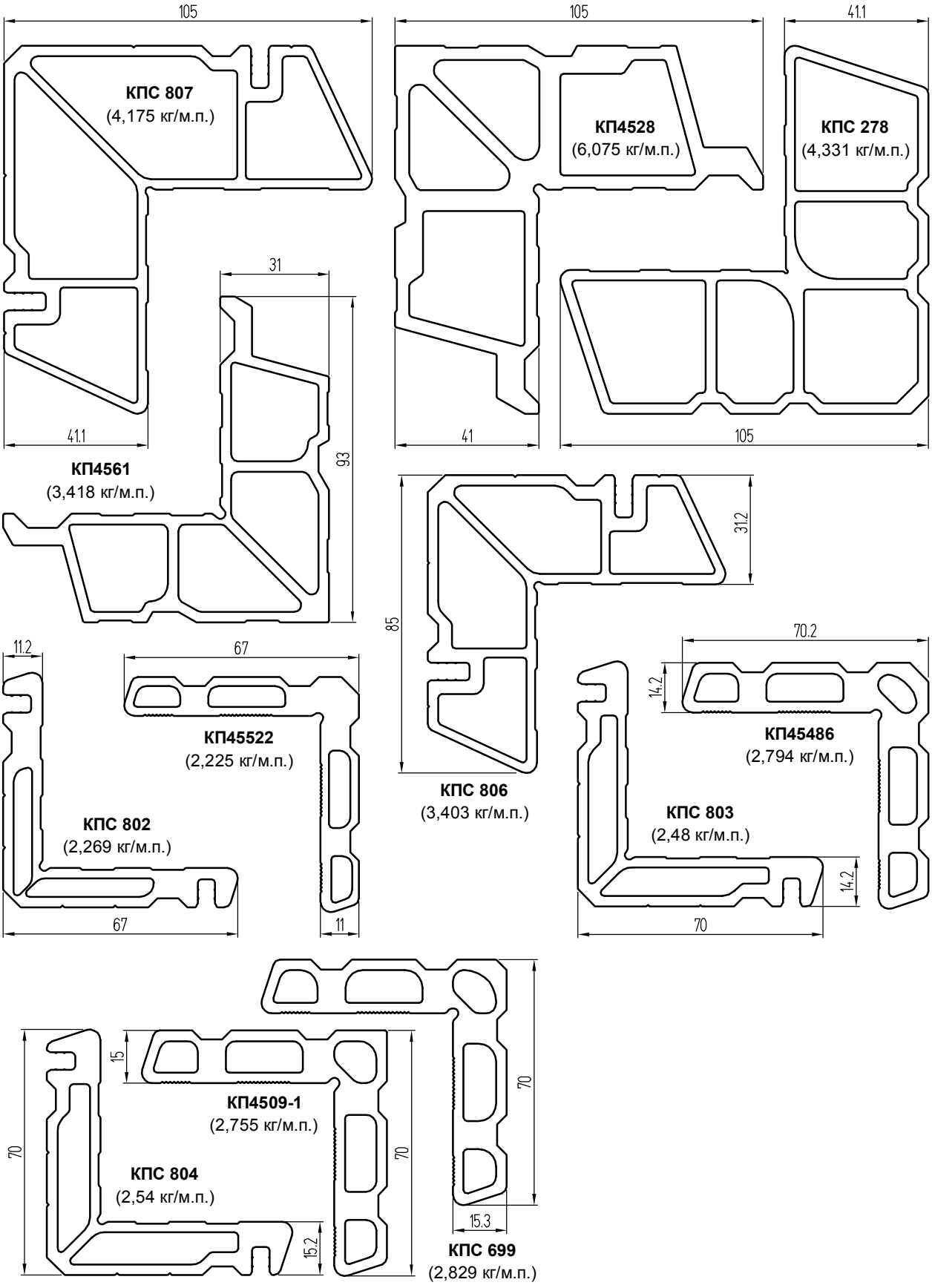

Профили противомоскитных сеток

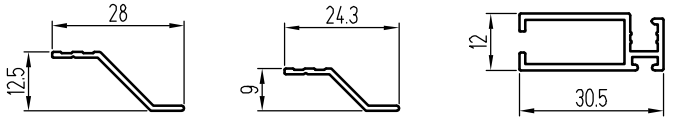

КПС 352
(0,102 кг/м.п.)

КП45481
(0,085 кг/м.п.)

КП45482-1
(0,286 кг/м.п.)

Профили заполнения

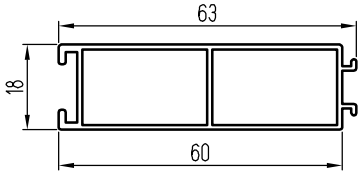

КП45115
(0,508 кг/м.п.)

Профили закладных

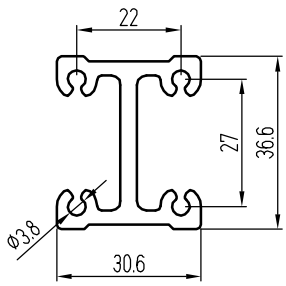

КПС 395
(1,04 кг/м.п.)

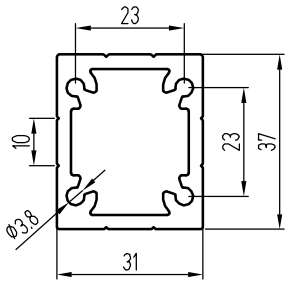

КПС 079
(1,216 кг/м.п.)

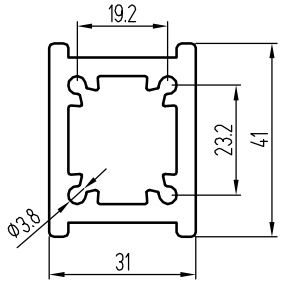

КП4543
(1,55 кг/м.п.)

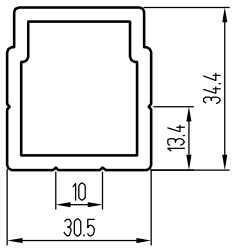

КПС 1084
(0,95 кг/м.п.)

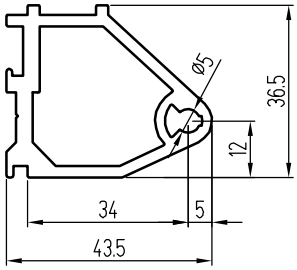

КПС 200
(1,129 кг/м.п.)

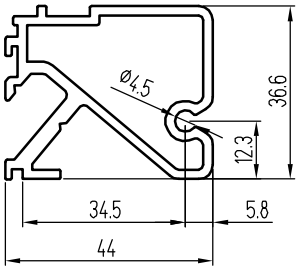

КПС 789-1
(1,11 кг/м.п.)

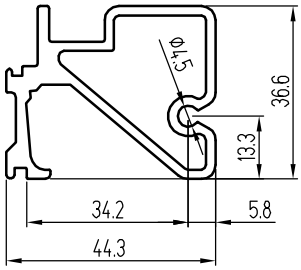

КПС 154
(1,118 кг/м.п.)

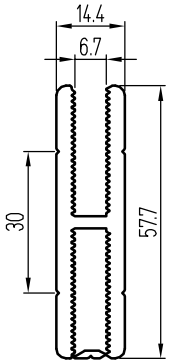

КПС 887
(1,175 кг/м.п.)

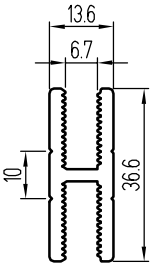

КПС 941
(0,672 кг/м.п.)

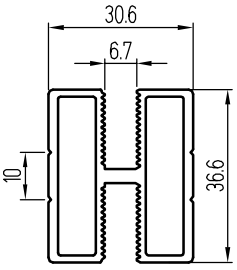

КПС 792
(0,921 кг/м.п.)

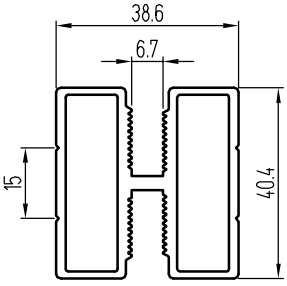

КПС 960
(1,224 кг/м.п.)

Закладная крепления ригелей к стойкам КПС 1265, КПС 1267, КПС 1268

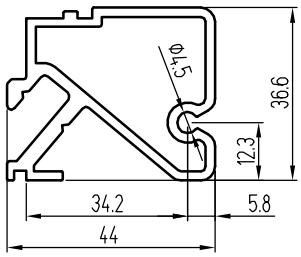

КПС 1269
(1,102 кг/м.п.)

Закладная фальш-ригеля КПС 1291

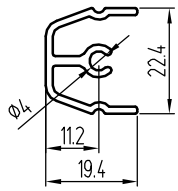

КПС 1292
(0,306 кг/м.п.)

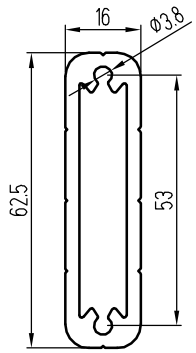

КПС 398
(1,283 кг/м.п.)

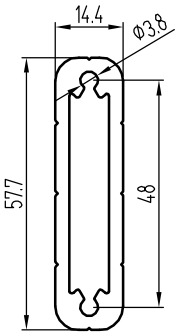

КПС 433
(1,159 кг/м.п.)

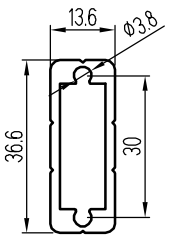

КПС 788
(0,582 кг/м.п.)

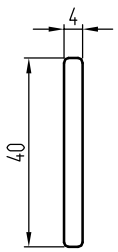

Шина 4 х 40
(0,431 кг/м.п.)

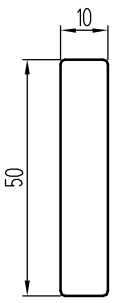

Шина 10 х 50
(1,351 кг/м.п.)

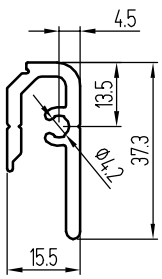

КПС 396
(0,558 кг/м.п.)

Профили анкеров

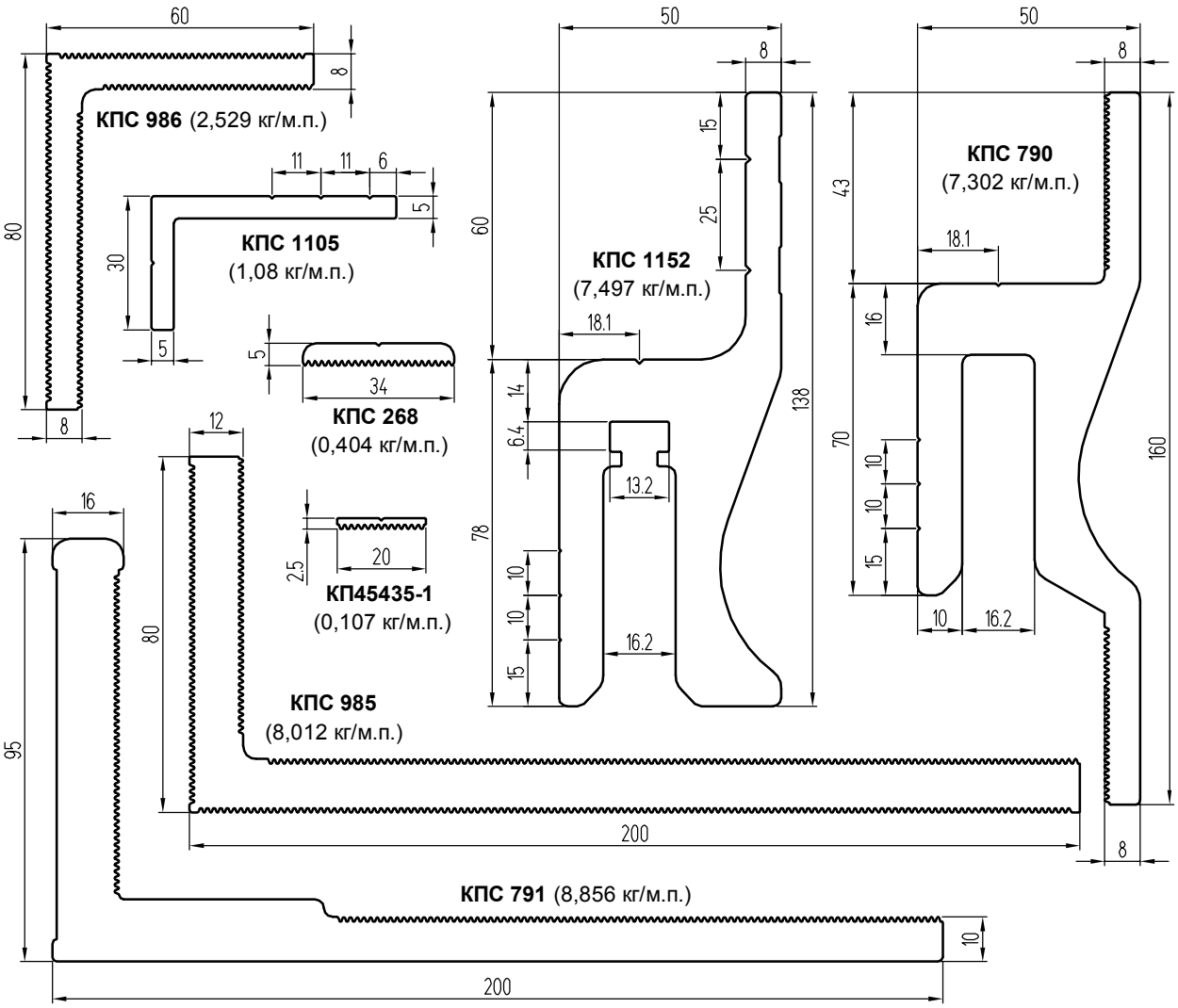

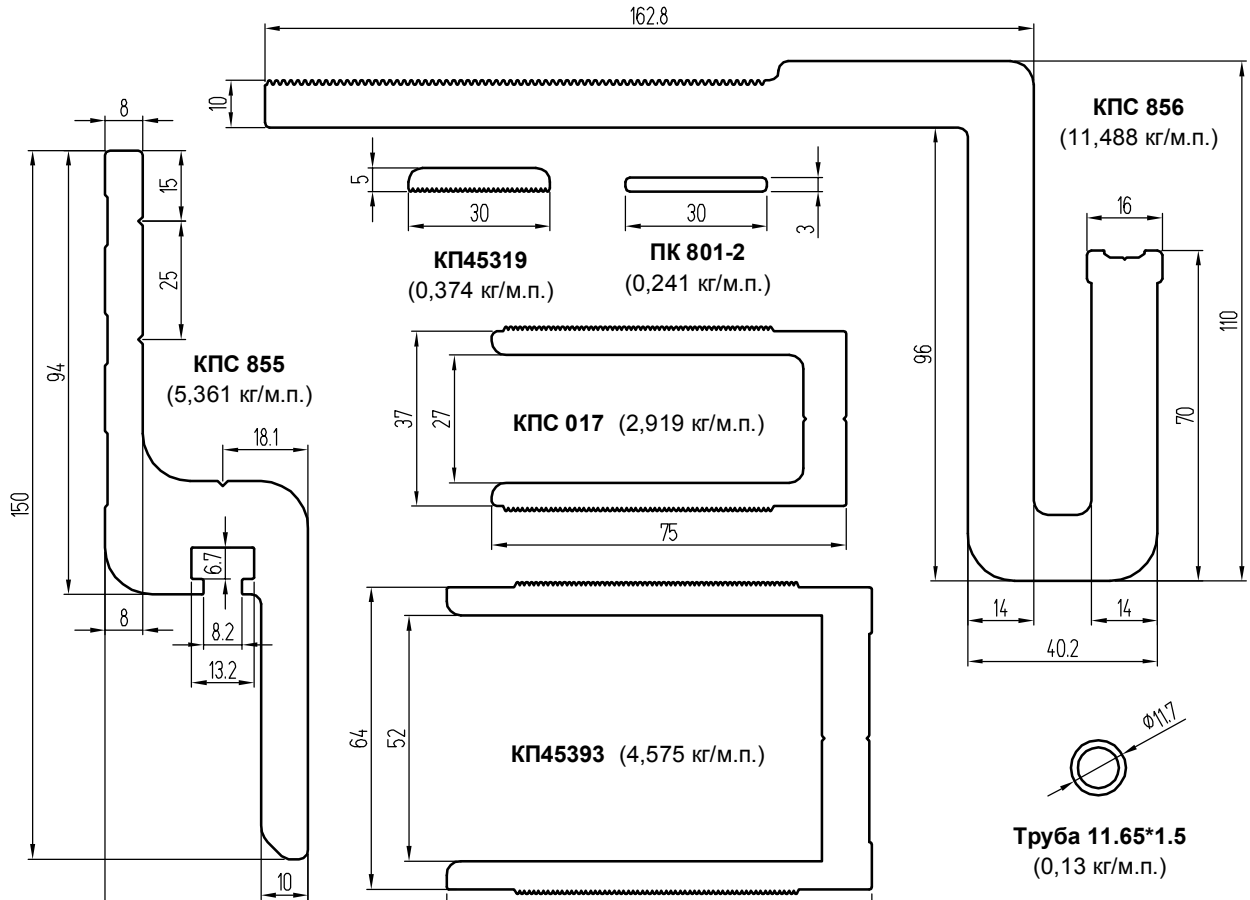

КОМПЛЕКТУЮЩИЕ

ТАБЛИЦА ПРИМЕНЯЕМОСТИ ЗАКЛАДНЫХ

УГЛОВЫЕ ЗАКЛАДНЫЕ

ШИФР	НАЗНАЧЕНИЕ	L, мм	МАССА, кг		ВИД
КП45522			1 п.м	2,225	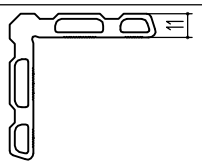
КП45522-31,2	В структурную створку КПС 1071	31,2	1 шт.	0,069	
КП45522-42	В переход КП45400-2, КП45400-3	42	1 шт.	0,093	
КПС 802	**Штифт 5х9,5 (КПМ.07.01)**		1 п.м	2,269	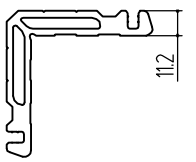
КПС 802-31,2	В структурную створку КПС 1071	31,2	1 шт.	0,071	
КПС 802-42	В переход КП45400-2, КП45400-3	42	1 шт.	0,095	
КП45486			1 п.м	2,794	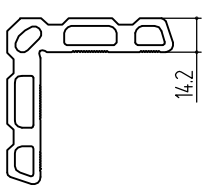
КП45486-37	В рамы КП45152, КП45152-2, КП45164, КП45164-2, КПС 080, КПС 091, КПС 996, в створки КП45165-1, КП45165-2	37	1 шт.	0,103	
КП45486-37,6	В рамы КП45152-1, КП45164-1	37,6	1 шт.	0,105	
КП45486-41	В створку с откр. наружу КПС 199	41	1 шт.	0,115	
КПС 803	**Штифт Ø5х9,5 (КПМ.07.01)**		1 п.м	2,48	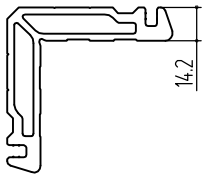
КПС 803-37	В рамы КП45152, КП45152-2, КП45164, КП45164-2, КПС 080, КПС 091, КПС 996, в створки КП45165-1, КП45165-2	37	1 шт.	0,092	
КПС 803-37,6	В рамы КП45152-1, КП45164-1	37,6	1 шт.	0,093	
КПС 803-41	В створку с откр. наружу КПС 199	41	1 шт.	0,102	
КП4509-1			1 п.м	2,755	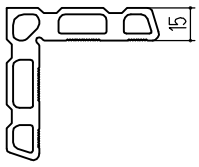
КП4509-1-40	В створку (паз 16 мм) КПС 1145	40	1 шт.	0,11	
КПС 699			1 п.м	2,829	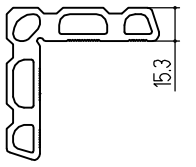
КПС 699-40	В створку (паз 16 мм) КПС 1145	40	1 шт.	0,113	
КПС 804	**Штифт 5х9,5 (КПМ.07.01)**		1 п.м	2,54	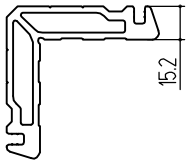
КПС 804-40	В створку (паз 16 мм) КПС 1145	40	1 шт.	0,102	
КП4561			1 п.м	3,418	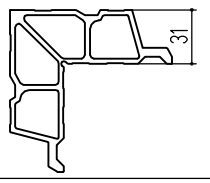
КП4561-37	В рамы КПС 201, КПС 201-1, КПС 202, КПС 202-1, КПС 203, КПС 203-1, КПС 553, в створку КПС 468-1	37	1 шт.	0,126	
КПС 806	**Штифт 5х14 (КПМ.07.02)**		1 п.м	3,403	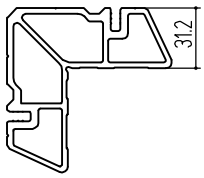
КПС 806-37	В рамы КПС 201, КПС 201-1, КПС 202, КПС 202-1, КПС 203, КПС 203-1, КПС 553, в створку КПС 468-1	37	1 шт.	0,126	
КП4528			1 п.м	6,075	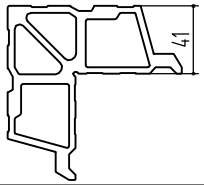
КП4528-24	В маятн, раздвижные двери КПС 336	24	1 шт.	0,146	
КП4528-30	В двери КПС 081, КПС 082, КПС 083	30	1 шт.	0,182	
КП4528-37/30	В дверную створку КПС 082/КПС 083	37	1 шт.	0,182	
КПС 278			1 п.м	4,331	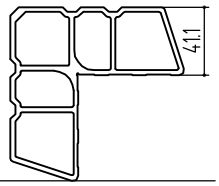
КП4528-24	В маятн, раздвижные двери КПС 336	24	1 шт.	0,104	
КП4528-30	В двери КПС 081, КПС 082, КПС 083	30	1 шт.	0,13	
КП4528-37/30	В дверную створку КПС 082/КПС 083	37	1 шт.	0,13	

ТАБЛИЦА ПРИМЕНЯЕМОСТИ ЗАКЛАДНЫХ

	ШИФР	НАЗНАЧЕНИЕ	L, мм	МАССА, кг		ВИД
УГЛОВЫЕ ЗАКЛАД.	**КПС 807**	**Штифт 5х14 (КПМ.07.02)**		1 п.м	4,175	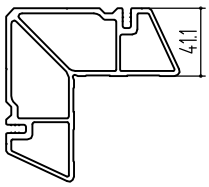
	КП4528-24	В маятн, раздвижные двери КПС 336	24	1 шт.	0,1	
	КП4528-30	В двери КПС 081, КПС 082, КПС 083	30	1 шт.	0,125	
	КП4528-37/30	В дверную створку КПС 082/КПС 083	37	1 шт.	0,125	
	КП4528-37/30-1	В дверную створку КПС 082/КПС 083	37	1 шт.	0,125	
СТОЕЧНЫЕ ЗАКЛАДНЫЕ	**КП4543**			1 п.м	1,55	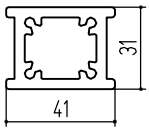
	КП4543-100 в низ-верх стоек	В пилоны стоек КП45429, КПС 073	100	1 шт.	0,155	
	КП4543-300 стык стоек		300	1 шт.	0,465	
	КПС 079			1 п.м	1,216	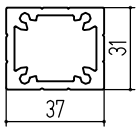
	КПС 079-100 в низ-верх стоек	В стойки КПС 073-КПС 078, КПС 187-КПС 189, КПС 201-КПС 203-1, КПС 390, КПС 391, КПС 428-КПС 431, КПС 553, КПС 589, КПС 679- КПС 682, КПС 732, КПС 786, КПС 787, КПС 810-КПС 812, КПС 843, КПС 844, КПС 959, КПС 973- КПС 975, КПС 1064, КПС 1066, КПС 1076, КПС 1077, КПС 1186, КПС 1187, КПС 1206, КПС 1207, КПС 1231, КПС 1268	100	1 шт.	0,122	
	КПС 079-300 стык стоек		300	1 шт.	0,365	
	КПС 395			1 п.м	1,04	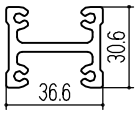
	КПС 395-100 в верх-низ стоек		100	1 шт.	0,104	
	КПС 1084			1 п.м	0,95	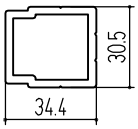
	КПС 1084-300 стык стоек при установке КПП-39	В стойки КПС 075-КПС 077, КПС 390, КПС 391, КПС 428-КПС 431, КПС 589, КПС 679-КПС 682, КПС 786, КПС 787, КПС 959, КПС 1077, КПС 1186, КПС 1187, КПС 1206, КПС 1207	300	1 шт.	0,285	
	КПС 792			1 п.м	0,921	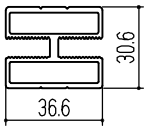
	КПС 792-300 стык стоек	В стойки КПС 074, КПС 187-КПС 189, КПС 553, КПС 732, КПС 810- КПС 812, КПС 843, КПС 844, КПС 973- КПС 975, КПС 1066, КПС 1076, КПС 1268	300	1 шт.	0,276	
	КПС 960			1 п.м	1,224	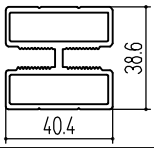
	КПС 960-300 стык стоек	В стойки КПС 075, КПС 589, КПС 786, КПС 959	300	1 шт.	0,367	
	КПС 887			1 п.м	1,175	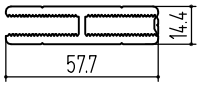
	КПС 887-300 стык стоек	В стойки КПС 076, КПС 077, КПС 428-КПС 430, КПС 681, КПС 682	300	1 шт.	0,353	
	КПС 941			1 п.м	0,672	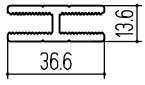
	КПС 941-300 стык стоек	В стойки КП45429, КПС 813, КПС 879, КПС 886, КПС 922, КПС 1102, КПС 1265-КПС 1267, КПС 1295, КПС 1296	300	1 шт.	0,202	
	КПС 788			1 п.м	0,582	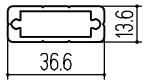
	КПС 788-100 в низ-верх стоек	В стойки КП45152-КП45152-2, КП45164-КП45164-2, КП45429, КПС 080, КПС 090, КПС 091, КПС 813, КПС 922, КПС 1102, КПС 1265-КПС 1267, КПС 1295, КПС 1296	100	1 шт.	0,058	
	КПС 788-300 стык стоек		300	1 шт.	0,175	
	КПС 433			1 п.м	1,159	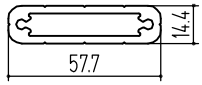
	КПС 433-100 в низ-верх стоек	В стойки КПС 076, КПС 077, КПС 428-КПС 430, КПС 681, КПС 682	100	1 шт.	0,116	
	КПС 433-300 стык стоек		300	1 шт.	0,348	
	КПС 398			1 п.м	1,283	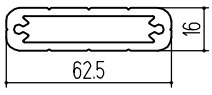
	КПС 398-100 в низ-верх стоек	В стойки КПС 386, КПС 389, КПС 397, КПС 687, КПС 923, КПС 1230	100	1 шт.	0,128	
	КПС 398-300 стык стоек		300	1 шт.	0,385	

ТАБЛИЦА ПРИМЕНЯЕМОСТИ ЗАКЛАДНЫХ

	ШИФР	НАЗНАЧЕНИЕ	L, мм	МАССА, кг		ВИД
СТОЕЧНЫЕ ЗАКЛАДНЫЕ	**КПС 1159**			1 п.м	0,498	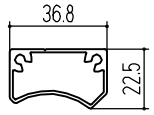
	КПС 1159-100 в низ стоек	В стойку КПС 686	100	1 шт.	0,05	
	КПС 1159-300 стык стоек		300	1 шт.	0,149	
	КПС 1160			1 п.м	0,409	
	КПС 1160-300 стык стоек	В стойки КПС 386, КПС 397	300	1 шт.	0,123	
ИМПОСТНЫЕ ЗАКЛАДНЫЕ	**КПС 154**			1 п.м	1,118	КПС 154 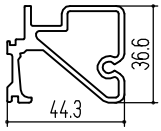
	КПС 789-1			1 п.м	1,11	
	КПС 396			1 п.м	0,558	
	КПС 154-14	В ригели КП45152-КП45152-2, КП45164-КП45164-2, КП45429, КПС 080, КПС 090, КПС 091, КПС 172, КПС 392-1, КПС 489, КПС 590-КПС 593, КПС 650, КПС 816, КПС 958, КПС 996, КПС 1102, КПС 1065, КПС 1123, КПС 1124, КПС 1188, КПС 1189, КПС 1232, КПС 1233, КПС 1265-КПС 1267	14	1 шт.	0,016	
	КПС 789-1-14				0,016	КПС 789-1 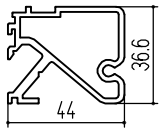
	КПС 396-14				0,008	
	КПС 154-31	В ригели КПС 073-КПС 077, КПС 201-КПС 203-1, КПС 390, КПС 391, КПС 553, КПС 589, КПС 679- КПС 682, КПС 732, КПС 786, КПС 787, КПС 810-КПС 812, КПС 843, КПС 844, КПС 885, КПС 1064, КПС 1076, КПС 1077, КПС 1186, КПС 1187, КПС 1206, КПС 1207, КПС 1231, КПС 1268	31	1 шт.	0,035	
	КПС 789-1-31				0,034	
	КПС 396-31				0,017	КПС 396 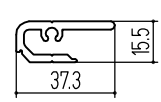
	КПС 1269			1 п.м	1,102	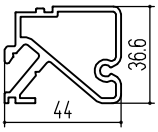
	КПС 1269-14	В ригели - см. выше, со стойками КПС 1265-КПС 1267, КПС 1295, КПС 1296, КПС 1320-КПС 1324	14	1 шт.	0,015	
	КПС 1269-31	В ригели - см. выше, со стойками КПС 1265-КПС 1267, КПС 1295, КПС 1296, КПС 1320-КПС 1324	31	1 шт.	0,034	
	КПС 200	**Винт установоч. М6х10 DIN 913 (914)**		1 п.м	1,129	
	КПС 200-14-1 с винтом М6х14 DIN 963, с фрезеровк.	В ригели КП45152-КП45152-2, КП45164-КП45164-2, КП45429, КПС 080, КПС 090, КПС 091, КПС 172, КПС 392-1, КПС 489, КПС 590-КПС 593, КПС 650, КПС 816, КПС 958, КПС 996, КПС 1102, КПС 1065, КПС 1123, КПС 1124, КПС 1188, КПС 1189, КПС 1232, КПС 1233, КПС 1265-КПС 1267	14	1 шт.	0,02	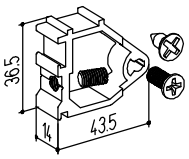
	КПС 200-14-2 с винтом М6х14 DIN 963, с фаской					
	КПС 200-14-3 с винтом 5,5х13 DIN 7982, с фрезеровк.					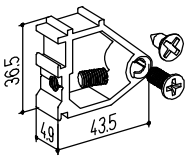
	КПС 200-14-4 с винтом 5,5х13 DIN 7982, с фаской					
	КПС 200-31-1 с винтом М6х14 DIN 963, с фрезеровк.	В ригели КПС 073-КПС 077, КПС 201-КПС 203-1, КПС 390, КПС 391, КПС 553, КПС 589, КПС 679- КПС 682, КПС 732, КПС 786, КПС 787, КПС 810-КПС 812, КПС 843, КПС 844, КПС 885, КПС 1064, КПС 1076, КПС 1077, КПС 1186, КПС 1187, КПС 1206, КПС 1207, КПС 1231, КПС 1268	31	1 шт.	0,04	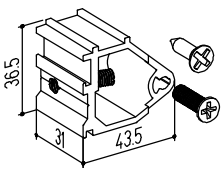
	КПС 200-31-2 с винтом М6х14 DIN 963, с фаской					
	КПС 200-31-3 с винтом 5,5х13 DIN 7982, с фрезеровк.					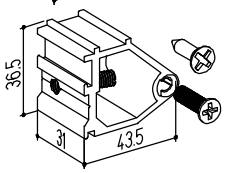
	КПС 200-31-4 с винтом 5,5х13 DIN 7982, с фаской					
	КПС 1292			1 п.м	0,306	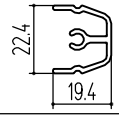
	КПС 1292-24	В ригели - КПС 1291, со всеми системными стойками	24	1 шт.	0,007	

УПЛОТНИТЕЛИ

НАЗНАЧЕНИЕ	ВИД	ШИФР
Наружный уплотнитель заполнения (уплотнитель притвора)	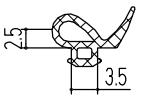	КПУ-19 (0,035)
	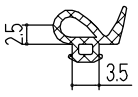	КПУ-19-1 (0,034)
	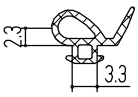	ЭТ-077 (0,03)
	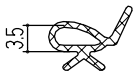	9GO/42 (0,031)
	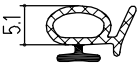	ЭТ-025 (0,037)
	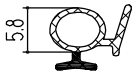	ЭТ-25 (0,032)
Внутренний уплотнитель заполнения	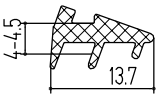	ТПУ-004ММ (0,055)
	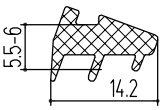	КПУ-204 (0,059)
	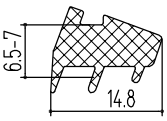	КПУ-208 (0,099)
	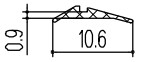	9GO/04
	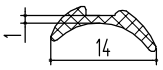	ЭТ-012 (0,035)
	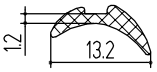	ЭТ-012П (0,04)
	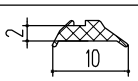	ЭЗУ-212 или ALT-0015 (0,04)
	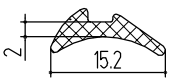	ЭТ-011П (0,04)
	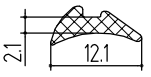	ЭТ-011 (0,035)
	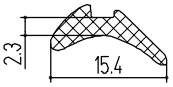	ЭТ-010 (0,035)
	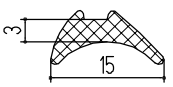	ЭТ-096 (0,07)
	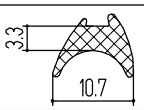	ЭТ-257-1
Уплотнитель притвора оконных створок	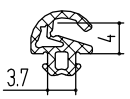	РМ-113 или ТПУ-006-1 (0,032)
	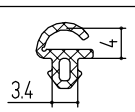	ТПУ-006ММ (0,031)

НАЗНАЧЕНИЕ	ВИД	ШИФР
Уплотнитель заполнения 4 мм раздвижных створок	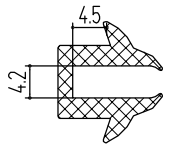	КПУ-16-1 (0,102) ЭТ-127
	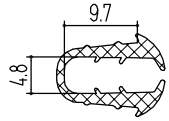	ЭТ-019.1 (0,07)
	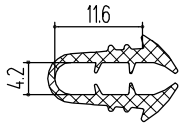	9GO/69
	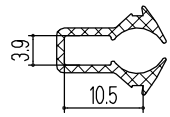	ЭТ-144 (0,058)
Уплотнитель заполнения 4-5 мм раздвижных створок	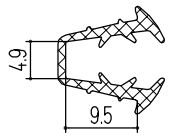	ЭТ-090 (0,069)
	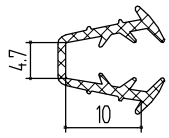	ЭТ-127 (0,066)
Уплотнитель заполнения 5 мм раздвижных створок	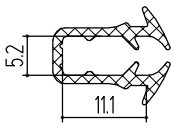	ЭТ-034 (0,074)
	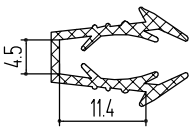	9GO/71
	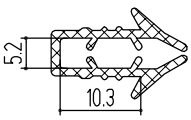	ЭТ-193
	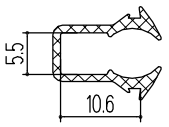	ЭТ-163
Уплотнитель заполнения 6 мм раздвижных створок	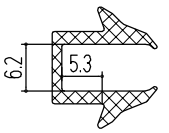	ЭТ-058 (0,092)
	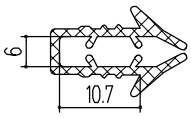	9GO/67
	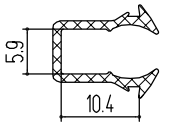	ЭТ-166 (0,056)
Уплотнитель притвора оконных створок	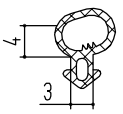	P5 (0,035)

УПЛОТНИТЕЛИ

НАЗНАЧЕНИЕ	ВИД	ШИФР
Заглушка ригеля (штучно и метражом)	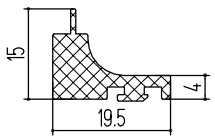	КПУ-218 (0,088) ЭТ-240 (0,142)
	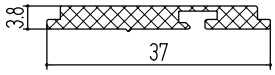	КПУ-219 (0,086)
	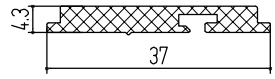	ЭТ-204 (0,16)
	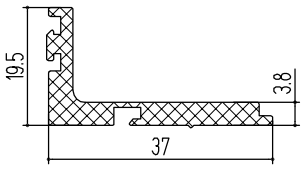	КПУ-220 (0,132)
	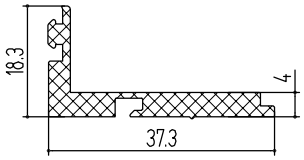	ЭТ-207 (0,2)
Уплотнитель температурного шва стойки	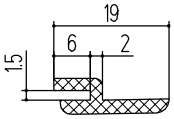	ЭТ-213 (0,084)

НАЗНАЧЕНИЕ	ВИД	ШИФР
Щеточный уплотнитель притвора раздв. створок	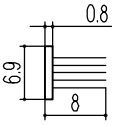	PB69 800-3P Schlegel
Щеточный уплотнитель притвора дверей	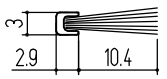	SK 10134 Schlegel
Щеточный уплотнитель противомос-китных сеток	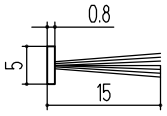	Фетр 5х15 9FE/12
Шнур противомос-китных сеток	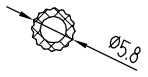	GO/20 СТН-0539-04
	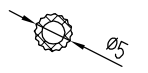	ЭТ-043П
	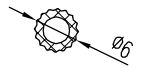	ЭТ-044П

Материалы, применяемые для изготовления уплотнителей:
- ЗАО "Уралэластотехника" (ТПУ-***, КПУ-***, РМ-***) - EPDM;
- ООО "Снабсервис" (ЭТ-***) - ТРЕ, ПВХ;
- ООО "Футура", г. Казань (ТПУ-***) - ТРЕ-SEBS;
- ООО ЭЗ "Уралполимер" (КПУ-***) - ТРЕ.

ЗАГЛУШКИ

ШИФР	НАЗНАЧЕНИЕ	МАТЕРИАЛ	МАССА, кг/шт.	ВИД
КПП-39	Дренажная вставка в стойки с внутренним пилоном	Полиамид	0,00215	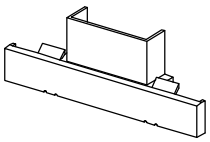
КПП-42 КПП-42-1	Комплект заглушек в бесштульповые двери (на "ленивую" створку)	Полиамид	0,003	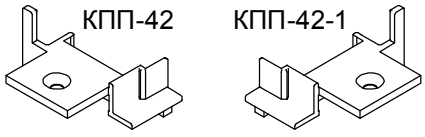
СТН-1013	Крышка дренажного отверстия	Полиэтилен	0,0013	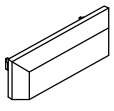
СТН-0982	Заглушка отверстий декоративная Ø12 мм		0,006	
Спейсер-24	Направляющая в раздвижные двери	ПВХ	0,262, кг/м	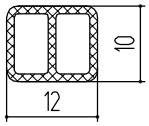

ДЕТАЛИ ИЗ ПЛАСТМАССЫ

ПОДКЛАДКИ L = 100 мм

ШИФР	НАЗНАЧЕНИЕ	МАТЕРИАЛ	МАССА, кг/шт.	ТОЛЩ., мм	ВИД
КПП-23-1	Подкладка фиксирующая и опорная под стекло и стеклопакет	ПВХ	0,00075	1	
КПП-23-2			0,0015	2	
КПП-23-3			0,00225	3	
КПП-22-1	Подкладка фиксирующая и опорная под стекло и стеклопакет	ПВХ	0,00125	1	
КПП-22-2			0,0025	2	
КПП-22-3			0,00375	3	
КПП-25-1	Подкладка фиксирующая и опорная под стекло и стеклопакет	ПВХ	0,0019	1	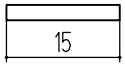
КПП-25-2			0,0038	2	
КПП-25-3			0,0056	3	
КПП-28-1	Подкладка фиксирующая и опорная под стекло и стеклопакет	ПВХ	0,0023	1	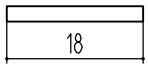
КПП-28-2			0,0046	2	
КПП-28-3			0,0069	3	

СТАЛЬНЫЕ ДЕТАЛИ

ШИФР	НАЗНАЧЕНИЕ	МАССА, кг/шт.	ВИД
КПМ.05.01	Выравнивающий уголок в окна и дверные створки с фальцем	0,02	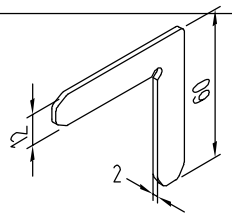
КПМ.07.01	Штифт Ø5х9,5 в угловые закладные КПС 802, КПС 803, КПС 804	0,015	
КПМ.07.02	Штифт Ø5х14 в угловые закладные КПС 806, КПС 807	0,022	
ADS 001	Клипса установочная из нержавеющей стали для установки и фиксации листовых нащельников толщиной 0,5-2 мм (ООО "Авто-ДетальСервис")	0,005	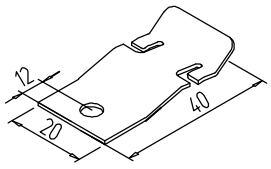

ТАБЛИЦА ПРИМЕНЯЕМОСТИ ЗАКЛАДНЫХ MONTICELLI

ШИФР	НАЗНАЧЕНИЕ	L, мм	H, мм	B, мм	Ø отв.	A, мм	Размер отв.	ВИД
0432	Угловая закладная в профили с полостью 11,4х42,4	40,8	9,9	36,5	10,5	14,5	11х6	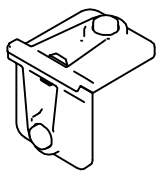
4135	Угловая закладная в профили с полостью 14,4х37,4 или 14,4х38	36,8	13,9	41	10,5	20,2	11х6	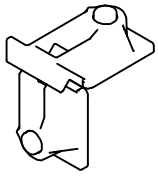
4136	Угловая закладная в профили с полостью 31,4х37,4	36,4	30,8	41	10,5	20,2	11х6	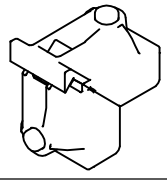
1551	Импостная закладная в профили с полостью 14,4х37,4 или 14,4х38	36,8	13,9	30,5	10			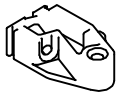
1551	Импостная закладная в профили с полостью 31,4х37,4	36,8	30,3	30,5	10			

КОМПЛЕКТЫ ФУРНИТУРЫ ОКОН

1. **FAPIM**:
- комплект фурнитуры для поворотно-откидной створки GALI CUBE, паз типа "Provedal";
- комплект фурнитуры для поворотной створки, паз типа "Provedal";
- комплект фурнитуры для поворотной створки с открыванием наружу Fapim RAMSES, паз типа "Provedal".

2. **GIESSE**:
- комплект фурнитуры для поворотной створки, паз типа "Provedal";
- рычаг OMBU для створок с открыванием наружу.

3. **WINKHAUS**:
- комплект фурнитуры для поворотно-откидной створки, фурнитурный паз 16 мм;
- комплект фурнитуры для поворотной створки, фурнитурный паз 16 мм.

4. **STUBLINA**:
- комплект фурнитуры для поворотно-откидной створки, паз типа "Provedal";
- комплект фурнитуры для поворотной створки, паз типа "Provedal".

5. **ООО "Сатурн"**:
- комплект фурнитуры для поворотно-откидной створки СТН-1850-100, паз типа "Проведаль";
- комплект фурнитуры для поворотной створки СТН-1850-150, паз типа "Проведаль".

6. **SAVIO**:
- ограничитель и закрыватель для створок с открыванием наружу, код 1206.

Примечание:
1. Подробная информация о фурнитуре для окон представлена в разделе "Фурнитура окон, деталировки".
2. Информация о фурнитуре носит ознакомительный характер.
3. При заказе требуется консультация специалиста.
4. При установке фурнитуры необходимо руководствоваться монтажной схемой.

ЗАМКИ И РУЧКИ ДЛЯ РАЗДВИЖНЫХ СТВОРОК

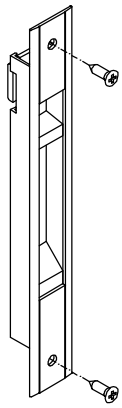

Ручка-защелка BESTWIND CI/25

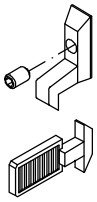

BESTWIND CI/89 Накладка и язычок к ручке-защелке CI/25

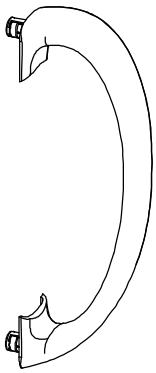

Ручка FAPIM арт. 5010B

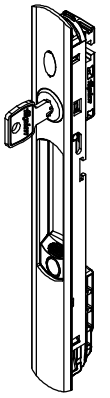

Ручка-защелка FAPIM арт. 5004BB

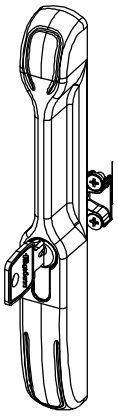

Ручка-защелка FAPIM арт. 5016

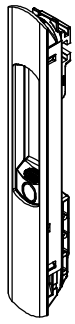

Ручка-защелка FAPIM арт. 5000BB



Арт. 5023B Язычок к ручке-защелке FAPIM

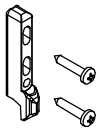

Арт. 5030A Накладка к ручке-защелке FAPIM

ПРОКЛАДКИ И ВСТАВКИ

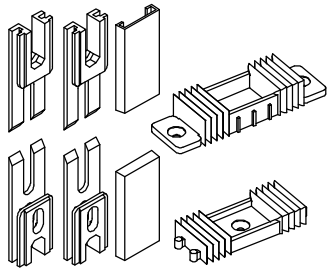

BESTWIND KT/30
Набор прокладок , вставок и заглушек внутреннего крепления для раздвижных створок

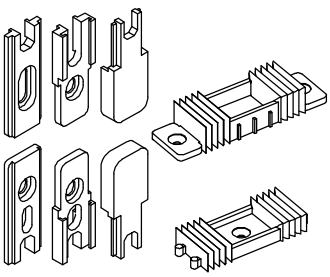

BESTWIND KT/31
Набор прокладок , вставок и заглушек внешнего крепления для раздвижных створок

РОЛИКИ ДЛЯ РАЗДВИЖНЫХ СТВОРОК

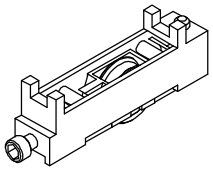

Ролик регулируемый BESTWIND RU/04

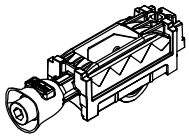

Ролик регулируемый FAPIM арт. 5325EF

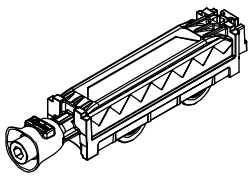

Ролик регулируемый FAPIM арт. 5325FF

ПЕТЛИ ДВЕРНЫЕ НАКЛАДНЫЕ

CTH

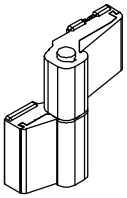

Двухсекционные петли арт. CTH-0611, м/о 64,5 мм, 90 кг

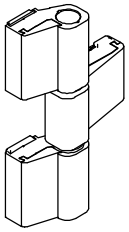

Трехсекционные петли арт. CTH-0611-10, м/о 64,5 мм, 130 кг

FAPIM

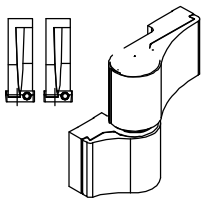

Двухсекционные петли арт. 7000Vi, м/о 60 мм, арт. 7010Vi, м/о 67 мм, компл. закладных арт. 6620Vi

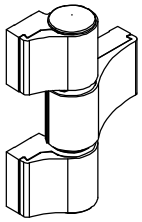

Трехсекционные петли арт. 7003Vi, м/о 60 мм, арт. 7013Vi, м/о 67 мм, компл. закладных арт. 6621Vi

WALA



Двухсекционные петли арт. WX8010456X, м/о 67 мм, компл. закладных арт. WX80SU4700

Трехсекционные петли арт. WX8010457X, м/о 67 мм, компл. закладных арт. WX80SU4710

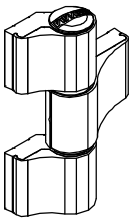

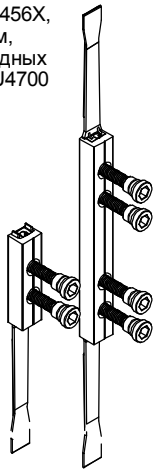

GIESSE Domina Classic

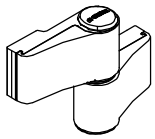

Двухсекционные петли арт. 06170, м/о 62,5 мм, 120 кг, компл. закладных арт. 05200000N

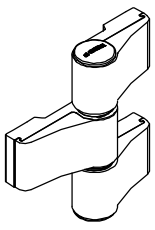

Трехсекционные петли арт. 06171, м/о 62,5 мм, 160 кг, компл. закладных арт. 05201000N

Stublina

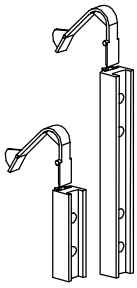

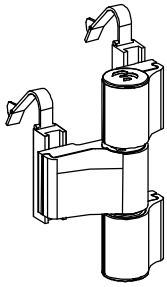

Трехсекционная петля арт. 2108.00, м/о 61 мм, компл. закладн. арт. 2150.95

ФУРНИТУРА, НЕ ВОШЕДШАЯ В КОМПЛЕКТЫ

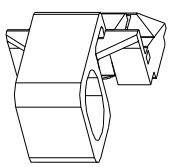

Защелка створки FAPIM арт. 3217

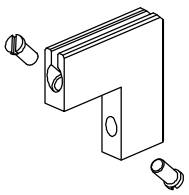

BESTWIND, уголок противомоскитной сетки, арт. 9ES/70

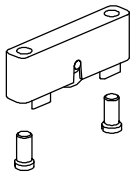

BESTWIND, ролик противомоскитной сетки, арт. 8RU/104

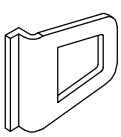

CTH, ручка противомоскитной сетки, арт. CTH-0539.08

КОМПЛЕКТУЮЩИЕ ДЕТАЛИ И ФУРНИТУРА

НАЖИМНЫЕ ГАРНИТУРЫ

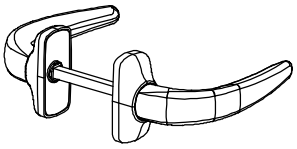

FAPIM, комплект дверной ручки-защелки, 65х30 мм, арт. 2050 - одинарная, арт. 2051i - двойная

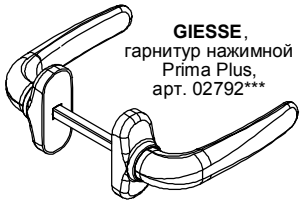

GIESSE, гарнитур нажимной Prima Plus, арт. 02792***

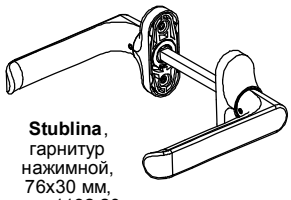

Stublina, гарнитур нажимной, 76х30 мм, арт. 1132.20

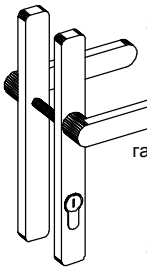

CTH гарнитур, 246х32 мм, м/о 92 мм (KFV, TITAN), арт. CTH-0555-03; м/о 85 мм, арт. CTH-0555-13

CTH гарнитур, 246х32 мм, с механизмом самовозврата: м/о 92 мм (KFV, TITAN), арт. CTH-1615-03; м/о 85 мм, арт. CTH-1615-13

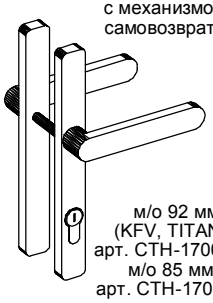

CTH гарнитур нажимной, 240х24 мм, с механизмом самовозврата

м/о 92 мм (KFV, TITAN), арт. CTH-1700-03; м/о 85 мм, арт. CTH-1700-13

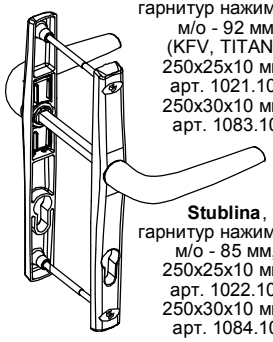

Stublina, гарнитур нажимной, м/о - 92 мм (KFV, TITAN), 250х25х10 мм, арт. 1021.10; 250х30х10 мм, арт. 1083.10

Stublina, гарнитур нажимной, м/о - 85 мм, 250х25х10 мм, арт. 1022.10; 250х30х10 мм, арт. 1084.10

НАКЛАДКИ НА ЦИЛИНДР



GIESSE, комплект накладок на цилиндр замка, 29,5х9,5, арт. 07058N

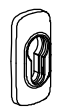

FAPIM, накладка на цилиндр замка, H>10 мм, арт. 2100B



KALE, накладка на цилиндр замка, 67х28х2, арт. KALE-503

Stublina, комплект накладок на цилиндр, 76х30х7, арт. 1024.00

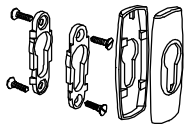

Stublina, комплект накладок на цилиндр, 76х30х6, арт. 1131.04

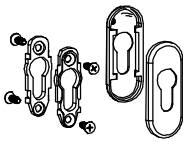

ШПИНГАЛЕТЫ

НАКЛАДНЫЕ, толщина 6 мм

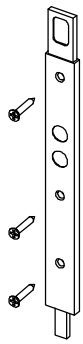

CTH, (ход ригеля 22 мм) 257х23 мм, арт. CTH-1702

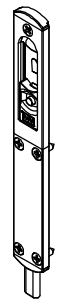

WALA, SLIM (ход ригеля 18 мм) 165х22 мм

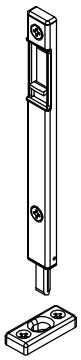

FAPIM, (ход 18 мм, с ответной планкой) 150х15 мм, арт. 3712; 440х15 мм, арт. 3713

НАКЛАДНЫЕ, толщина 8 мм

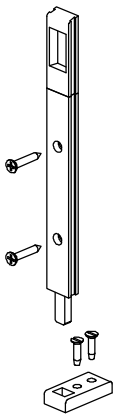

SAVIO, (ход 20 мм, с ответной планкой h=8 мм) 200х18 мм, арт. 1565/20

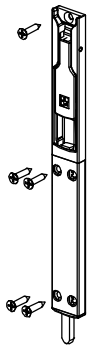

GIESSE, MAYA (ход 21 мм) 140х23 мм, арт.02080; 220х23 мм, арт.02081; 450х23 мм, арт.02082; 650х23 мм, арт.02083

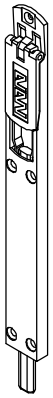

WALA,WN (ход ригеля 22 мм) 219х23 мм

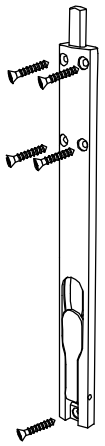

Stublina, (ход 22 мм) 225х22 мм, арт. 3060.00

ВРЕЗНЫЕ

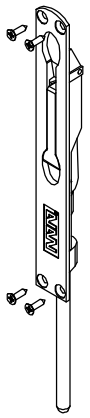

WALA, WL (ход ригеля 22 мм) 203х25х18 мм

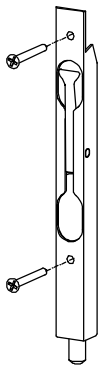

AGB

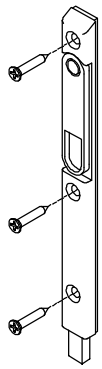

CTH, (ход ригеля 20 мм) 200х18х10 мм, арт. CTH-0827

НАКЛАДНЫЕ, внешние

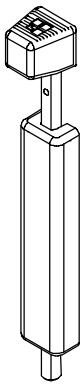

GIESSE, BULL (ход ригеля 40 мм, 205х28,4х16,2 мм) без ключа арт.02180; с ключом арт.02181

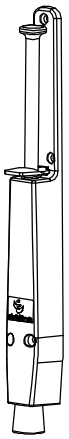

Stublina, (ход ригеля 106 мм, с резиновым наконечником) 355х41х41 мм, арт. 3066.00

ОТВЕТНЫЕ ПЛАНКИ ШПИНГАЛЕТА

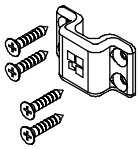

GIESSE, планка ответная шпингалета BULL, накладная, арт. 02182



GIESSE, планка ответная шпингалета BULL, в пол, Ø14 мм, арт. 02183

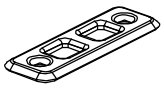

GIESSE, планка ответная универсальная, под ригель Ø6-8 мм, арт. 01326

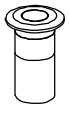

GIESSE, планка ответная шпингалета MAYA, в пол, с крышкой, Ø13,6 мм, арт. 02144



GIESSE, планка ответная шпингалета MAYA, в пол, Ø13,6 мм, арт. 02159

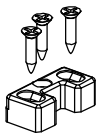

GIESSE, планка ответная регулируемая, 31х15,5х10 мм, арт. 01325

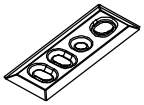

ООО ИПФ "ЮВЕНТА", планка 80х30х3,5 мм арт. ПОШ-87

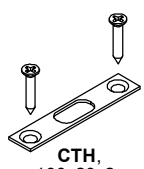

CTH, 100х20х2, арт. CTH-0818.13

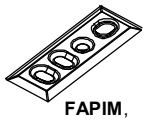

FAPIM, планка 80х30х3,5 мм арт. 3734



FAPIM, ответная часть, Ø15 мм, арт. 3738

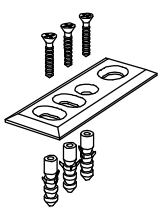

Stublina, планка 80х30х3,5 мм арт. 3009.00

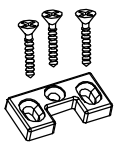

Stublina, планка ответная регулируемая, 31х15,5х5 мм, арт. 3014.10

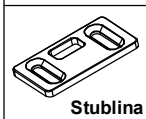

Stublina, планка 45х25х3 мм арт. 3012.30

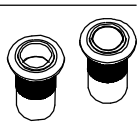

Stublina, планка ответная в пол, с крышкой, Ø14 мм, арт. 3110.00

ЗАМКИ ОДНОЗАПОРНЫЕ

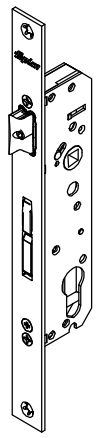

FAPIM, E=30 мм, арт. 2501B (падающий ригель, фалевая защелка); E=30 мм, арт. 2501F (падающий ригель, роликовая защелка)

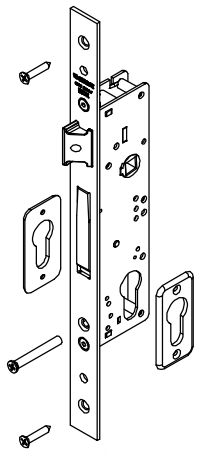

GIESSE, E=30 мм, арт. 04614 (падающий ригель, фалевая защелка); E=30 мм, арт. 04617 (падающий ригель, роликовая защелка)

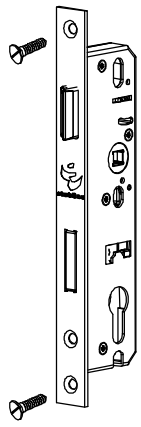

Stublina, E=29,5 мм, арт. 3021.00 (фалевая защелка); E=29,5 мм, арт. 3031.00 (роликовая защелка)

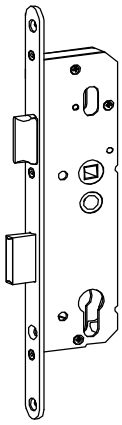

KFV, 49N PZV, E=25 мм, арт. 3292771 (фалевая защелка); 51 PZ, E=25 мм, арт. 3274459 (роликовая защелка)

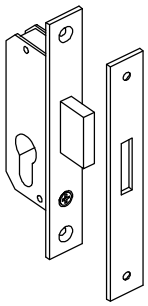

KFV, 50 PZ, E=25 мм, арт. 3251202 (в маятниковые двери на петлях FRIDAVO)

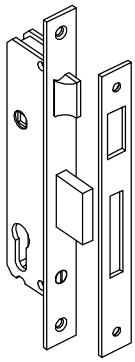

TITAN, E=30 мм, арт. 831/30 (фалевая защелка); E=30 мм, арт. 830/30 (роликовая защелка)

ОТВЕТНЫЕ ПЛАНКИ ЗАМКА

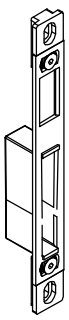

FAPIM, ответная часть ригеля и защелки замка, арт. 2618

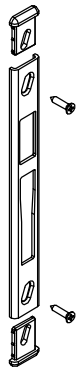

GIESSE, планка замка U-обр, 24x5 мм, арт. 04860



Stublina, планка замка, 21x3 мм, арт. 3016.10

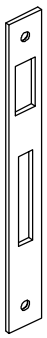

KFV, планка замка 24x3 мм, арт. 3100403

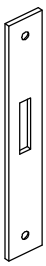

KFV, планка замка 24x3x120 мм, арт. 3319071

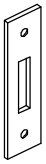

KFV, планка замка 24x3x90 мм, арт. 3246530

(в маятниковые двери на петлях FRIDAVO)

ЗАМКИ ОДНОЗАПОРНЫЕ

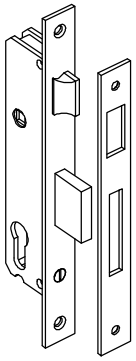

KALE, E=30 мм, арт. KALE-153-30 (фалевая защелка); E=30 мм, арт. KALE-155-30 (роликовая защелка)

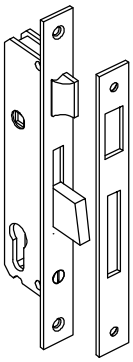

KALE, E=25 мм, арт. KALE-253 (падающий ригель, фалевая защелка); E=25 мм, арт. KALE-255 (падающий ригель, роликовая защелка)

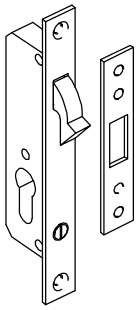

KALE, E=20 мм, арт. KALE-201-20 (в раздвижные двери)

Примечание:

1. Профильные цилиндры замков приведены в разделе "Фурнитура дверей, деталировки".

ФУРНИТУРА ДЛЯ МАЯТНИКОВЫХ ДВЕРЕЙ

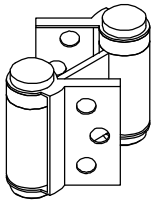

Петли для маятниковых дверей FRIDAVO (ассортимент см. раздел "Фурнитура дверей, деталировки")

РОЛИКИ ДЛЯ РАЗДВИЖНЫХ ДВЕРЕЙ

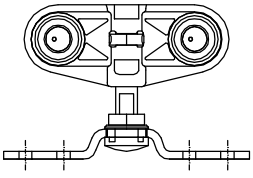

Комплект фурнитуры GEZE Rollan 40N/80

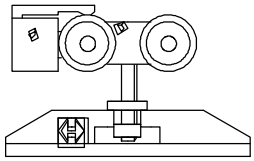

Комплект фурнитуры НАЙДИ

ДВЕРНЫЕ РУЧКИ ООО "САТУРН"

СТН-0205А

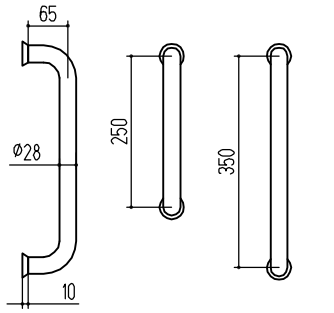

СТН-0206А

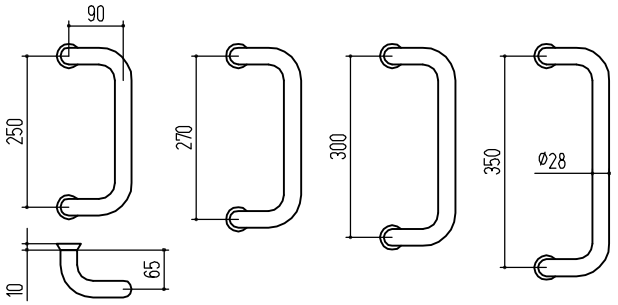

СТН-1033

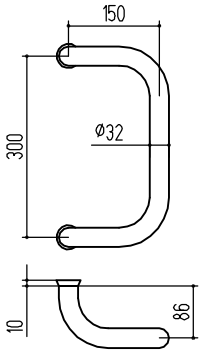

СТН-0208А

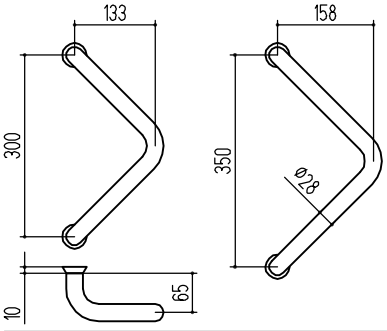

СТН-0207А

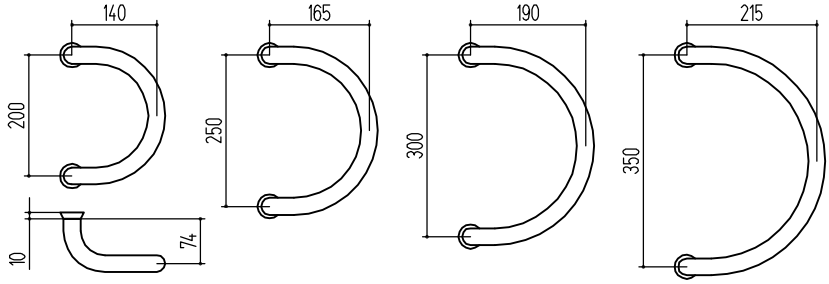

ДВЕРНЫЕ РУЧКИ КОМПАНИИ "ФУрал"

РД-01

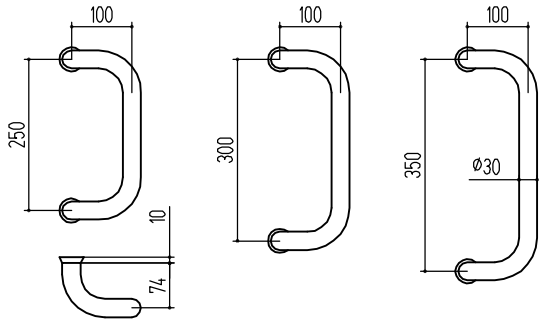

РД-02

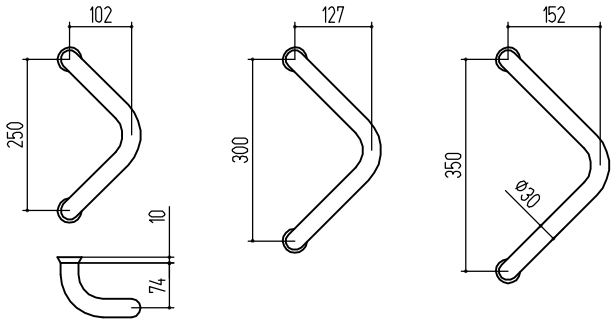

РД-03

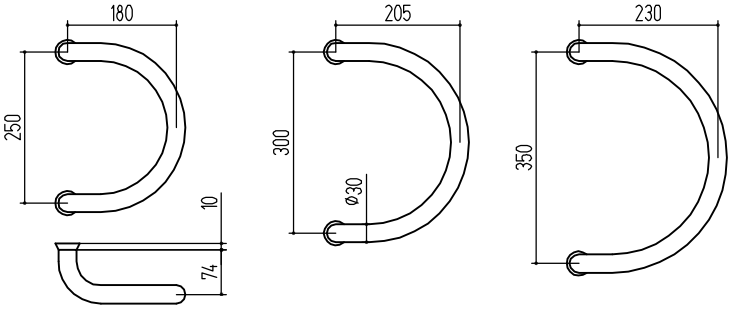

РД-04

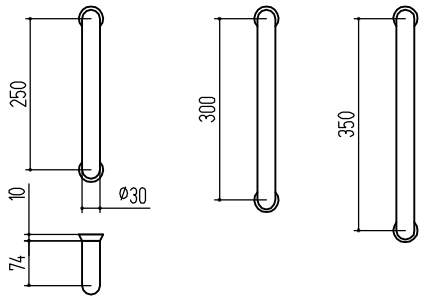

ДВЕРНЫЕ РУЧКИ КОМПАНИИ "Stublina"

арт. 1017.00	арт. 1017.10	арт. 1019.00	арт. 1019.10	арт. 1037.10	арт. 1037.20

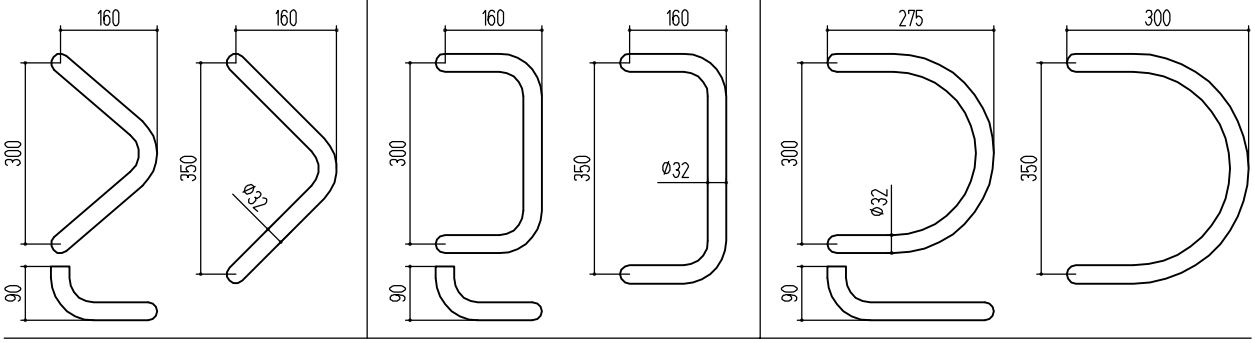

Примечание: L=28+D (мм), где L - длина шпильки, D - толщина профиля.

ОКНА, БАЛКОННЫЕ РАМЫ

НОМЕНКЛАТУРА ОКОН

ТИП ОКНА	МАКСИМАЛЬНЫЕ РАЗМЕРЫ СТВОРКИ (А х Н)	МИНИМАЛЬНЫЕ РАЗМЕРЫ СТВОРКИ (А х Н)
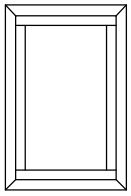		
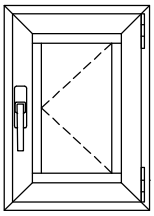	1200 x 2100	410 x 550
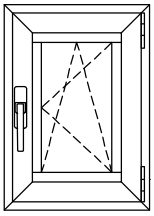	1200 x 2100	355 x 600
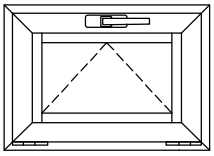	2100 x 1200	400 x 320
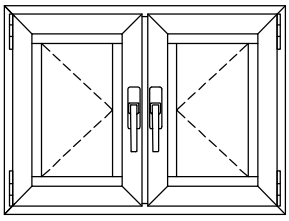	(1200 + 1200) x 1600	(410 + 410) x 550
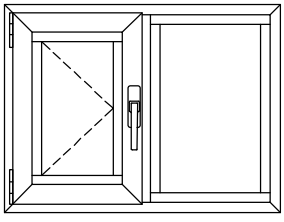	1200 x 2100	410 x 550

НОМЕНКЛАТУРА ОКОН

ТИП ОКНА	МАКСИМАЛЬНЫЕ РАЗМЕРЫ СТВОРКИ (А х Н)	МИНИМАЛЬНЫЕ РАЗМЕРЫ СТВОРКИ (А х Н)
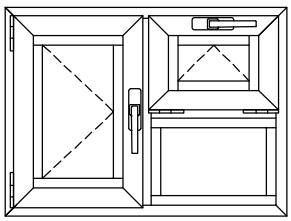	1200 x 2100 + 2100 x 1200	410 x 550 + 400 x 320
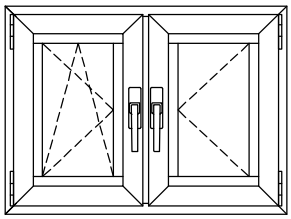	1200 x 2100 + 2100 x 1200	355 x 550 + 410 x 550
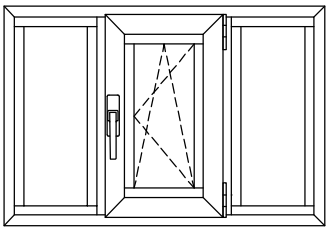	1200 x 2100	355 x 600
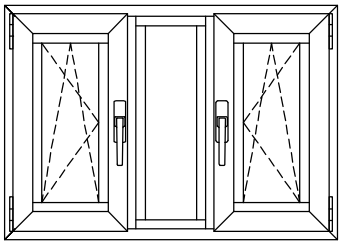	(1200 + 1200) x 2100	(355 + 355) x 600
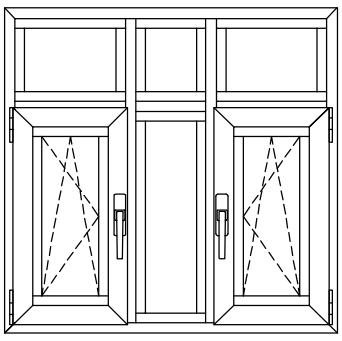	(1200 + 1200) x 2100	(355 + 355) x 600

Примечание:

1. Максимальные размеры открывающихся элементов (оконных и балконных дверных створок) должны соответствовать требованиям ГОСТ 21519-2003 "Блоки оконные из алюминиевых сплавов".
2. Минимальные размеры створок задаются по рекомендациям производителей фурнитуры.

Глухое окно

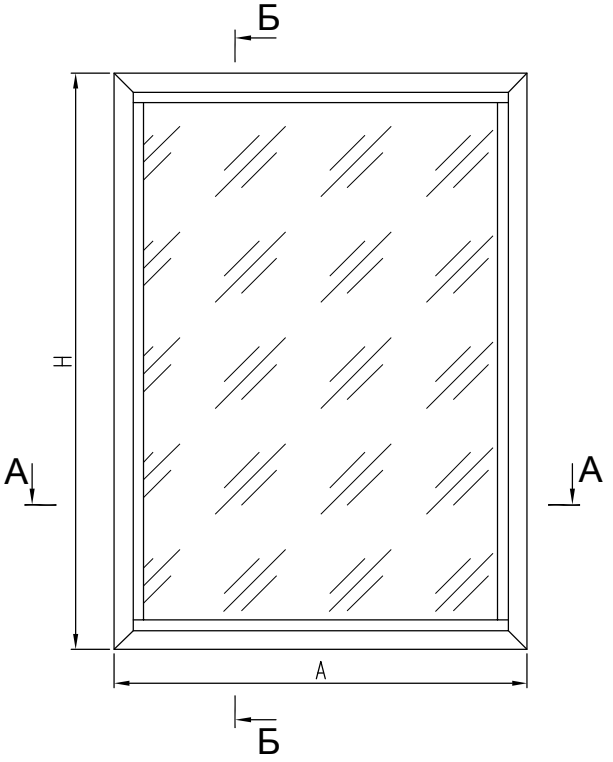

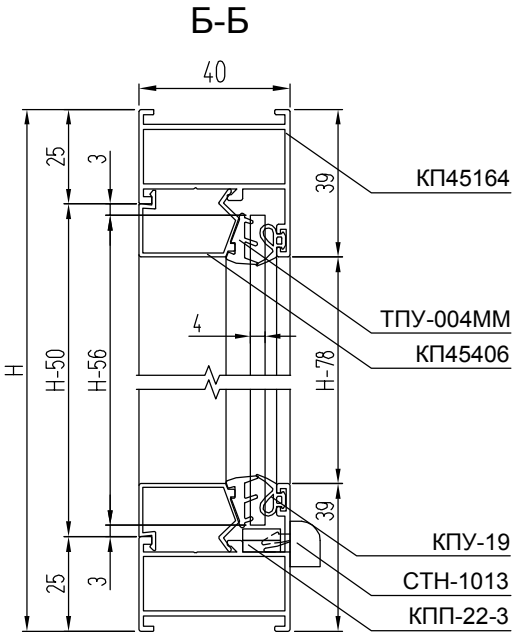

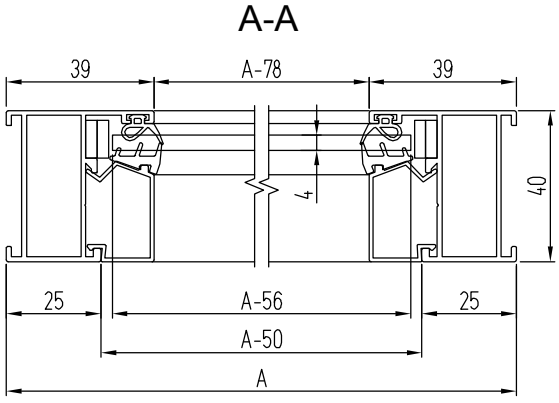

Вариант
со штапиком КП45166

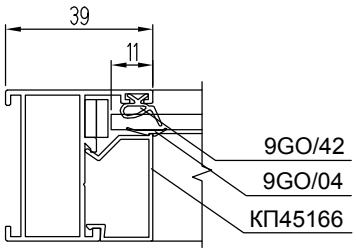

КОМПЛЕКТУЮЩИЕ ИЗДЕЛИЯ

КП45486-37	Закладная рамы угловая L = 37 мм	4
КПП-22-3	Подкладка под стекло	8
СТН-1013	Крышка дренажного отверстия	2

АЛЮМИНИЕВЫЕ ПРОФИЛИ

ШИФР	НАЗНАЧЕНИЕ	РАЗМЕР	ВИД	КОЛ-ВО
КП45164	Стойка рамы	Н		2
КП45164	Перекладина рамы верхняя	А		1
КП45164	Перекладина рамы нижняя	А		1
КП45406	Штапик горизонтальный	А - 50		2
КП45406	Штапик вертикальный	Н - 78		2

УПЛОТНИТЕЛИ

ТПУ-004ММ	Уплотнитель стекла	L = 2Н + 2А - 0,256, м
КПУ-19	Уплотнитель стекла	L = 2Н + 2А - 0,256, м

РАЗМЕРЫ ЗАПОЛНЕНИЯ

Стекло S = 4 мм ГОСТ 111-2014	Н - 56	А - 56

Окно со створкой

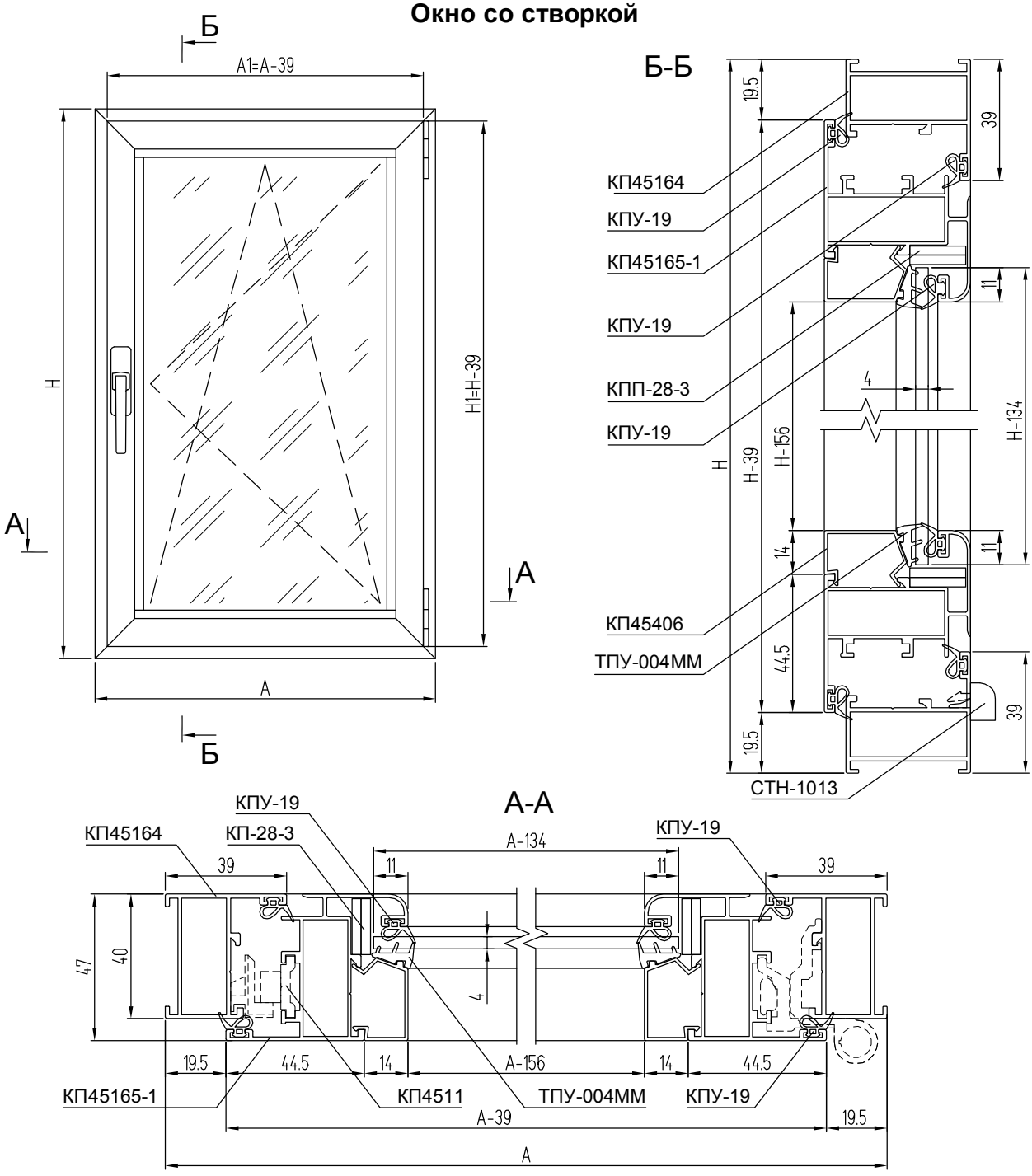

КОМПЛЕКТУЮЩИЕ ИЗДЕЛИЯ

КП45486-37	Закладная рамы угловая L = 37 мм	4
КП45486-37	Закладная створки угловая L = 37 мм	4
	Комплект фурнитуры (см. каталог)	1
КПП-28-3	Подкладка под стекло (+4 шт. для поворотно-откидного окна)	8
СТН-1013	Крышка дренажного отверстия	2

УПЛОТНИТЕЛИ

ТПУ-004ММ	Уплотнитель стекла	L=2Н+2А-0,568, м
КПУ-19	Уплотнитель стекла и притвора	L=6Н+6А-0,844, м

РАЗМЕРЫ ЗАПОЛНЕНИЯ

Стекло S = 4 мм ГОСТ 111-2014	Н - 134	А - 134

АЛЮМИНИЕВЫЕ ПРОФИЛИ

ШИФР	НАЗНАЧЕНИЕ	РАЗМЕР	ВИД	КОЛ-ВО
КП45164	Стойка рамы	Н		2
КП45164	Перекладина рамы	А		2
КП45165-1	Стойка створки	Н - 39		2
КП45165-1	Перекладина створки	А - 39		2
КП45406	Штапик горизонтальный	А - 128		2
КП45406	Штапик вертикальный	Н - 156		2
КП4511	Планка ножниц	См. каталог		1 комплект
КП4511	Планка передвижная	См. каталог		1 комплект

Окно со створкой и глухой частью



КОМПЛЕКТУЮЩИЕ ИЗДЕЛИЯ

КП45486-37	Закладная рамы угловая L = 37 мм	4
КП45486-37	Закладная створки угловая L = 37 мм	4
КПС 200-14	Закладная Т-образного соединения L = 14 мм	2
	Комплект фурнитуры (см. каталог)	1
КПП-22-3	Подкладка под стекло	8
КПП-28-3	Подкладка под стекло (+4 шт. для поворотно-откидного окна)	8
СТН-1013	Крышка дренажного отверстия	2

Вариант со штапиком КП45166 и створкой КП45165-2

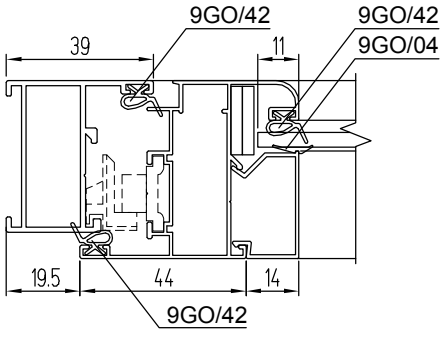

Вариант с широкой створкой КПС 468-1

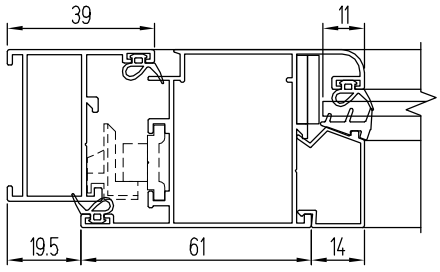

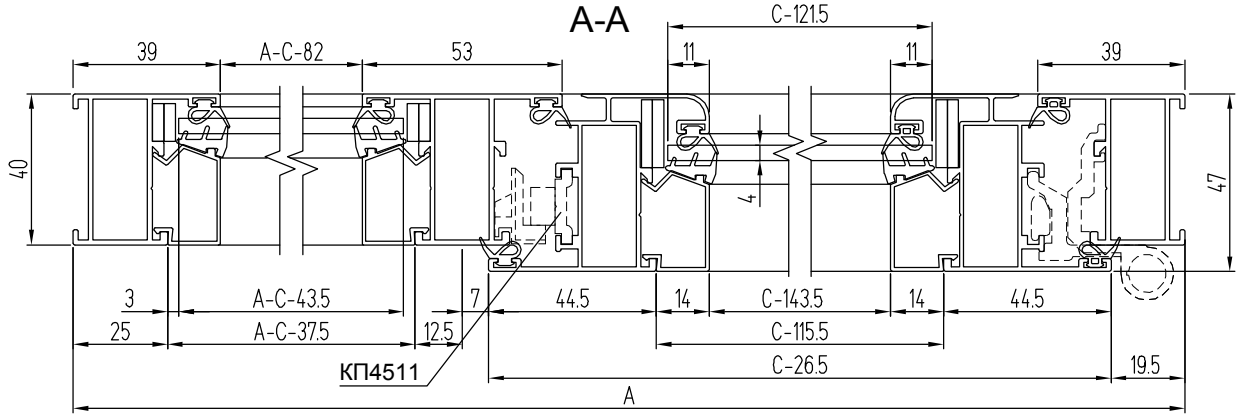

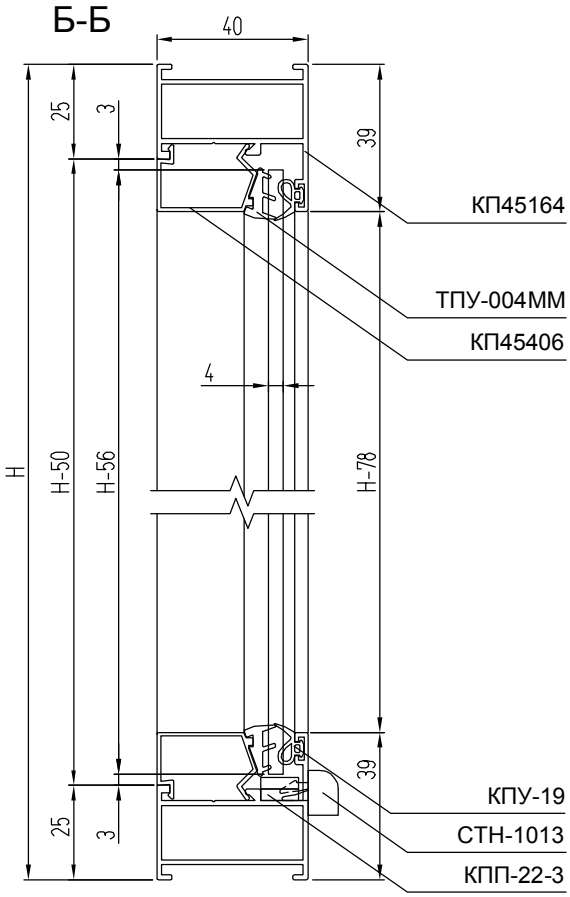

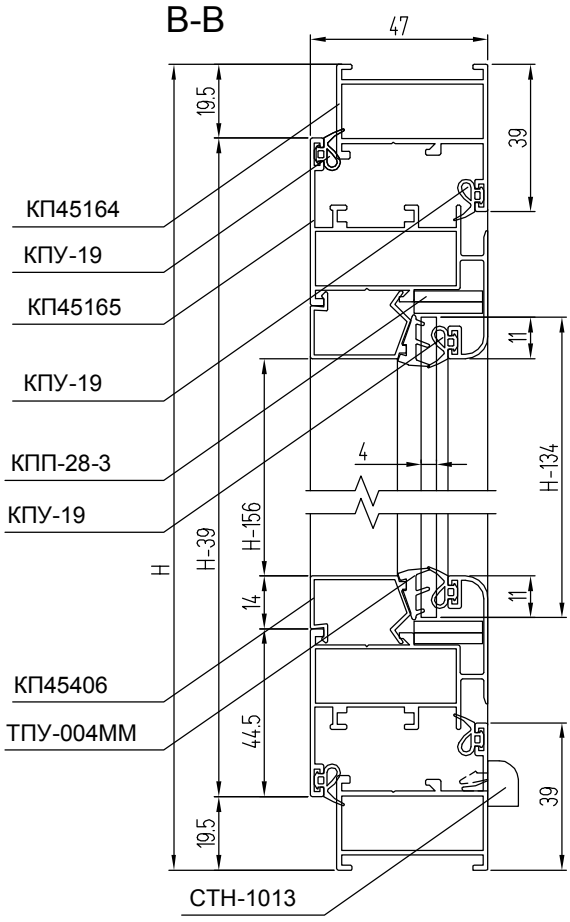

АЛЮМИНИЕВЫЕ ПРОФИЛИ

ШИФР	НАЗНАЧЕНИЕ	РАЗМЕР	ВИД	КОЛ-ВО
КП45164	Стойка рамы	Н		2
КП45164	Перекладина рамы верхняя	А		1
КП45164	Перекладина рамы нижняя	А		1
КП45152	Импост	Н - 50		1
КП45165-1	Стойка створки фурнитурная	Н - 39		1
КП45165-1	Стойка створки	Н - 39		1
КП45165-1	Перекладина створки верхняя	С - 26,5		1
КП45165-1	Перекладина створки нижняя	С - 26,5		1
КП45406	Штапик створки горизонтальный	С - 115,5		2
КП45406	Штапик створки вертикальный	Н - 156		2
КП45406	Штапик горизонтальный	А - С - 37,5		2
КП45406	Штапик вертикальный	Н - 78		2
КП4511	Планка ножниц	См. каталог		1 комплект
КП4511	Планка передвижная	См. каталог		1 комплект

УПЛОТНИТЕЛИ

ТПУ-004ММ	Уплотнитель стекла	L = 4Н + 2А - 0,774, м
КПУ-19	Уплотнитель стекла и притвора	L = 8Н + 2А + 4С - 1,116, м

РАЗМЕРЫ ЗАПОЛНЕНИЯ

Стекло створки S = 4 мм ГОСТ 111-2014	Н - 134	С - 121,5
Стекло глухой части S = 4 мм ГОСТ 111-2014	Н - 56	А - С - 43,5

Окно со структурной створкой

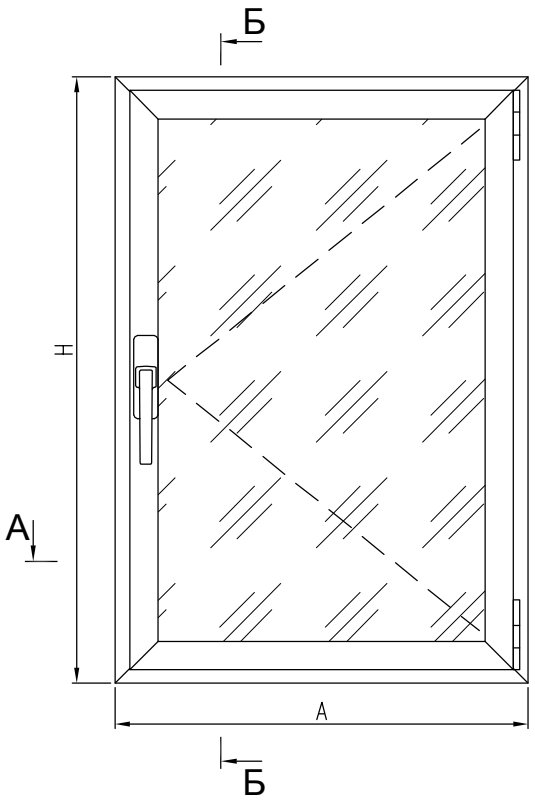

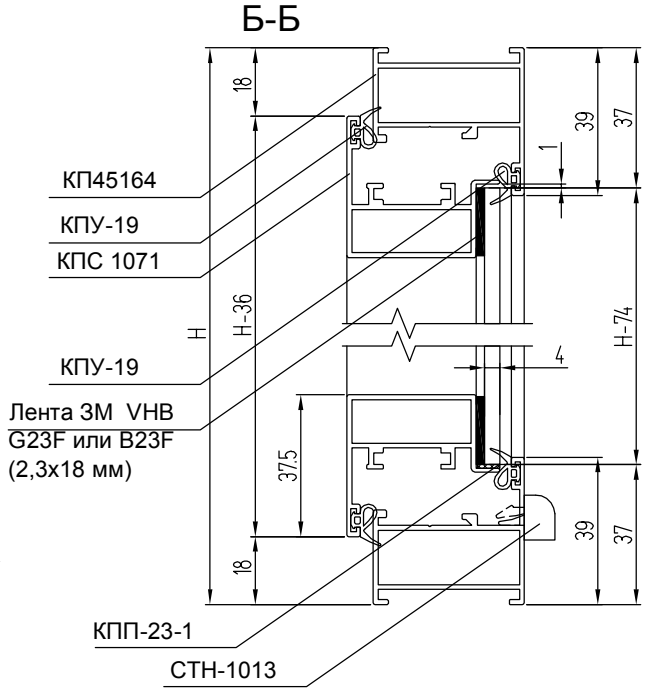

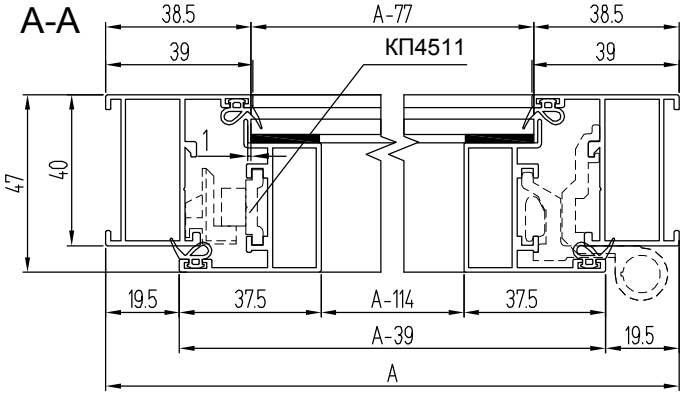

А-А Вариант с заполнением 5 мм

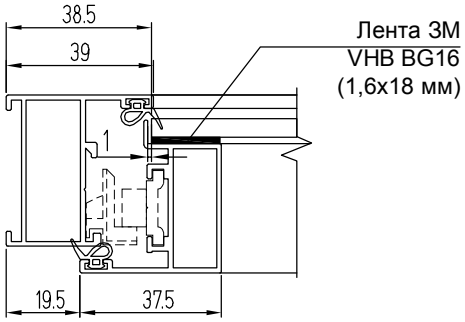

КОМПЛЕКТУЮЩИЕ ИЗДЕЛИЯ

КП45486-37	Закладная рамы угловая L=37 мм	4
КП45522-31,2	Закладная створки угловая L=31,2 мм	4
См. каталог	Комплект поворотной фурнитуры	1
КПП-23-1	Подкладка под стекло	2
СТН-1013	Крышка дренажного отверстия	2

УПЛОТНИТЕЛИ

КПУ-19	Уплотнитель притвора	L = 4Н + 4А - 0,3, м
Лента 3М VHB G23F или B23F (2,3х18 мм)	Уплотнитель стекла 4 мм	L = 2Н + 2А - 0,3, м
Лента 3М VHB BG16 (1,6х18 мм)	Уплотнитель стекла 5 мм	L = 2Н + 2А - 0,3, м

РАЗМЕРЫ ЗАПОЛНЕНИЯ

Стекло S = 4 или 5 мм ГОСТ 111-2014	Н - 74	А - 77

АЛЮМИНИЕВЫЕ ПРОФИЛИ

ШИФР	НАЗНАЧЕНИЕ	РАЗМЕР	ВИД	КОЛ-ВО
КП45164	Стойка рамы	Н		2
КП45164	Перекладина рамы верхняя	А		1
КП45164	Перекладина рамы нижняя	А		1
КПС 1071	Стойка створки	Н - 36		1+1
КПС 1071	Перекладина створки верхняя	А - 39		1
КПС 1071	Перекладина створки нижняя	А - 39		1
КП4511	Планка передвижная	См. каталог		1 комплект

Примечание: со структурной створкой применяется только поворотная фурнитура .

Окно со створкой с фурнитурным пазом 16 мм

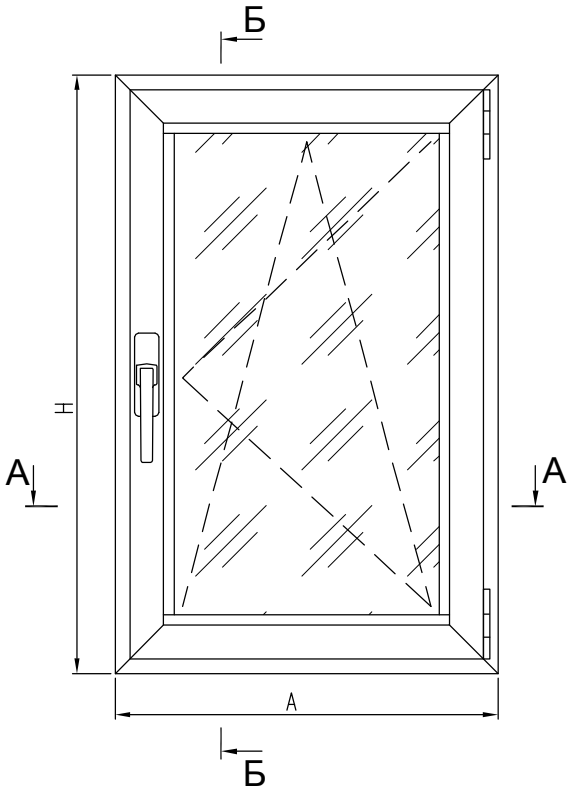

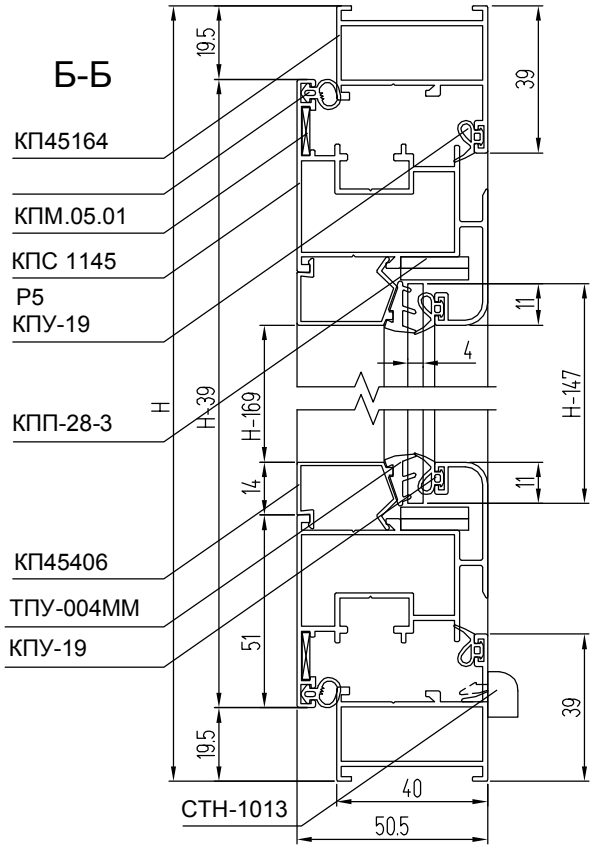

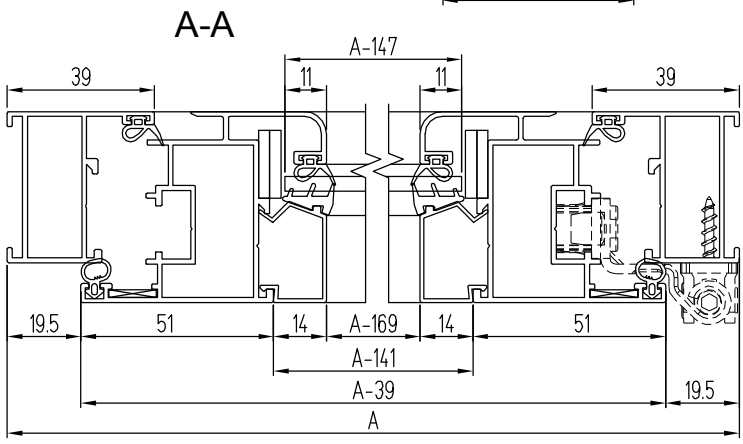

УПЛОТНИТЕЛИ

ТПУ-004ММ	Уплотнитель стекла	L=2H+2A-0,62, м
КПУ-19	Уплотнитель стекла и притвора	L=4H+4A-0,86, м
Р5	Упл-ль притвора	L=2H+2A-0,15, м

КОМПЛЕКТУЮЩИЕ ИЗДЕЛИЯ

КП45486-37	Закладная рамы угловая L=37 мм	4
КП4509-1-40	Закладная створки угловая L=40 мм	4
WINKHAUS	Комплект фурнитуры	1
КПП-28-3	Подкладка под стекло (+4 шт. для поворотно-откидного окна)	8
КПМ.05.01	Уголок выравнивающий	4
СТН-1013	Крышка дренажного отверстия	2

РАЗМЕРЫ ЗАПОЛНЕНИЯ

Стекло S = 4 мм ГОСТ 111-2014	Н - 147	А - 147

АЛЮМИНИЕВЫЕ ПРОФИЛИ

ШИФР	НАЗНАЧЕНИЕ	РАЗМЕР	ВИД	КОЛ-ВО
КП45164	Стойка рамы	Н		2
КП45164	Перекладина рамы верхняя	А		1
КП45164	Перекладина рамы нижняя	А		1
КПС 1145	Стойка створки	Н - 39		1+1
КПС 1145	Перекладина створки верхняя	А - 39		1
КПС 1145	Перекладина створки нижняя	А - 39		1
КП45406	Штапик горизонтальный	А - 141		2
КП45406	Штапик вертикальный	Н - 169		2

Окно со створкой с открыванием наружу
(петли типа PROVEDAL, элементы запирания - Fapim RAMSES)

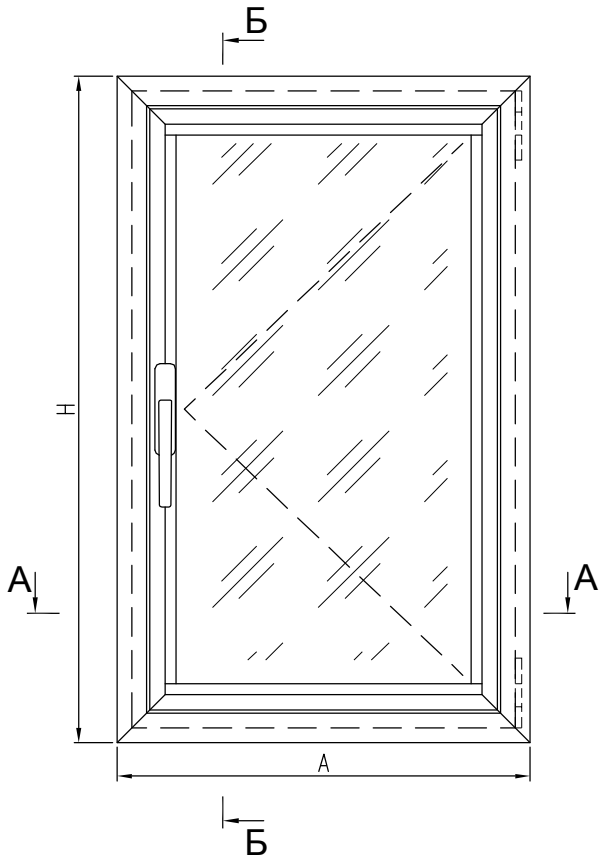

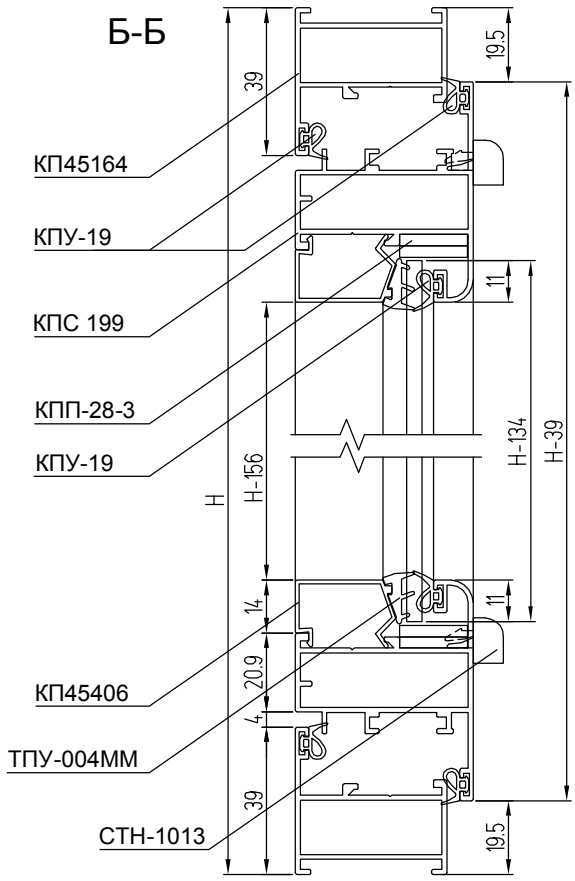

Вариант
со штапиком КП45166



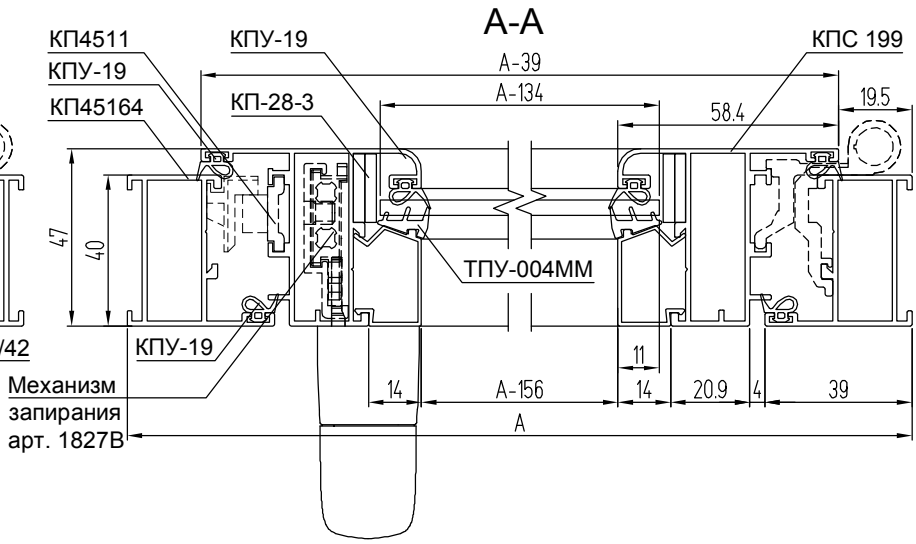

КОМПЛЕКТУЮЩИЕ ИЗДЕЛИЯ

КП45486-37	Закладная рамы угловая L = 37 мм	4
КП45486-41	Закладная створки угловая L = 41 мм	4
	Комплект фурнитуры (см. каталог)	1
КПП-28-3	Подкладка под стекло	8
СТН-1013	Крышка дренажного отверстия	4

УПЛОТНИТЕЛИ

ТПУ-004ММ	Уплотнитель стекла	L=2Н+2А-0,568, м
КПУ-19	Уплотнитель стекла и притвора	L=6Н+6А-0,844, м

РАЗМЕРЫ ЗАПОЛНЕНИЯ

Стекло S = 4 мм ГОСТ 111-2014	Н - 134	А - 134

АЛЮМИНИЕВЫЕ ПРОФИЛИ

ШИФР	НАЗНАЧЕНИЕ	РАЗМЕР	ВИД	КОЛ-ВО
КП45164	Стойка рамы	Н		2
КП45164	Перекладина рамы	А		2
КПС 199	Стойка створки	Н - 39		2
КПС 199	Перекладина створки	А - 39		2
КП45406	Штапик горизонтальный	А - 128		2
КП45406	Штапик вертикальный	Н - 156		2
КП4511	Планка передвижная	См. каталог		1 комплект

БАЛКОНЫ С РАСПАШНЫМИ СТВОРКАМИ

Фрагмент балкона с одной распашной створкой с открыванием внутрь на стойках с внутренним пилоном (вид из помещения)

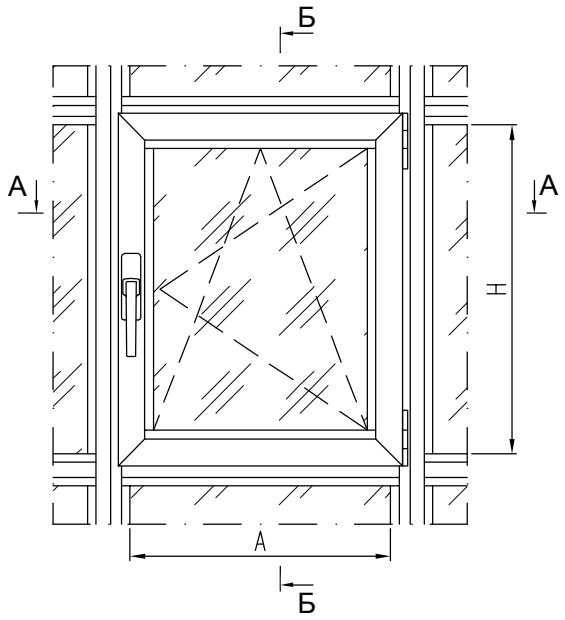

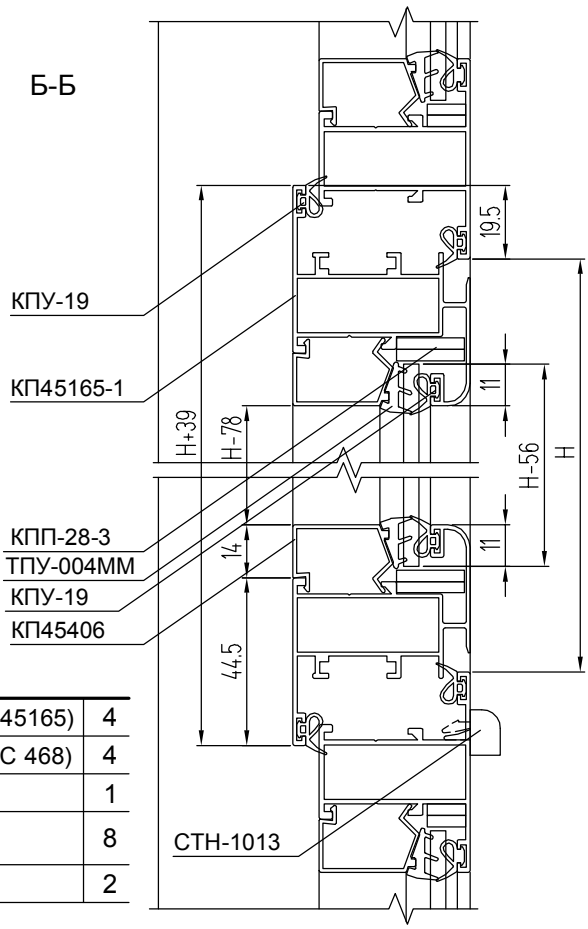

КОМПЛЕКТУЮЩИЕ ИЗДЕЛИЯ

КП45486-37	Закладная створки угловая L = 37 мм (с КП45165)	4
КП4561-37	Закладная створки угловая L = 37 мм (с КПС 468)	4
	Комплект фурнитуры (см. каталог)	1
КПП-28-3	Подкладка под стекло (+4 шт. для поворотно-откидного окна)	8
СТН-1013	Крышка дренажного отверстия	2

АЛЮМИНИЕВЫЕ ПРОФИЛИ

ШИФР	НАЗНАЧЕНИЕ	РАЗМЕР		ВИД	КОЛ-ВО
		с КП45165-1	с КПС 468-1		
КП45165-1	Стойка створки фурнитурная	Н + 39			1
КП45165-1	Стойка створки	Н + 39			1
КП45165-1	Перекладина створки верхняя	А + 39			1
КП45165-1	Перекладина створки нижняя	А + 39			1
КП45406	Штапик вертикальный	Н - 78	Н - 112		2
КП45406	Штапик горизонтальный	А - 50	А - 84		2
КП4511	Планка передвижная	См. каталог			1 комплект
КП4511	Планка ножниц	См. каталог			1 комплект

УПЛОТНИТЕЛИ

ТПУ-004ММ	Уплотнитель стекла	L = 2Н + 2А - 0,25, м
КПУ-19	Уплотнитель стекла и притвора	L = 6Н + 6А + 0,06, м

РАЗМЕРЫ ЗАПОЛНЕНИЯ

Стекло S = 4 мм ГОСТ 111-2014 (с КП45165-1)	Н - 56	А - 56
Стекло S = 4 мм ГОСТ 111-2014 (с КПС 468-1)	Н - 90	А - 90

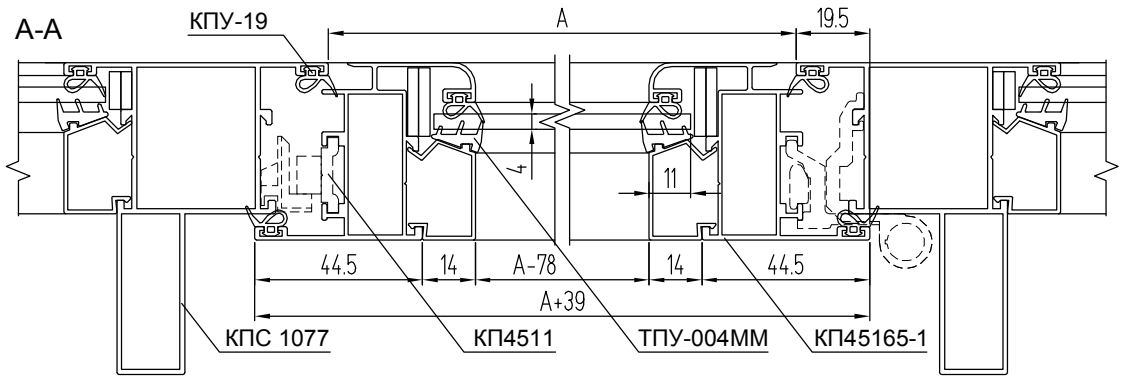

Фрагмент балкона с одной распашной створкой с открыванием внутрь на стойках с широким внутренним пилоном (вид из помещения)

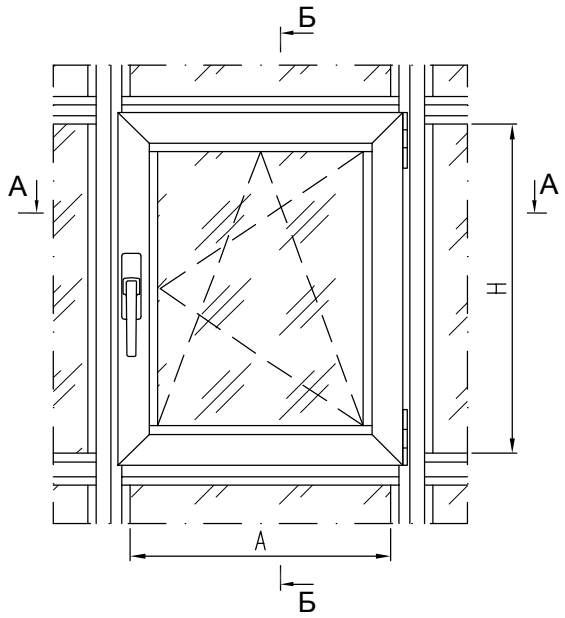

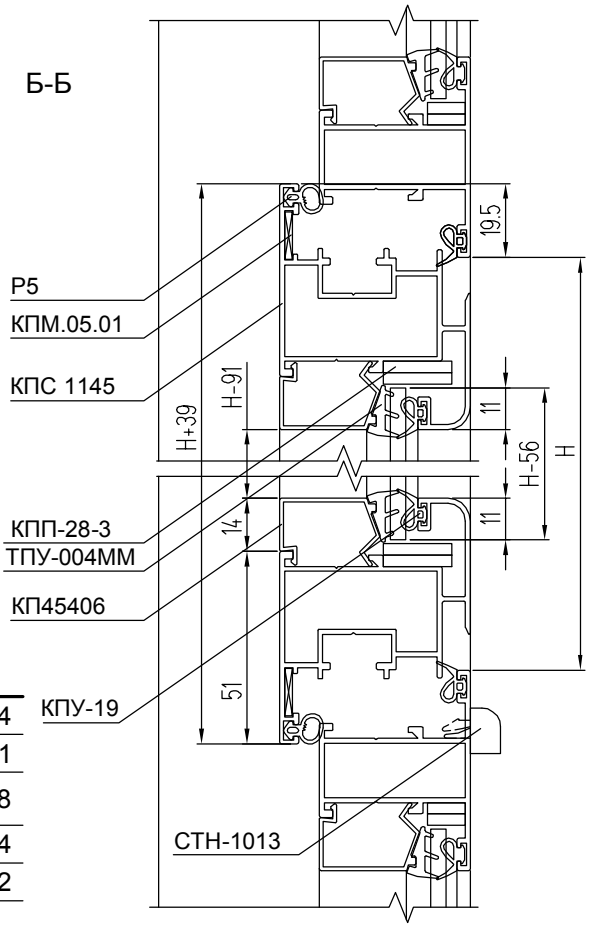

КОМПЛЕКТУЮЩИЕ ИЗДЕЛИЯ

КП4509-1-40	Закладная створки угловая L = 37 мм	4
WINKHAUS	Комплект фурнитуры (см. каталог)	1
КПП-28-3	Подкладка под стекло (+4 шт. для поворотно-откидного окна)	8
КПМ.05.01	Уголок выравнивающий	4
СТН-1013	Крышка дренажного отверстия	2

АЛЮМИНИЕВЫЕ ПРОФИЛИ

ШИФР	НАЗНАЧЕНИЕ	РАЗМЕР	ВИД	КОЛ-ВО
КПС 1145	Стойка створки фурнитурная	Н + 39		1
КПС 1145	Стойка створки	Н + 39		1
КПС 1145	Перекладина створки верхняя	А + 39		1
КПС 1145	Перекладина створки нижняя	А + 39		1
КП45406	Штапик вертикальный	Н - 91		2
КП45406	Штапик горизонтальный	А - 63		2
КП4511	Планка передвижная	См. каталог		1 комплект
КП4511	Планка ножниц	См. каталог		1 комплект

УПЛОТНИТЕЛИ

ТПУ-004ММ	Уплотнитель стекла	L = 2Н + 2А - 0,3, м
КПУ-19	Уплотнитель стекла и притвора	L = 4Н + 4А - 0,2, м
Р5	Уплотнитель притвора	L = 2Н + 2А + 0,2, м

РАЗМЕРЫ ЗАПОЛНЕНИЯ

Стекло S = 4 мм ГОСТ 111-2014	Н - 69	А - 69

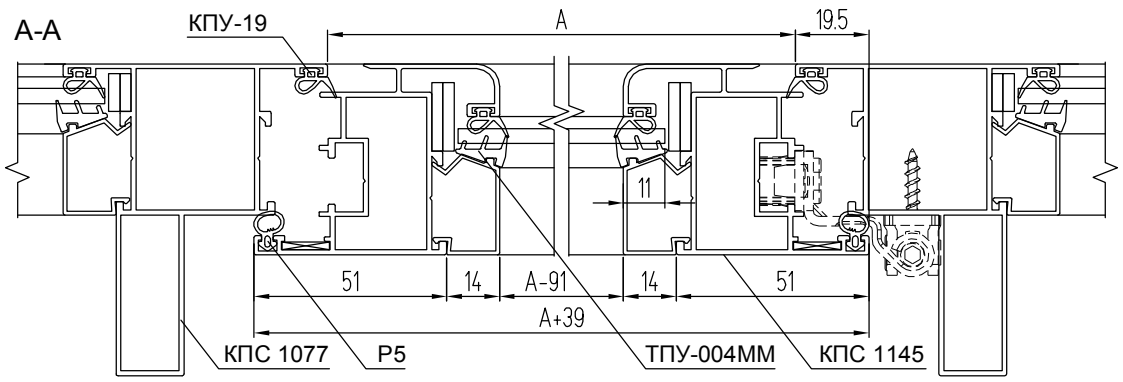

Фрагмент балкона с одной распашной структурной створкой с открыванием внутрь на стойках с внутренним пилоном

(вид из помещения)

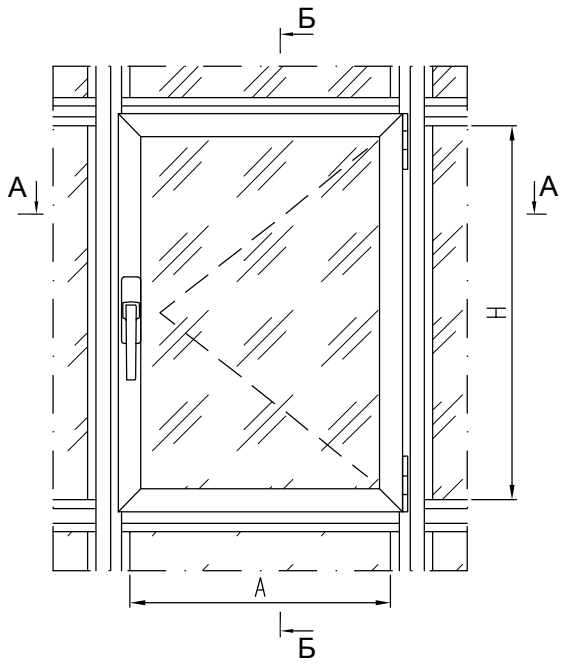

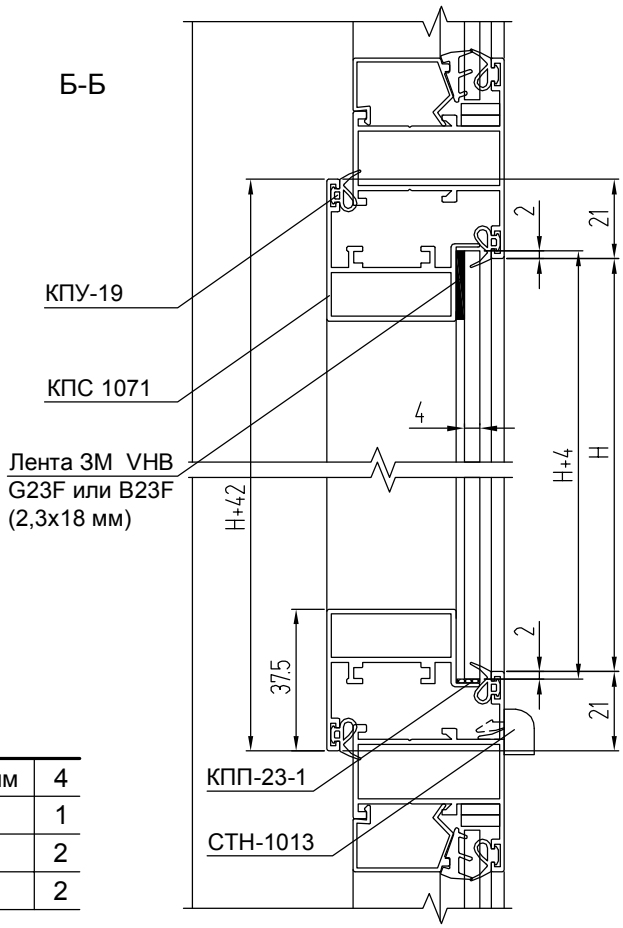

КОМПЛЕКТУЮЩИЕ ИЗДЕЛИЯ

КП45522-31,2	Закладная створки угловая L = 31,2 мм	4
	Комплект фурнитуры (см. каталог)	1
КПП-23-1	Подкладка под стекло	2
СТН-1013	Крышка дренажного отверстия	2

АЛЮМИНИЕВЫЕ ПРОФИЛИ

ШИФР	НАЗНАЧЕНИЕ	РАЗМЕР	ВИД	КОЛ-ВО
КПС 1071	Стойка створки фурнитурная	Н + 42		1
КПС 1071	Стойка створки	Н + 42		1
КПС 1071	Перекладина створки верхняя	А + 39		1
КПС 1071	Перекладина створки нижняя	А + 39		1
КП4511	Планка передвижная	См. каталог		1 комплект

УПЛОТНИТЕЛИ

Лента 3М VHB G23F или B23F (2,3х18 мм)	Уплотнитель стекла 4 мм	L = 2Н + 2А + 0,01, м
Лента 3М VHB BG16 (1,6х18 мм)	Уплотнитель стекла 5 мм	L = 2Н + 2А - 0,01, м
КПУ-19	Уплотнитель притвора	L = 4Н + 4А + 0,312, м

РАЗМЕРЫ ЗАПОЛНЕНИЯ

Стекло ГОСТ 111-2014	Н + 4	А + 1

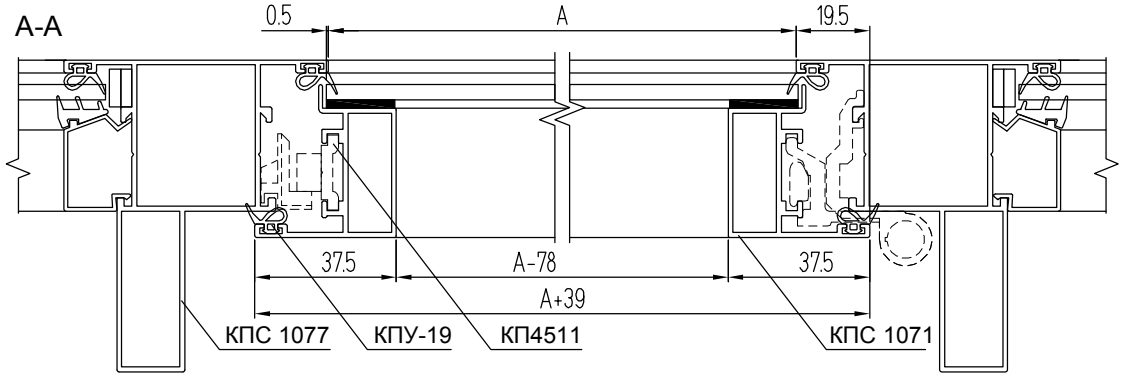

Примечание:
1. Со структурной створкой применяется только поворотная фурнитура .

Фрагмент балкона с двумя смежными распашными створками с открыванием внутрь на стойках с внутренним пилоном (вид с улицы)

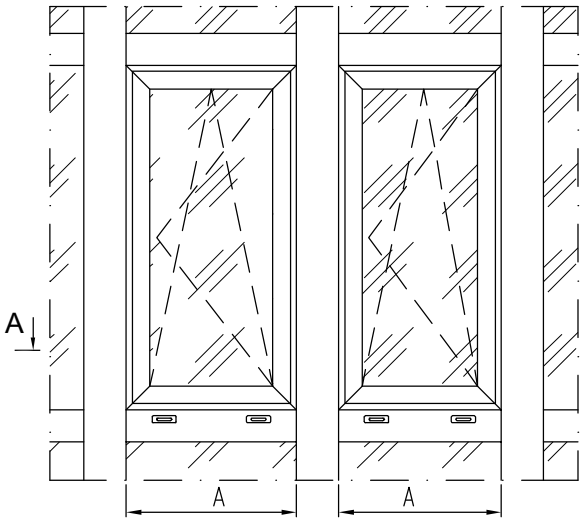

Фрагмент балкона с двумя смежными структурными створками с открыванием внутрь на стойках с внутренним пилоном (вид с улицы)

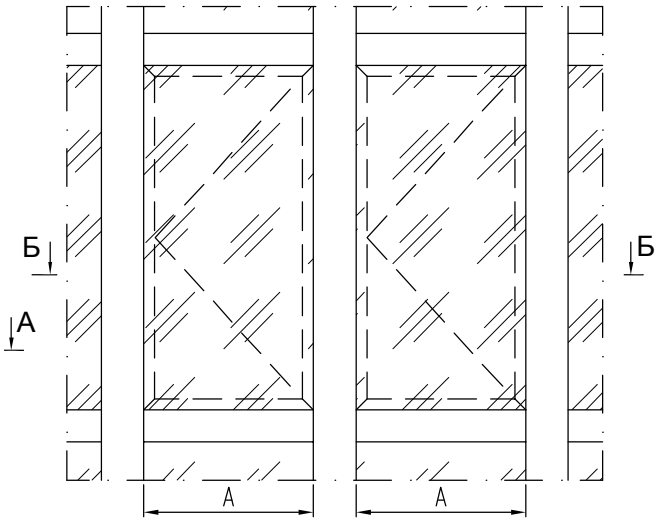

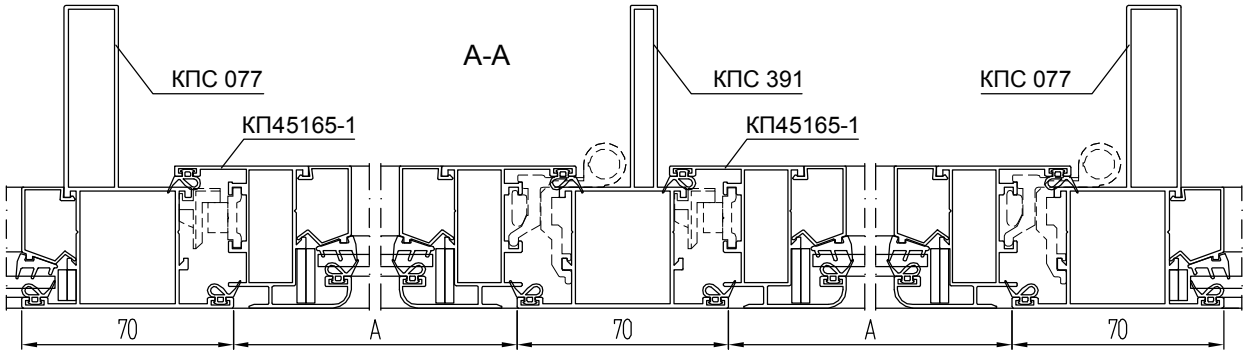

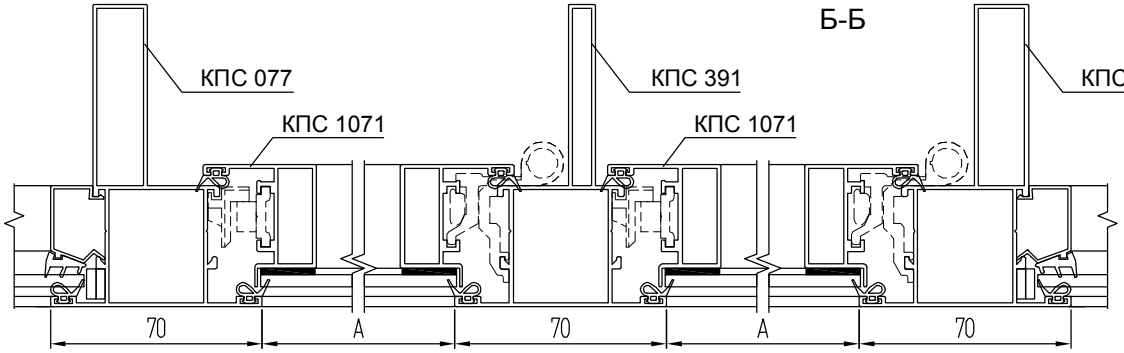

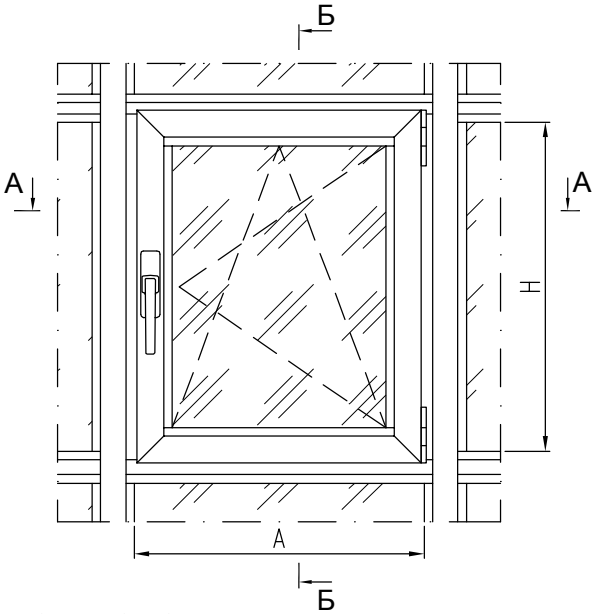

РАЗМЕРЫ ЗАПОЛНЕНИЯ

Стекло S = 4 мм	Н - 56	А - 132

Фрагмент балкона с одной распашной створкой с открыванием внутрь на стойках с широким внутренним пилоном (вид из помещения)

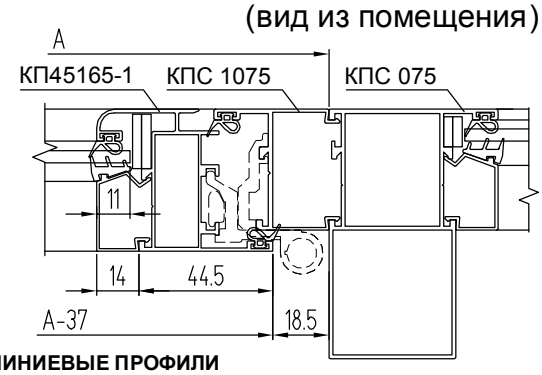

АЛЮМИНИЕВЫЕ ПРОФИЛИ

ШИФР	НАЗНАЧЕНИЕ	РАЗМЕР	ВИД	КОЛ-ВО
КП45165-1	Стойка створки	Н + 39		2
КП45165-1	Пер-на створки	А - 37		2
КПС 1075	Притвор верт.	Н + 28		2
КП45406	Штапик верт.	Н - 78		2
КП45406	Штапик гориз.	А - 126		2

Фрагмент балкона с одной распашной створкой с открыванием наружу на стойках с внутренним пилоном (с улицы)

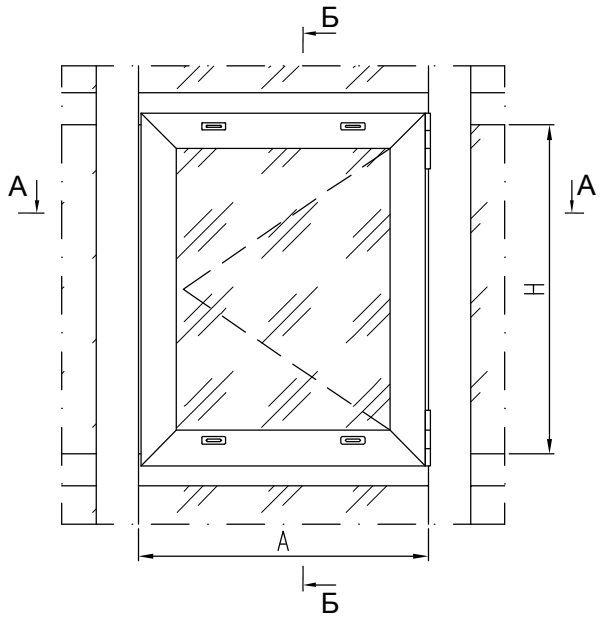

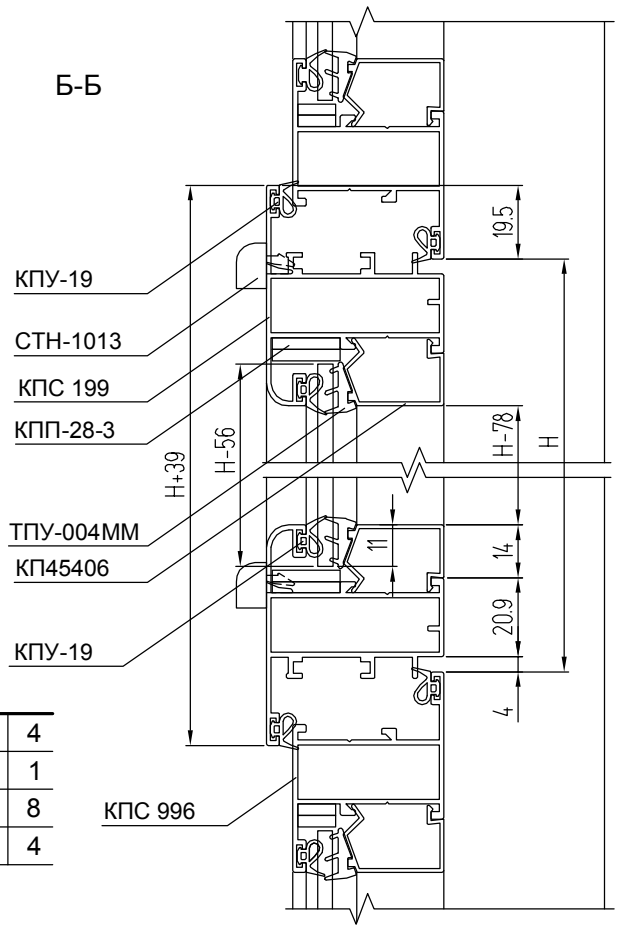

КОМПЛЕКТУЮЩИЕ ИЗДЕЛИЯ

КП45486-41	Закладная створки угловая L = 41 мм	4
	Комплект фурнитуры (см. каталог)	1
КПП-28-3	Подкладка под стекло	8
СТН-1013	Крышка дренажного отверстия	4

АЛЮМИНИЕВЫЕ ПРОФИЛИ

ШИФР	НАЗНАЧЕНИЕ	РАЗМЕР	ВИД	КОЛ-ВО
КПС 199	Стойка створки фурнитурная	Н + 39		1
КПС 199	Стойка створки	Н + 39		1
КПС 199	Перекладина створки верхняя	А - 9		1
КПС 199	Перекладина створки нижняя	А - 9		1
КПС 198	Притвор вертикальный	Н + 28		2
КП45406	Штапик вертикальный	Н - 78		2
КП45406	Штапик горизонтальный	А - 98		2
КП4511	Планка передвижная	См. каталог		1 комплект

УПЛОТНИТЕЛИ

ТПУ-004ММ	Уплотнитель стекла	L = 2Н + 2А - 0,14, м
КПУ-19	Уплотнитель стекла и притвора	L = 6Н + 6А - 0,4, м

РАЗМЕРЫ ЗАПОЛНЕНИЯ

Стекло S = 4 мм ГОСТ 111-2014	Н - 56	А - 132

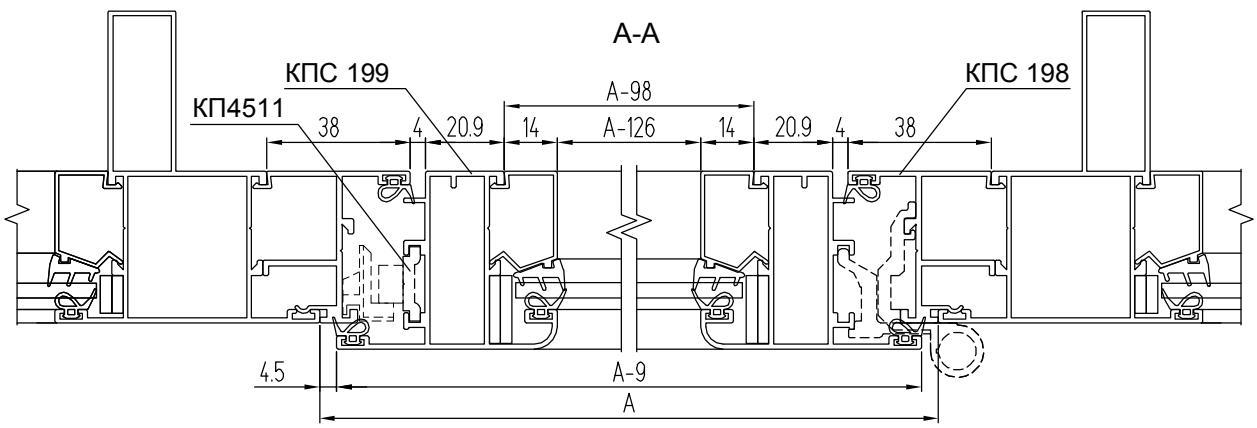

БАЛКОНЫ С РАЗДВИЖНЫМИ СТВОРКАМИ

ВНЕШНИЙ ВИД И СХЕМЫ ОТКРЫВАНИЯ

Однополозные рамы с раздвижными створками

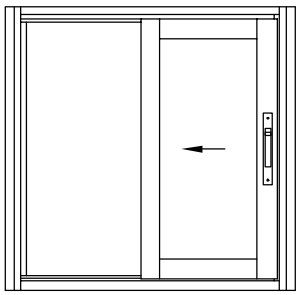

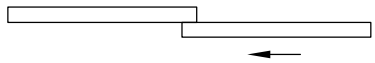

Коэффициент открывания - 50%

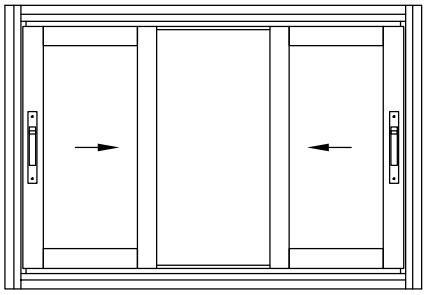

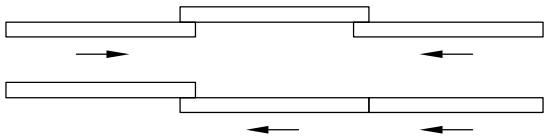

Коэффициент открывания - 33%

Двухполозные рамы с раздвижными створками

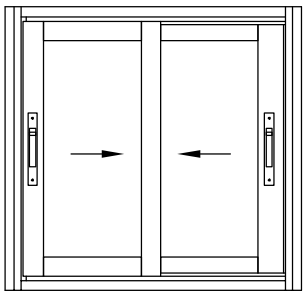

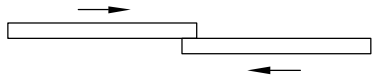

Коэффициент открывания - 50%

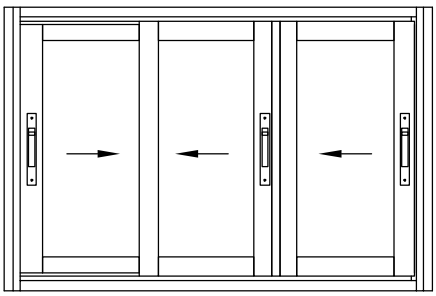

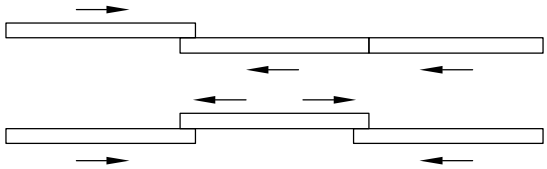

Коэффициент открывания - 33%

Варианты исполнения раздвижных створок

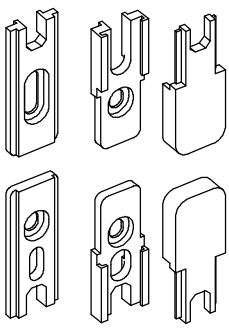

Набор вставок и заглушек для внешнего крепления КТ/31

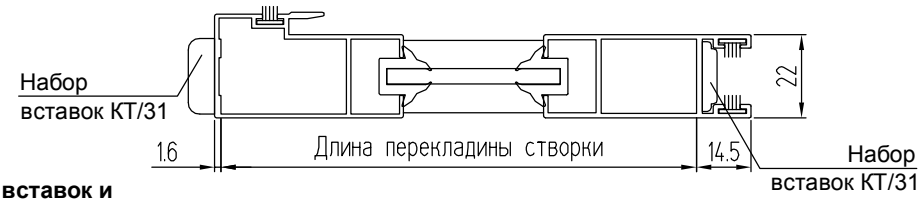

Набор вставок и заглушек для внутреннего крепления КТ/30

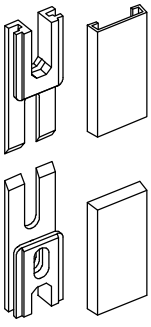

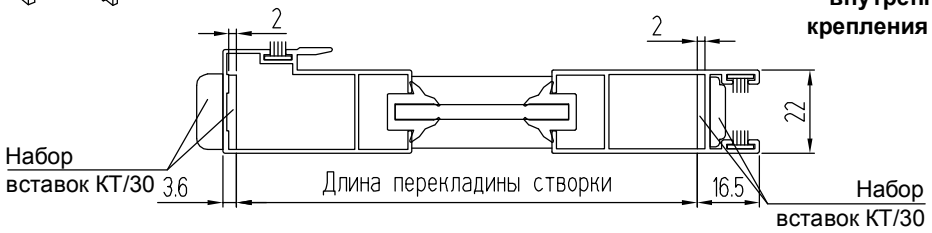

Варианты направляющих (однополозный СЛ40)

Крайние верхние направляющие

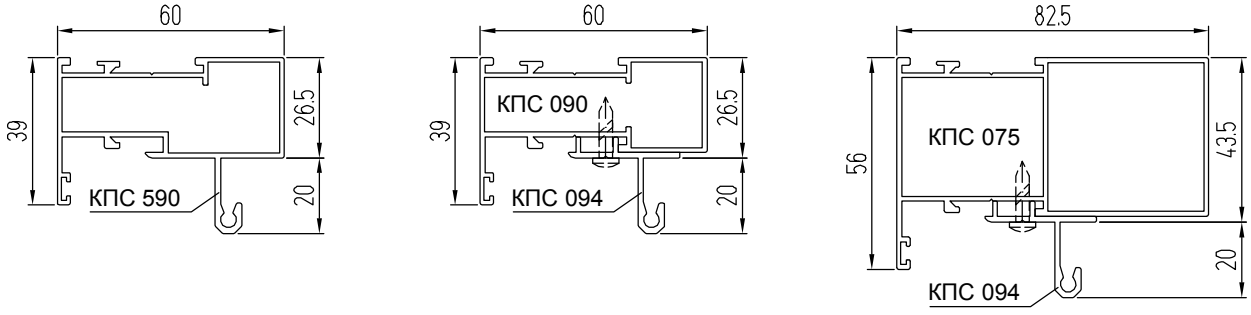

Промежуточные верхние направляющие

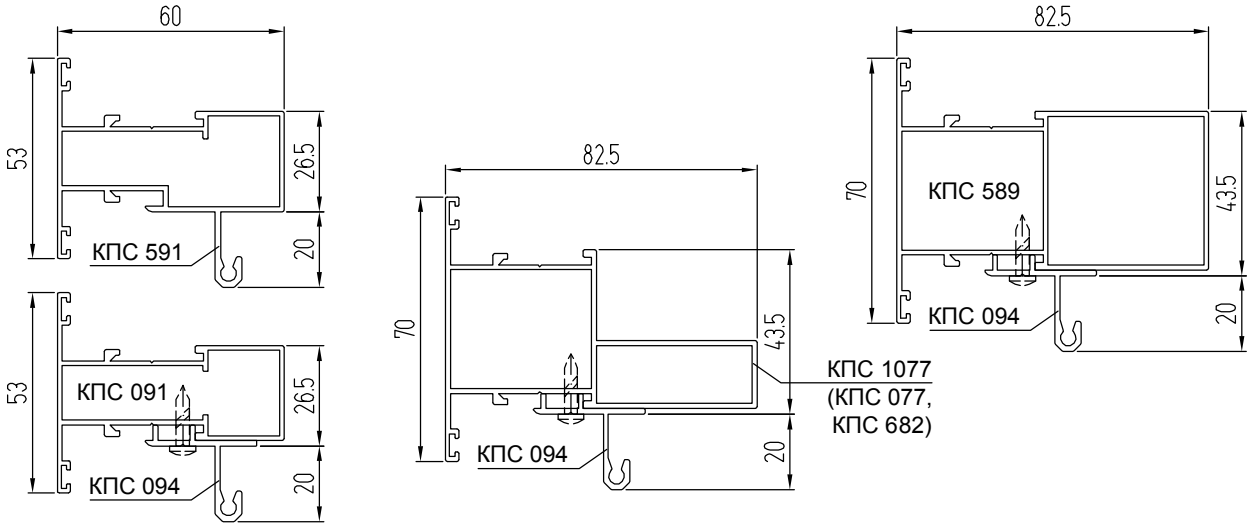

Промежуточные нижние направляющие

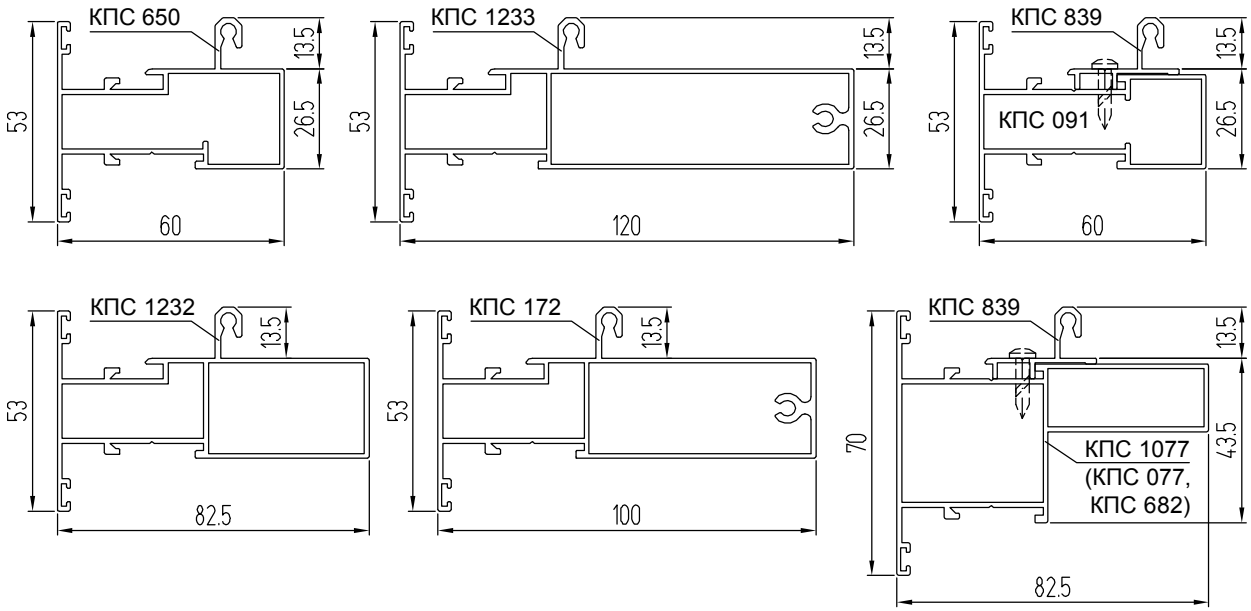

Крайние нижние направляющие



Фрагмент балкона с одной раздвижной створкой и одной "глухой" частью (вид из помещения)

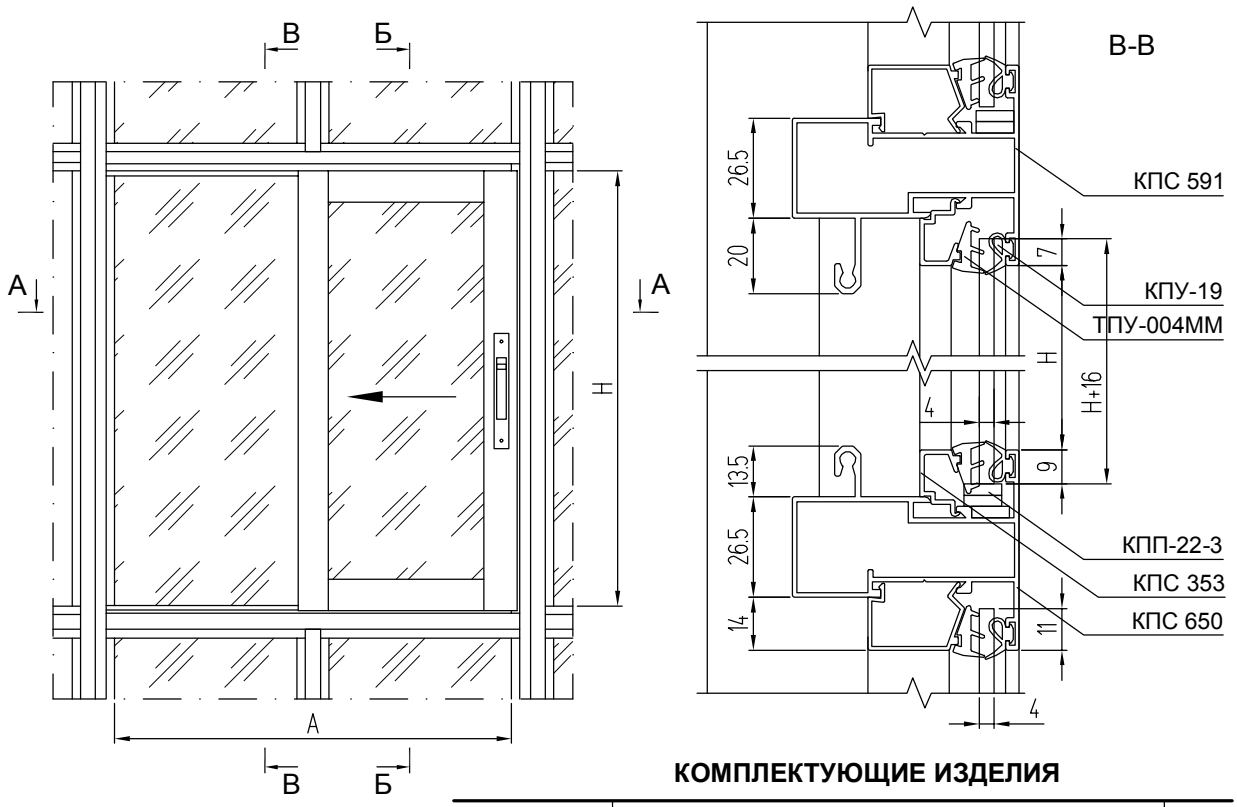

КОМПЛЕКТУЮЩИЕ ИЗДЕЛИЯ

КПС 200-14	Закладная Т-образного соединения L = 14 мм	4
RU/04	Ролик регулируемый	2
КТ/30 (31)	Набор прокладок , вставок и заглушек	1
CI/89	Накладка и язычок	1
CI/25	Замок-защелка	1
КПП-22-2	Подкладка под стекло	2
КПП-22-3	Подкладка под стекло	10
СТН-1013	Крышка дренажного отверстия	2

Вариант с вставками КТ/31 (внешние)

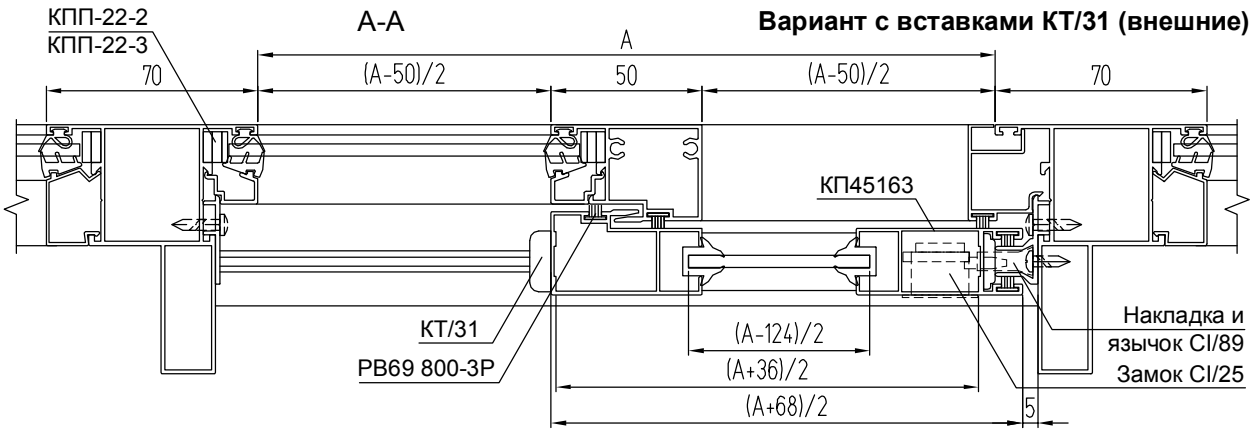

Вариант с вставками КТ/30 (внутренние)

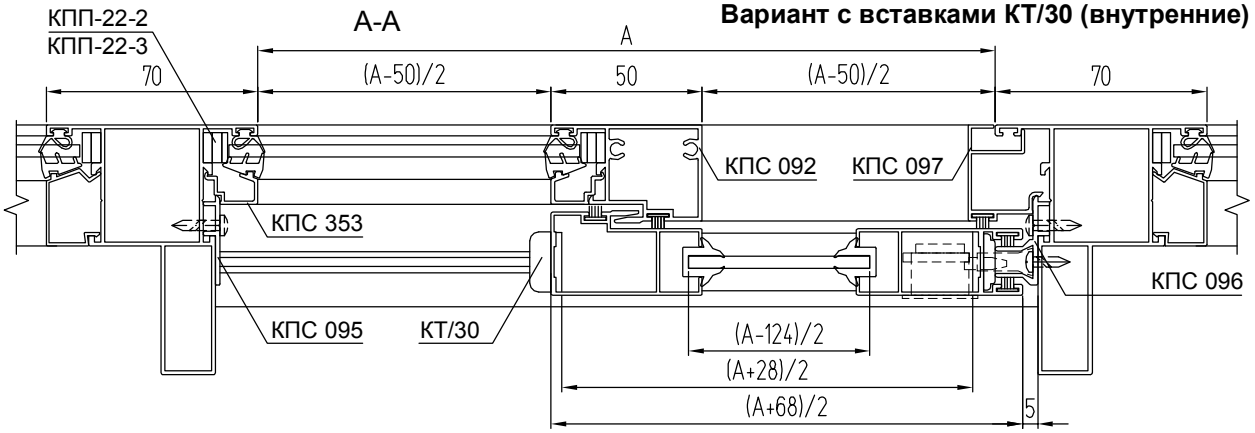

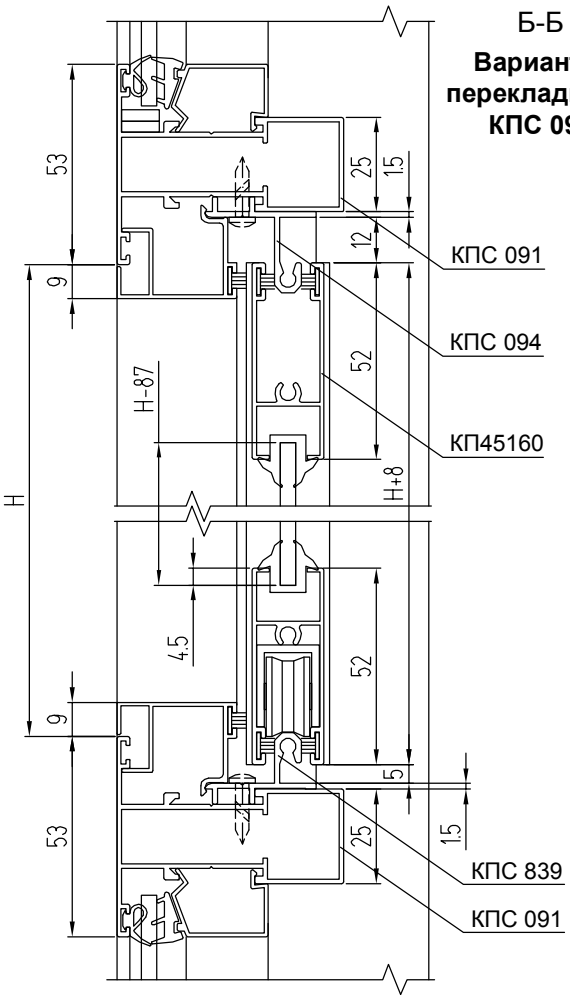

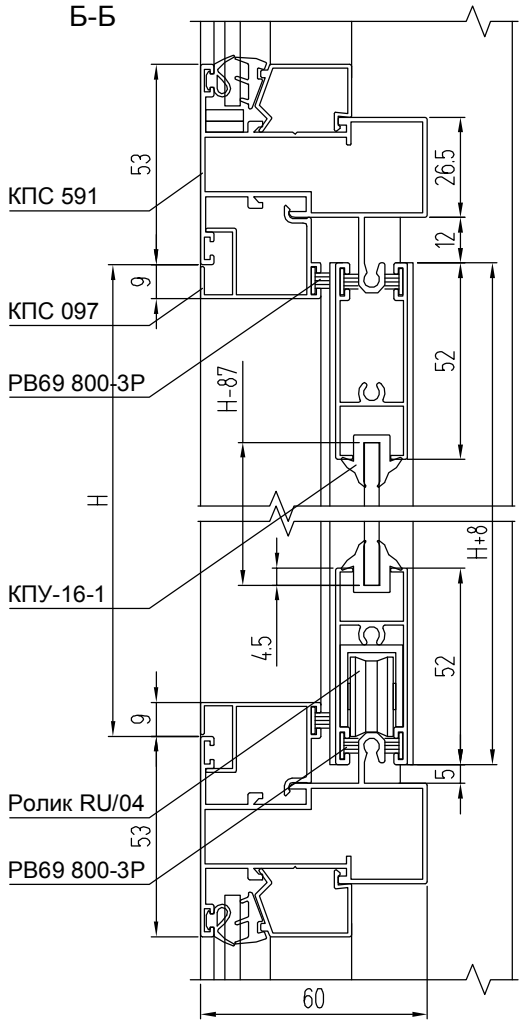

АЛЮМИНИЕВЫЕ ПРОФИЛИ

ШИФР	НАЗНАЧЕНИЕ	РАЗМЕР		ВИД	КОЛ-ВО
		с КТ/30	с КТ/31		
КПС 591 или КПС 091	Верхняя перекладина рамы	А + 28			1
КПС 650 или КПС 091	Нижняя перекладина рамы	А + 28			1
КПС 094	Верхняя направляющая (с КПС 091)	А + 28			1
КПС 839	Нижняя направляющая (с КПС 091)	А + 28			1
КПС 092	Импост вертикальный	Н + 36			1
КПС 095	Крышка	Н + 25			1
КПС 096	Притвор	Н + 25			1
КПС 097	Штапик проема вертикальный	Н + 31,4			1
КПС 097	Штапик проема горизонтальный	(А - 18,6)/2			1 + 1
КПС 353	Штапик вертикальный	Н			2
КПС 353	Штапик горизонтальный	А/2			2
КП45162	Стойка створки притворная	Н + 8			1
КП45163	Стойка створки крайняя	Н + 8			1
КП45160	Перекладина створки	(А+28)/2	(А+36)/2		2

УПЛОТНИТЕЛИ

ТПУ-004ММ	Уплотнитель стекла	L = 2Н + А, м
КПУ-19	Уплотнитель стекла	L = 2Н + А, м
КПУ-16-1	Уплотнитель стекла створки	L = 2Н + А + 0,31, м
РВ69 800-3Р	Уплотнитель притвора	L = 5Н + 3А + 0,094, м

РАЗМЕРЫ ЗАПОЛНЕНИЯ

Стекло створки S = 4 мм ГОСТ 111-2014	Н - 87	(А - 124)/2
Стекло глухой части S = 4 мм ГОСТ 111-2014	Н + 16	(А - 12)/2

Фрагмент балкона с двумя раздвижными створками и одной "глухой" частью (вид из помещения)

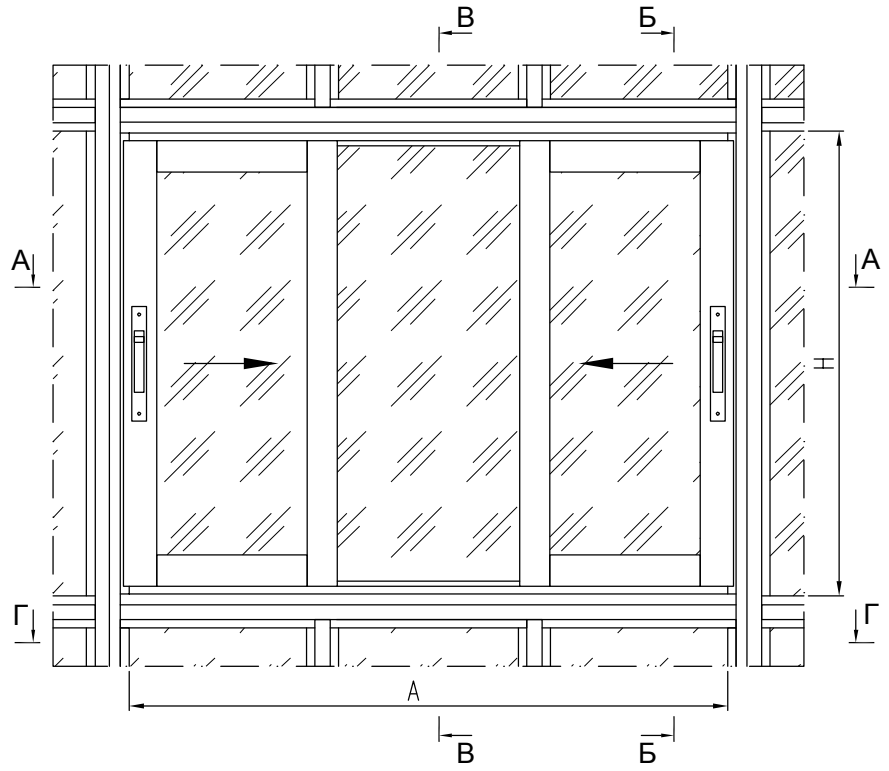

В-В

Вариант с перекладиной КПС 091

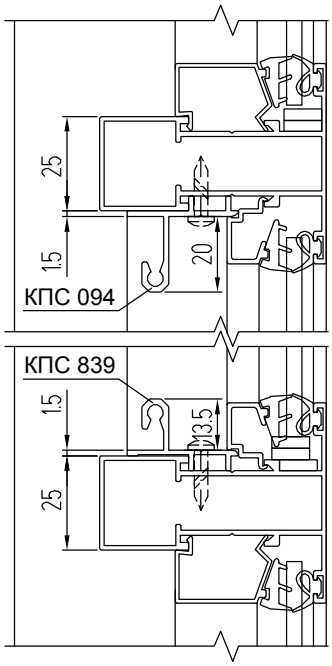

А-А

Вариант с вставками КТ/31 (внешние)

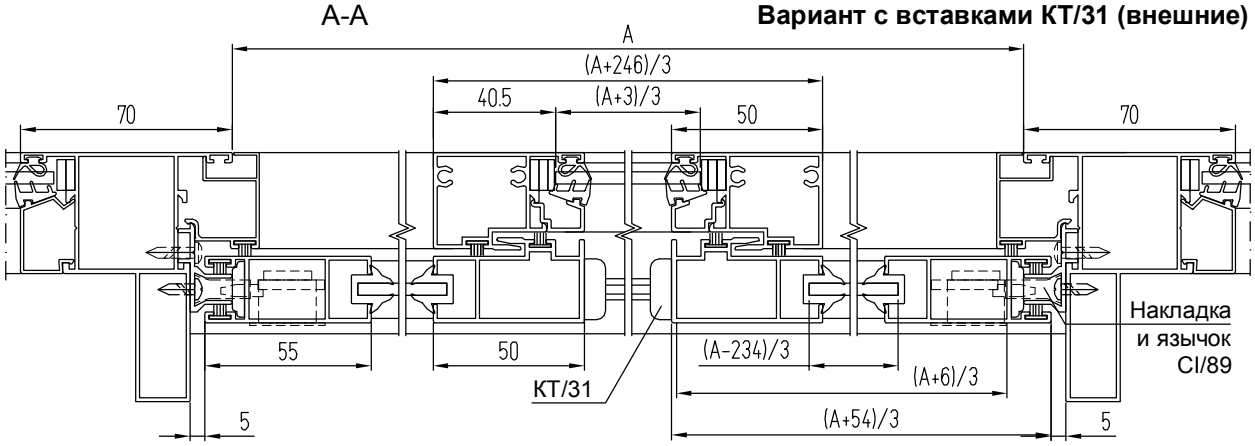

А-А

Вариант с вставками КТ/30 (внутренние)

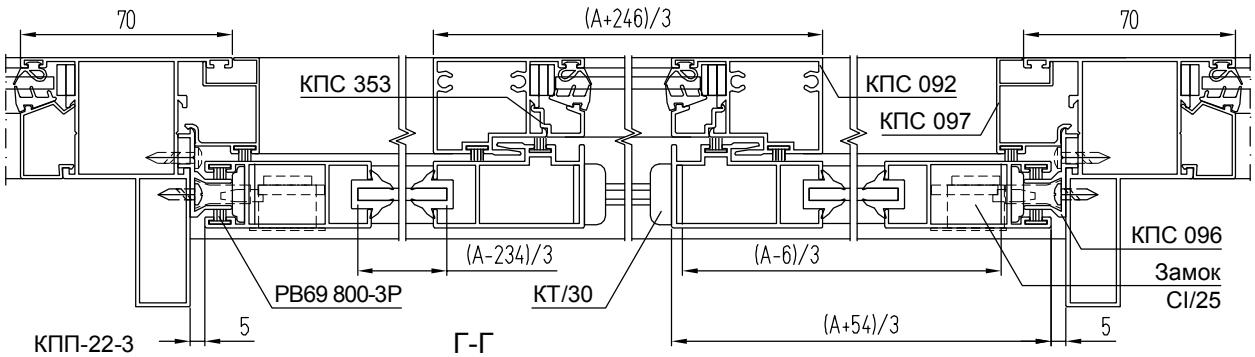

Г-Г

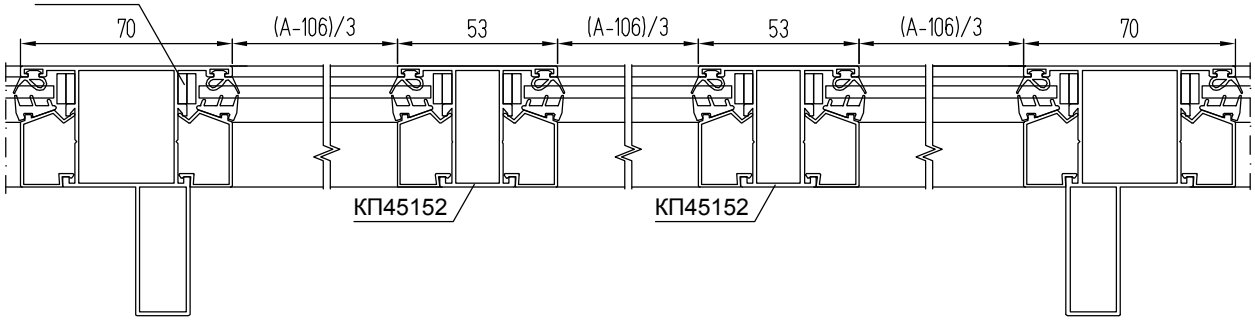

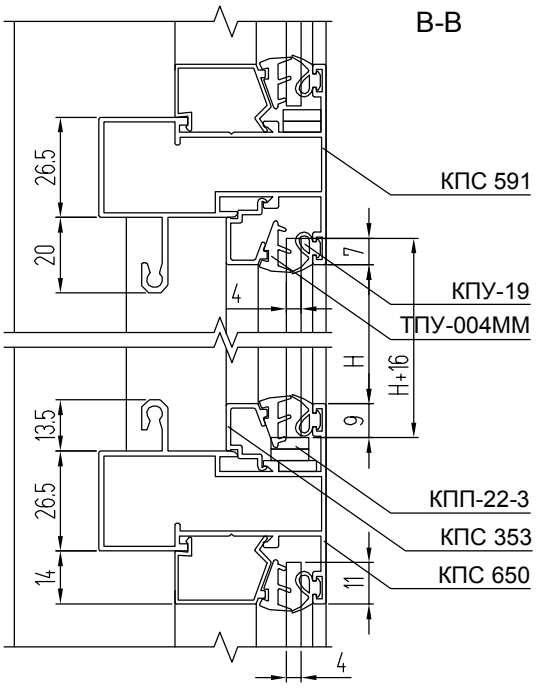

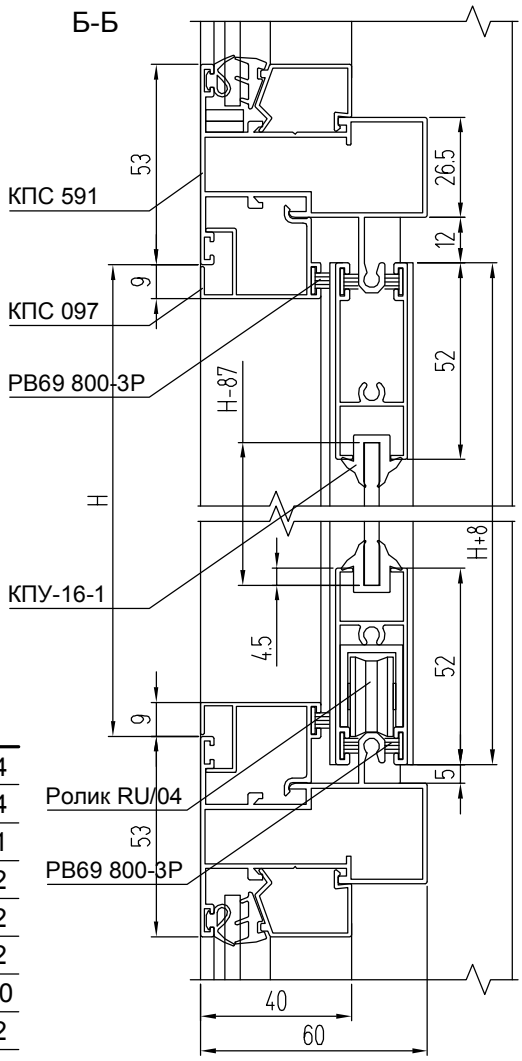

КОМПЛЕКТУЮЩИЕ ИЗДЕЛИЯ

КПС 200-14	Закладная Т-образного соединения L = 14 мм	4
RU/04	Ролик регулируемый	4
КТ/30 (31)	Набор прокладок , вставок и заглушек	1
CI/89	Накладка и язычок	2
CI/25	Замок-защелка	2
КПП-22-2	Подкладка под стекло	2
КПП-22-3	Подкладка под стекло	10
СТН-1013	Крышка дренажного отверстия	2

АЛЮМИНИЕВЫЕ ПРОФИЛИ

ШИФР	НАЗНАЧЕНИЕ	РАЗМЕР		ВИД	КОЛ-ВО
		с КТ/30	с КТ/31		
КПС 591 или КПС 091	Верхняя перекладина рамы	A + 28			1
КПС 650 или КПС 091	Нижняя перекладина рамы	A + 28			1
КПС 094	Верхняя направляющая (с КПС 091)	A + 28			1
КПС 839	Нижняя направляющая (с КПС 091)	A + 28			1
КПС 092	Импост вертикальный	H + 36			2
КПС 096	Притвор	H + 25			2
КПС 097	Штапик проема вертикальный	H + 31,4			2
КПС 097	Штапик проема горизонтальный	(A - 75,9)/3			2 + 2
КПС 353	Штапик вертикальный	H			2
КПС 353	Штапик горизонтальный	(A + 21)/3			2
КП45162	Стойка створки притворная	H + 8			2
КП45163	Стойка створки крайняя	H + 8			2
КП45160	Перекладина створки	(A-6)/3	(A+6)/3		4

УПЛОТНИТЕЛИ

ТПУ-004ММ	Уплотнитель стекла	L = 2H + 2A/3 + 0,014, м
КПУ-19	Уплотнитель стекла	L = 2H + 2A/3 + 0,014, м
КПУ-16-1	Уплотнитель стекла створки	L = 4H + 4A/3 - 0,684, м
РВ69 800-3Р	Уплотнитель притвора	L = 10H + 4A + 0,044, м

РАЗМЕРЫ ЗАПОЛНЕНИЯ

Стекло створки S = 4 мм ГОСТ 111-2014 (2 шт.)	H - 87	(A - 234)/3
Стекло глухой части S = 4 мм ГОСТ 111-2014	H + 16	(A + 3)/3

Фрагмент балкона с двумя раздвижными створками на стойках с внутренним пилоном (вид из помещения)

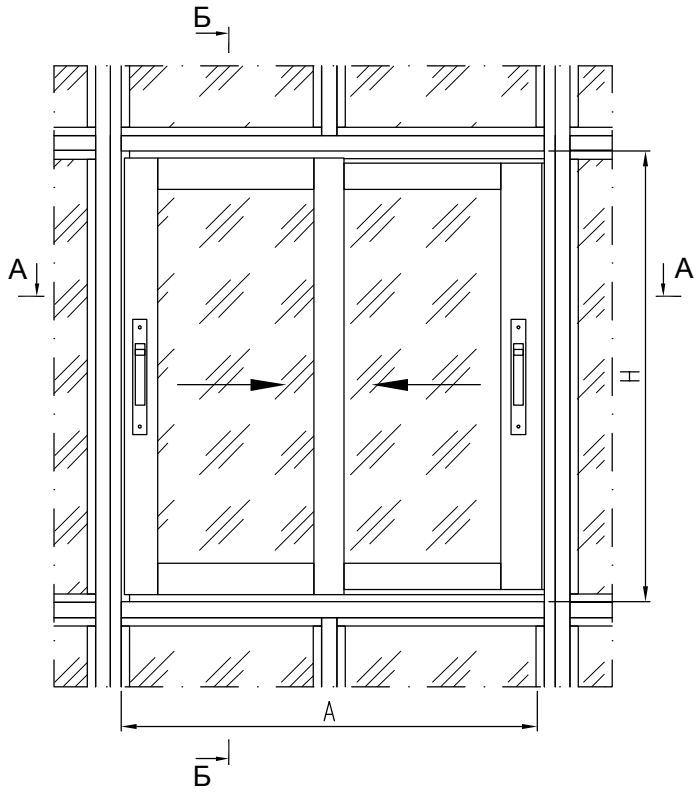

Б-Б

Вариант с перекладиной КПС 1187

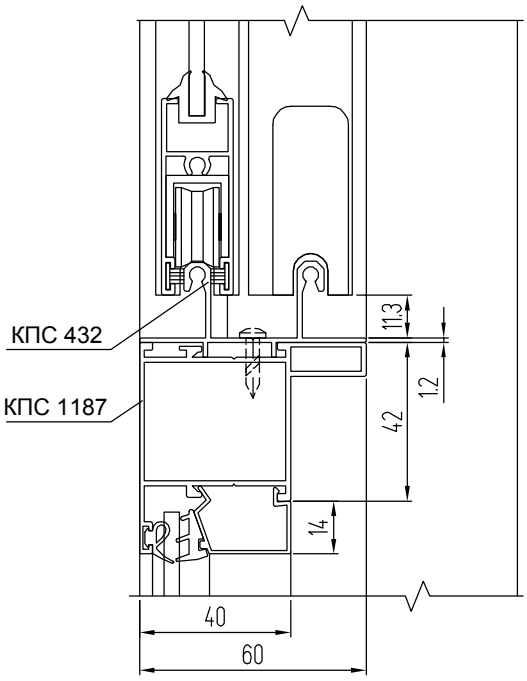

КОМПЛЕКТУЮЩИЕ ИЗДЕЛИЯ

КПС 200-14	Закладная Т-образного соединения L = 14 мм	4
RU/04	Ролик регулируемый	4
КТ/30 (31)	Набор прокладок , вставок и заглушек	1
CI/89	Накладка и язычок	2
CI/25	Замок-защелка	2

А-А

Вариант с вставками КТ/31 (внешние)

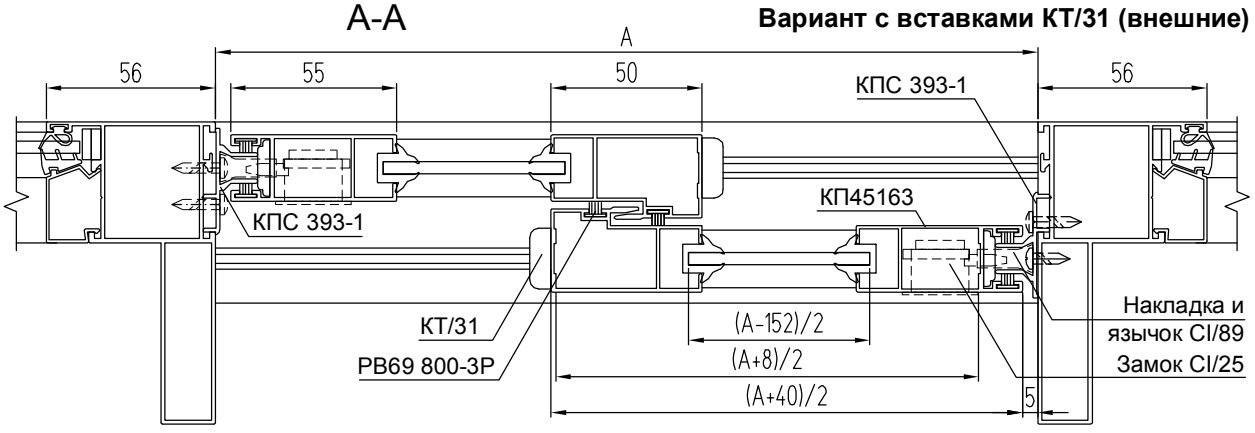

Вариант с вставками КТ/30 (внутренние) и притвором КПС 1234

А-А

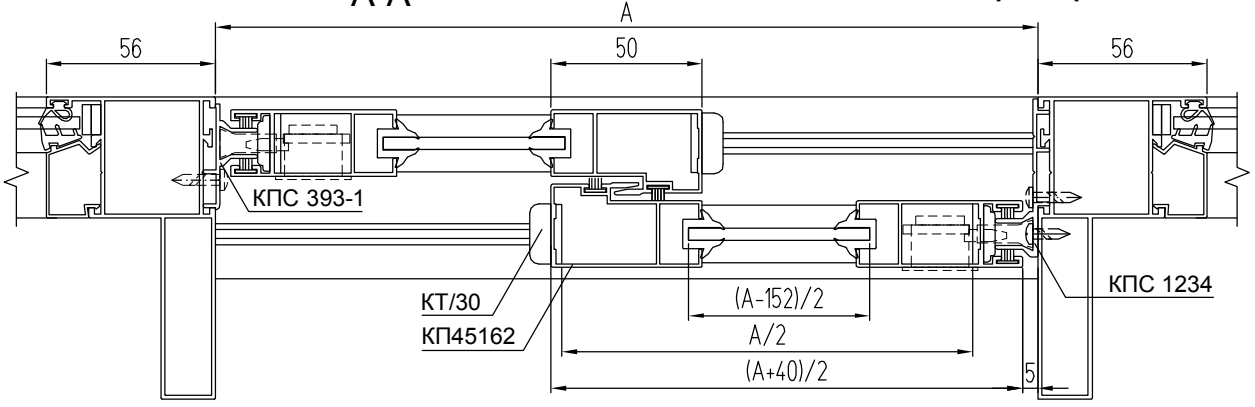

Б-Б

Вариант с перекладиной КПС 090

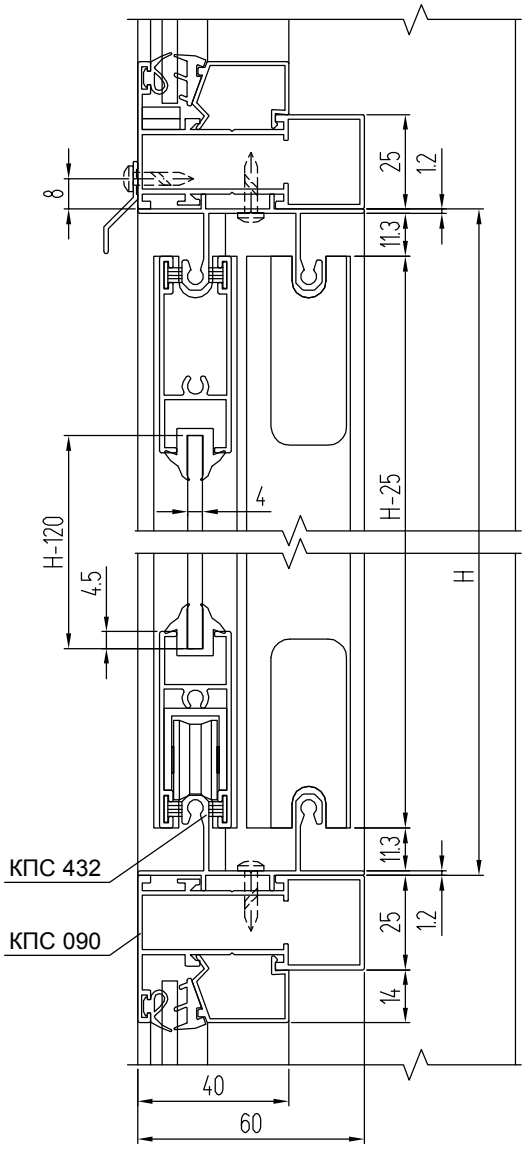

Б-Б

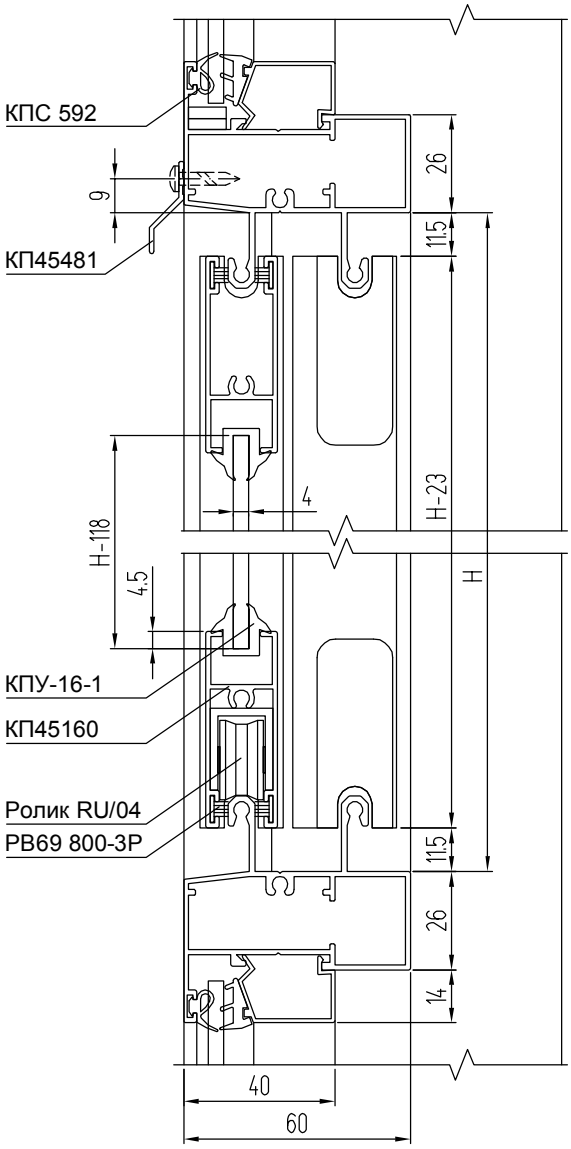

АЛЮМИНИЕВЫЕ ПРОФИЛИ

ШИФР	НАЗНАЧЕНИЕ	РАЗМЕР		ВИД	КОЛ-ВО
		с КТ/30	с КТ/31		
КПС 592	Верхняя перекладина рамы	A			1
КПС 592	Нижняя перекладина рамы	A			1
КПС 393-1	Притвор	H			2
КП45162	Стойка створки притворная	H - 23			2
КП45163	Стойка створки крайняя	H - 23			2
КП45160	Перекладина створки	A/2	(A+8)/2		4
КП45481	Отлив	A + 50			1

УПЛОТНИТЕЛИ

КПУ-16-1	Уплотнитель стекла створки	L = 4H + 2A - 0,776, м
РВ69 800-3Р	Уплотнитель притвора	L = 6H + 4A - 0,094, м

РАЗМЕРЫ ЗАПОЛНЕНИЯ

Стекло створки S = 4 мм ГОСТ 111-2014 (2 шт.)	H - 118	(A - 152)/2

Фрагмент балкона с тремя раздвижными створками на стойках с внутренним пилоном (вид из помещения)

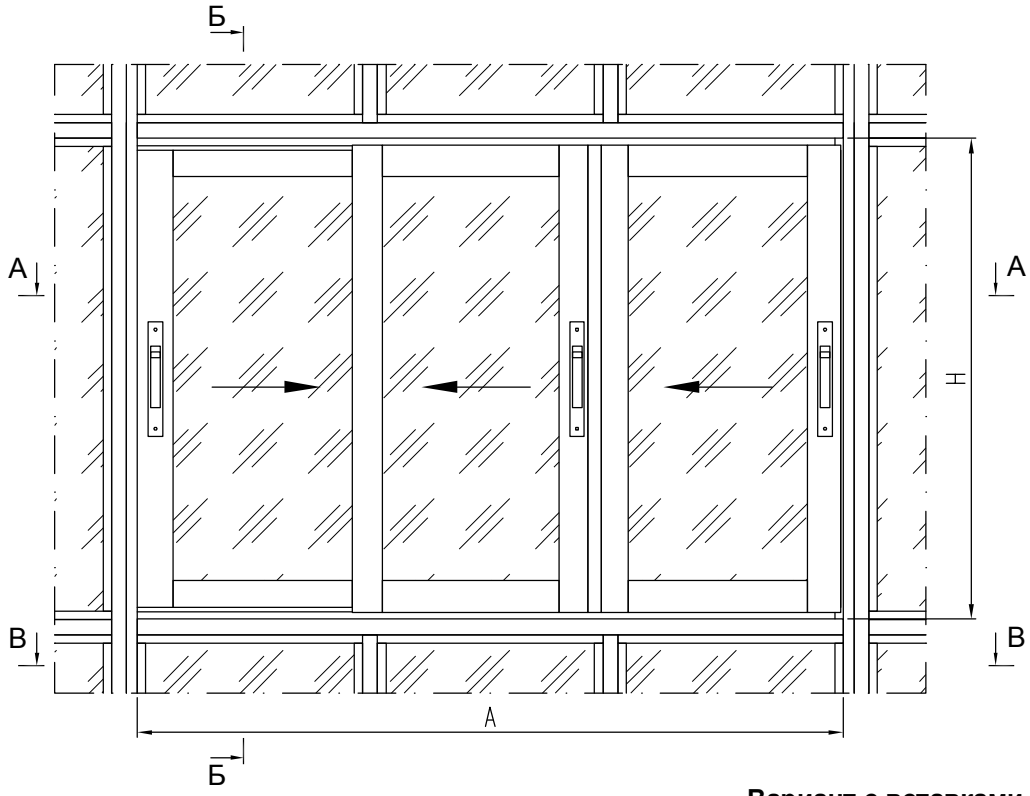

Вариант с вставками КТ/31 (внешние)

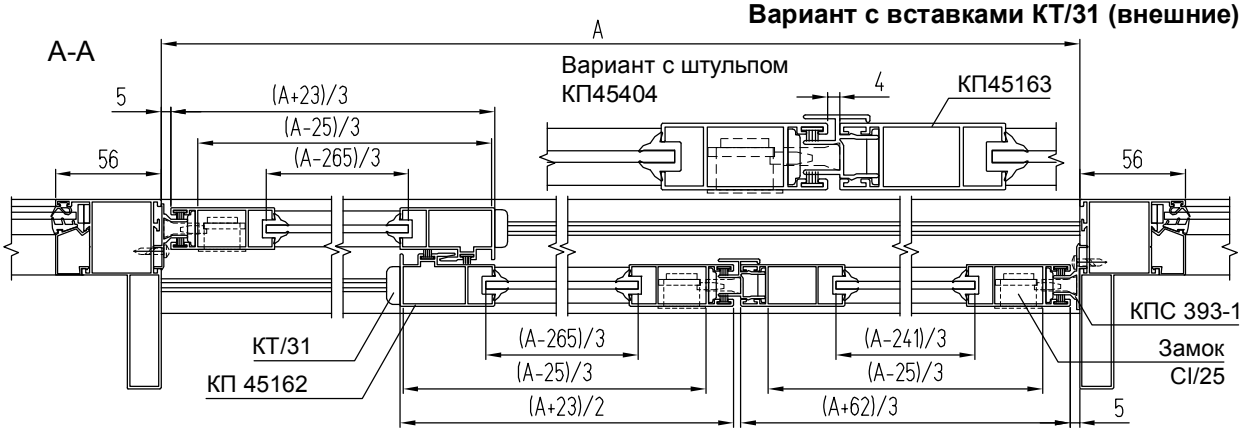

Вариант с вставками КТ/30 (внутренние)

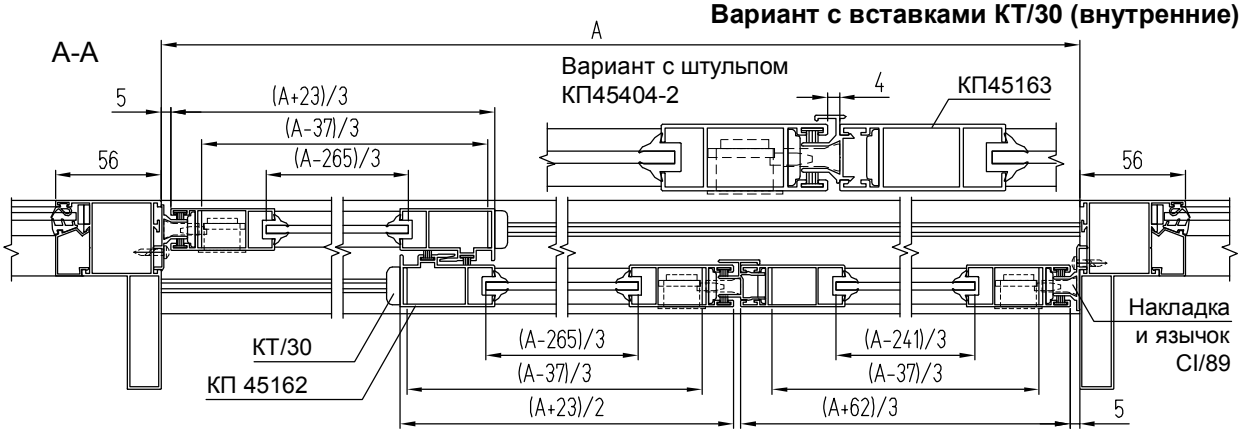

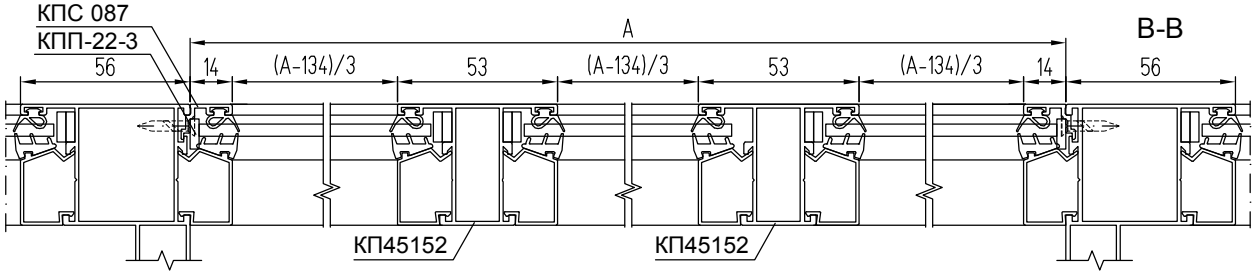

Б-Б
Вариант с перекладиной КПС 090

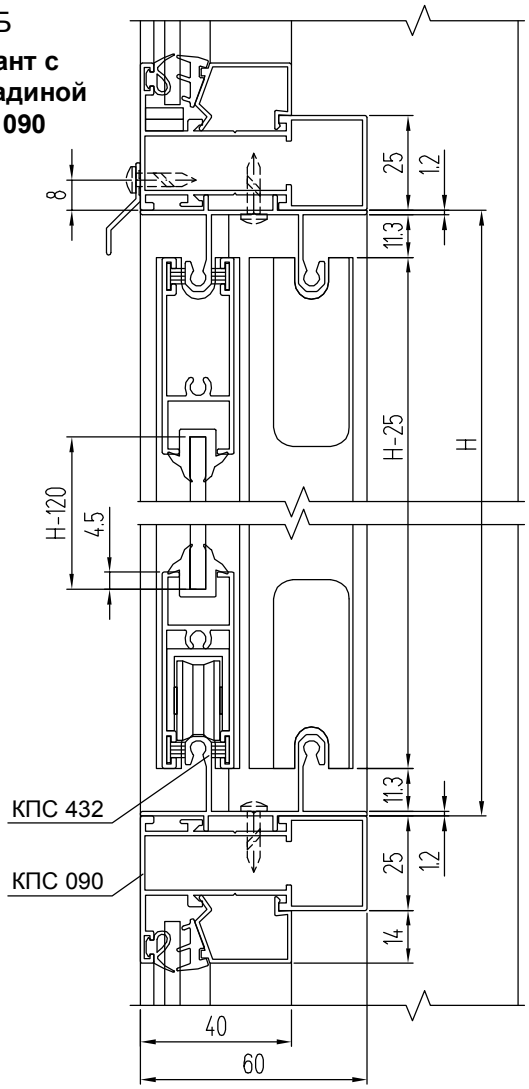

Б-Б

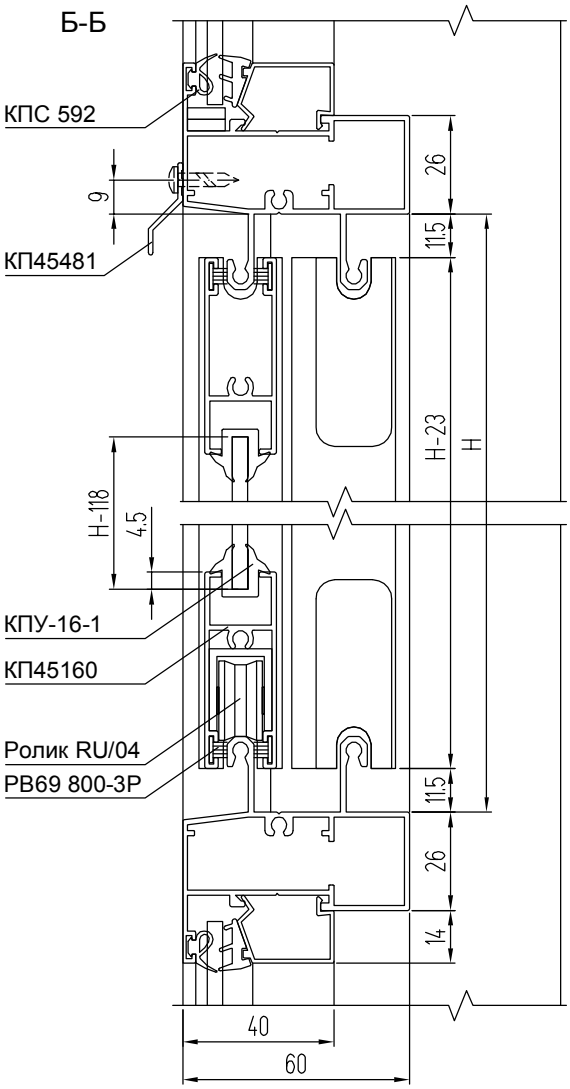

КОМПЛЕКТУЮЩИЕ ИЗДЕЛИЯ

КПС 200-14	Закладная Т-образного соединения L = 14 мм	4
RU/04	Ролик регулируемый	6
КТ/30 (31)	Набор прокладок , вставок и заглушек	2
CI/89	Накладка и язычок	3
CI/25	Замок-защелка	3

АЛЮМИНИЕВЫЕ ПРОФИЛИ

ШИФР	НАЗНАЧЕНИЕ	РАЗМЕР		ВИД	КОЛ-ВО
		с КТ/30	с КТ/31		
КПС 592	Верхняя перекладина рамы	А			1
КПС 592	Нижняя перекладина рамы	А			1
КПС 393-1	Притвор	Н			2
КП45162	Стойка створки притворная	Н - 23			2
КП45163	Стойка створки крайняя	Н - 23			4
КП45404	Притвор створки (штульп)	Н - 23			1
КП45160	Перекладина створки	(А-37)/3	(А-25)/3		6
КП45481	Отлив	А + 50			1

УПЛОТНИТЕЛИ

КПУ-16-1	Уплотнитель стекла створки	L = 6Н + 2А - 1,22, м
РВ69 800-3Р	Уплотнитель притвора	L = 8Н + 4А - 0,28, м

РАЗМЕРЫ ЗАПОЛНЕНИЯ

Стекло створки S = 4 мм ГОСТ 111-2014 (2 шт.)	Н - 118	(А - 265)/3
Стекло створки S = 4 мм ГОСТ 111-2014 (1 шт.)	Н - 118	(А - 241)/3

Фрагмент балкона с двумя раздвижными створками на стойках с внешним пилоном (вид из помещения)

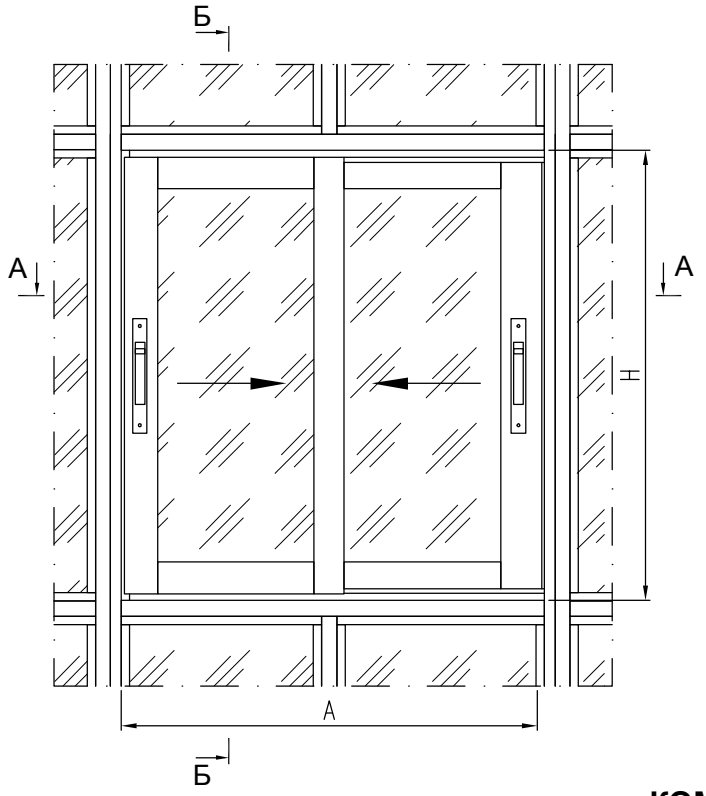

КОМПЛЕКТУЮЩИЕ ИЗДЕЛИЯ

КПС 200-14	Закладная Т-образного соединения L = 14 мм	4
RU/04	Ролик регулируемый	4
КТ/30 (31)	Набор прокладок , вставок и заглушек	1
CI/89	Накладка и язычок	2
CI/25	Замок-защелка	2

А-А

Вариант с вставками КТ/31 (внешние)

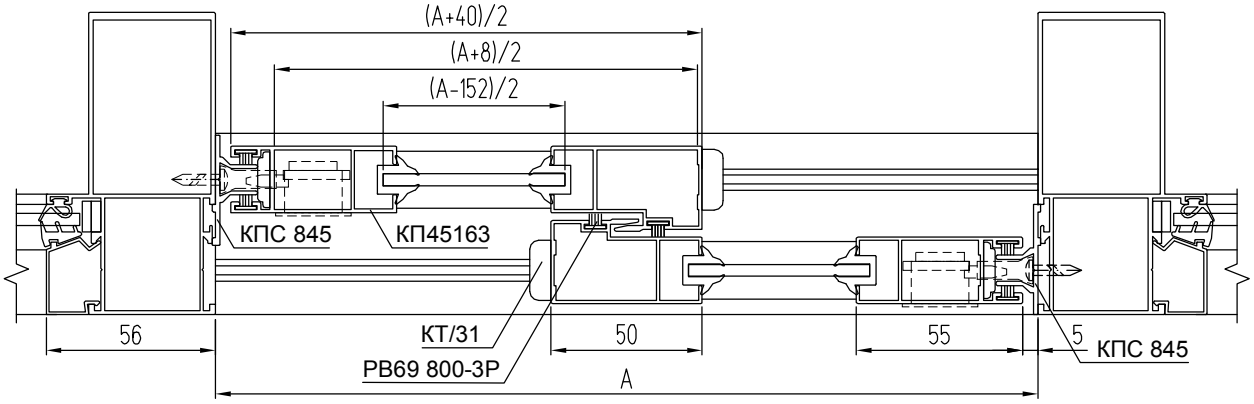

А-А

Вариант с вставками КТ/30 (внутренние)

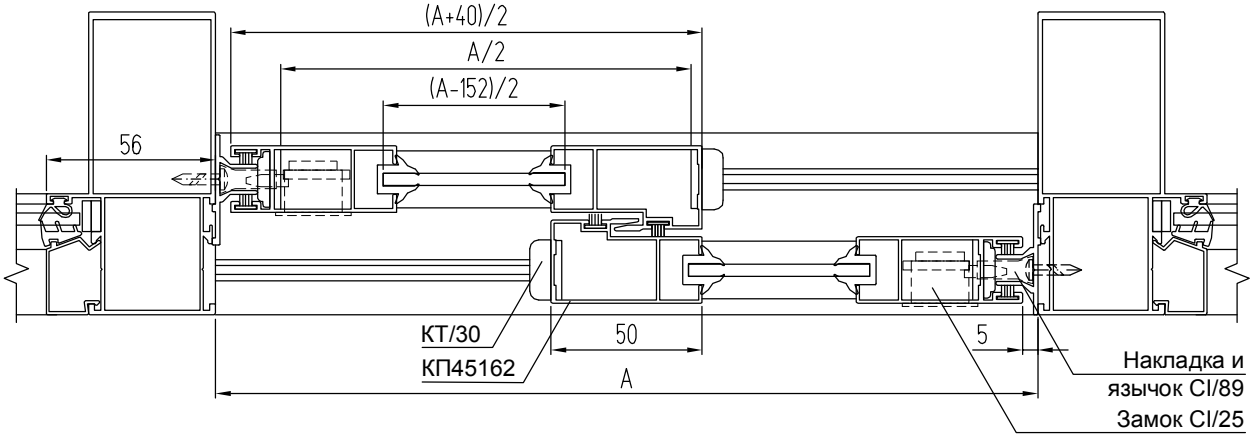

Б-Б

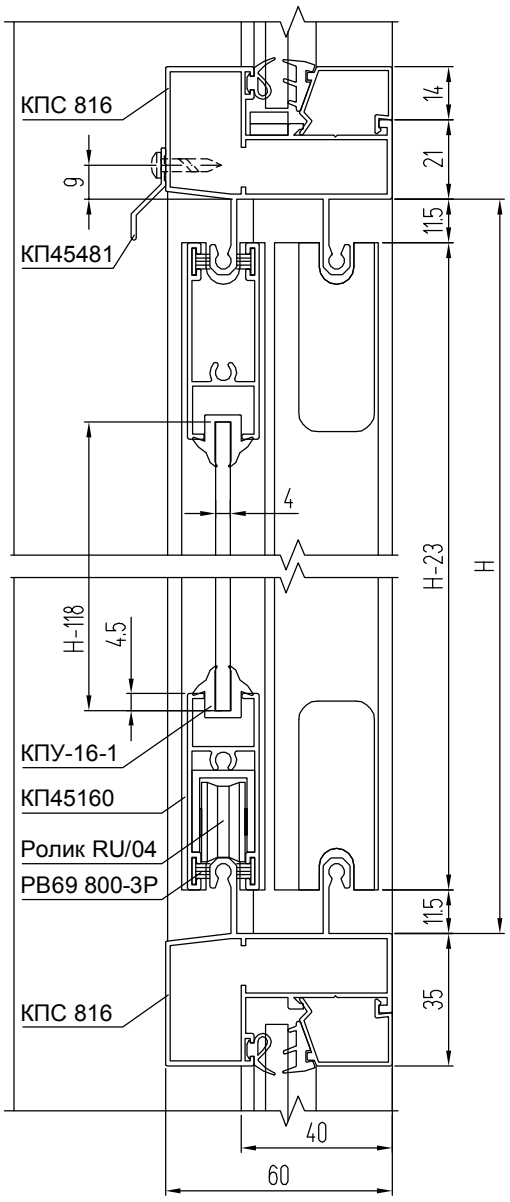

АЛЮМИНИЕВЫЕ ПРОФИЛИ

ШИФР	НАЗНАЧЕНИЕ	РАЗМЕР		ВИД	КОЛ-ВО
		с КТ/30	с КТ/31		
КПС 816	Верхняя перекладина рамы	А			1
КПС 816	Нижняя перекладина рамы	А			1
КПС 845	Притвор	Н			2
КП45162	Стойка створки притворная	Н - 23			2
КП45163	Стойка створки крайняя	Н - 23			2
КП45160	Перекладина створки	А/2	(А+8)/2		4
КП45481	Отлив	А + 50			1

УПЛОТНИТЕЛИ

КПУ-16-1	Уплотнитель стекла створки	L = 4Н + 2А - 0,776, м
РВ69 800-3Р	Уплотнитель притвора	L = 6Н + 4А - 0,094, м

РАЗМЕРЫ ЗАПОЛНЕНИЯ

Стекло створки S = 4 мм ГОСТ 111-2014 (2 шт.)	Н - 118	(А - 152)/2

Фрагмент балкона с двумя раздвижными створками на стойках с КПС 813 и КПС 886 (вид из помещения)

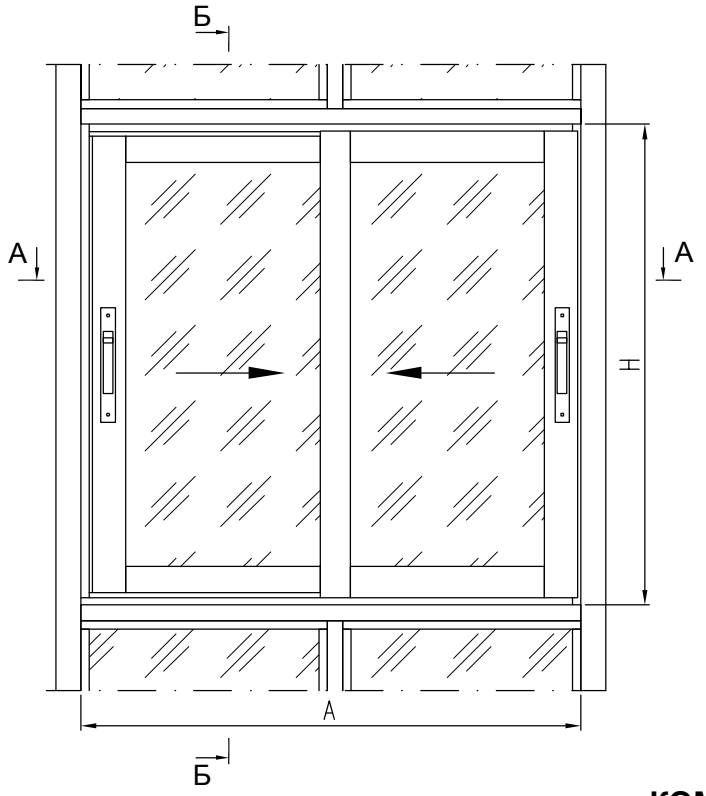

КОМПЛЕКТУЮЩИЕ ИЗДЕЛИЯ

КПС 200-14	Закладная Т-образного соединения L = 14 мм	4
RU/04	Ролик регулируемый	4
КТ/30 (31)	Набор прокладок , вставок и заглушек	1
CI/89	Накладка и язычок	2
CI/25	Замок-защелка	2

Вариант с вставками КТ/31 (внешние)

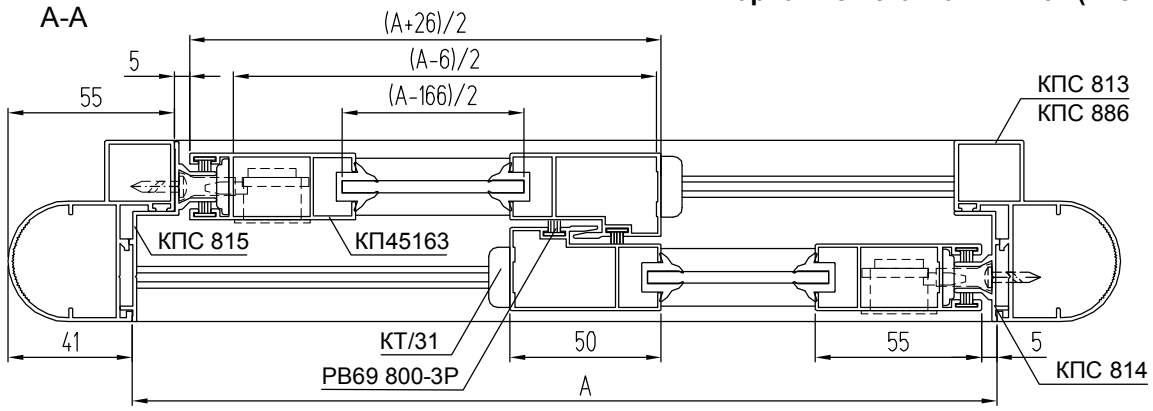

Вариант с вставками КТ/30 (внутренние)

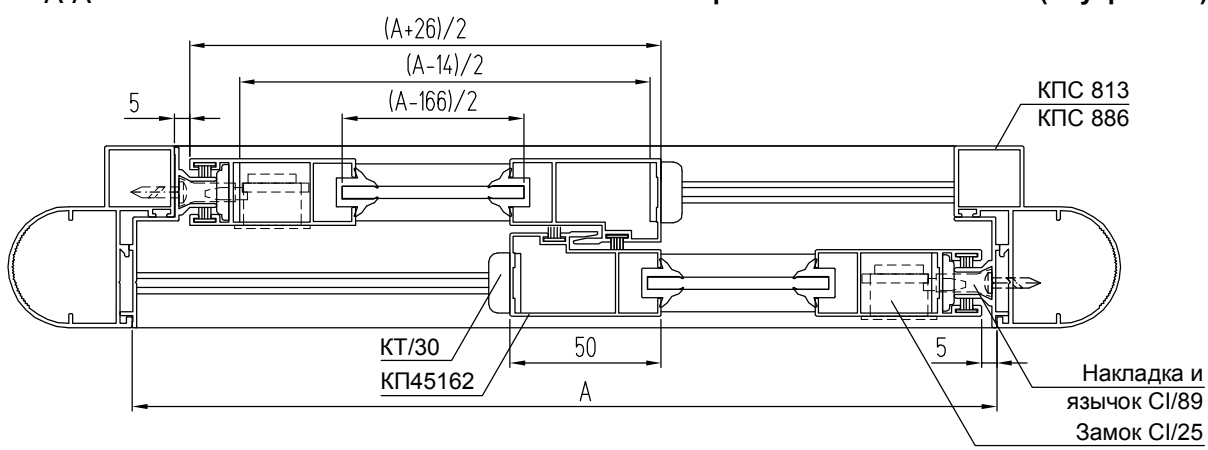

Б-Б

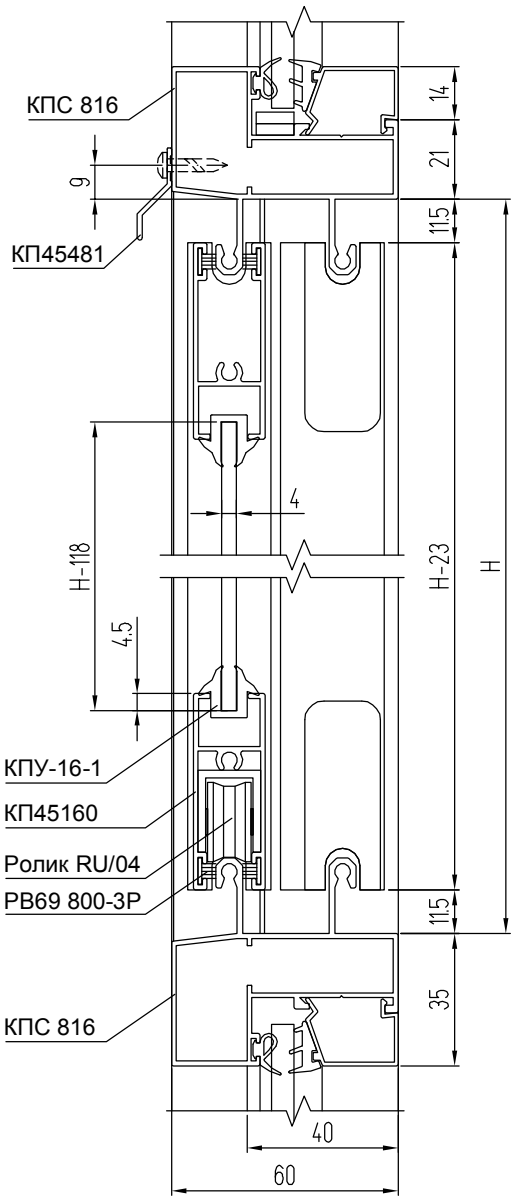

АЛЮМИНИЕВЫЕ ПРОФИЛИ

ШИФР	НАЗНАЧЕНИЕ	РАЗМЕР		ВИД	КОЛ-ВО
		с КТ/30	с КТ/31		
КПС 816	Верхняя перекладина рамы	А			1
КПС 816	Нижняя перекладина рамы	А			1
КПС 814	Притвор	Н			1
КПС 815	Притвор	Н			1
КП45162	Стойка створки притворная	Н - 23			2
КП45163	Стойка створки крайняя	Н - 23			2
КП45160	Перекладина створки	(А-14)/2	(А-6)/2		4
КП45481	Отлив	А + 30			1

УПЛОТНИТЕЛИ

КПУ-16-1	Уплотнитель стекла створки	L = 4Н + 2А - 0,776, м
РВ69 800-3Р	Уплотнитель притвора	L = 6Н + 4А - 0,094, м

РАЗМЕРЫ ЗАПОЛНЕНИЯ

Стекло створки S = 4 мм ГОСТ 111-2014 (2 шт.)	Н - 118	(А - 166)/2

Применение усилителей стоек створок в балконах с раздвижными створками

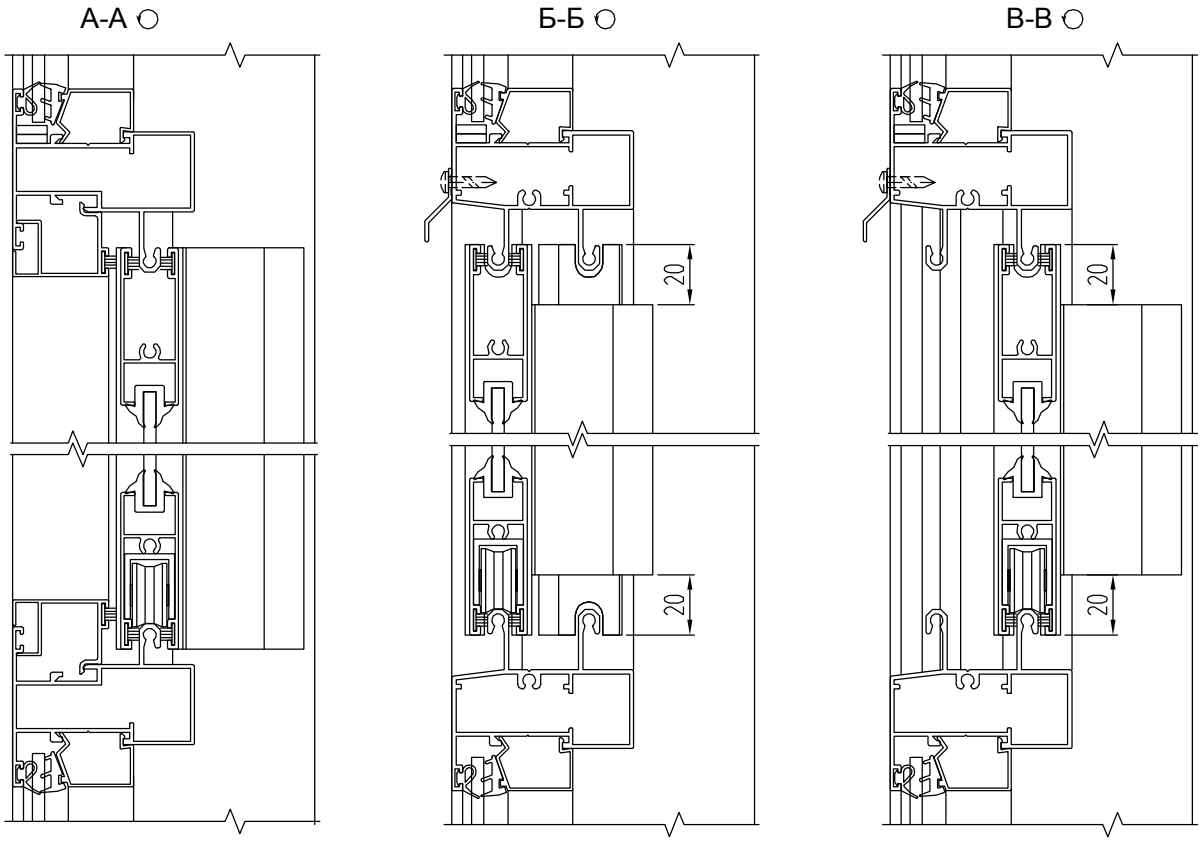

Вариант с усилителем стойки створки КПС 651
(однополозный СЛ40)

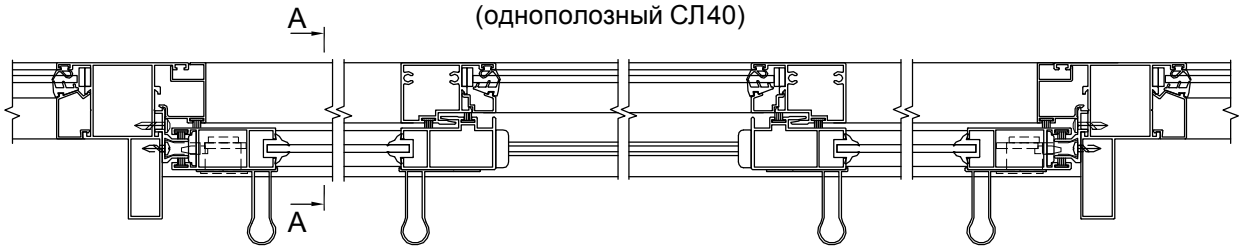

Вариант с усилителем стойки створки КПС 964
(однополозный СЛ40)

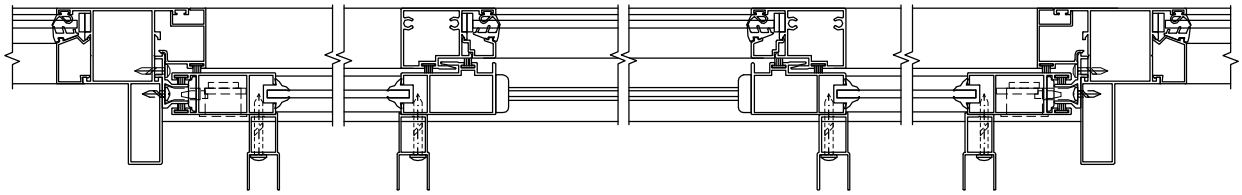

Вариант с усилителем стойки створки КПС 651
(двухполозный СЛ40)

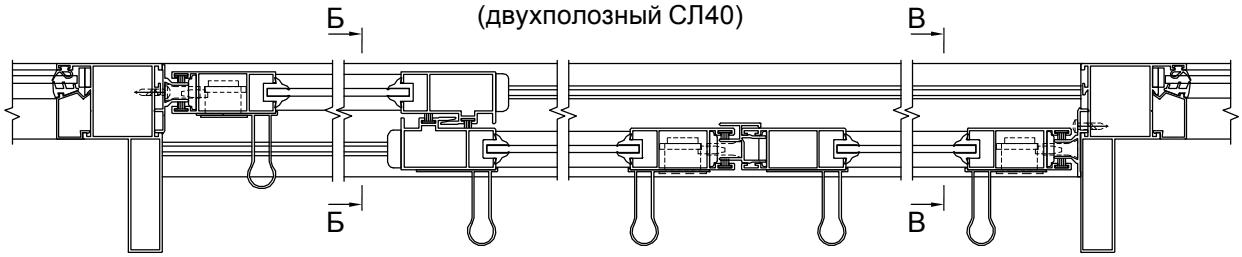

Вариант с усилителем стойки створки КПС 964
(двухполозный СЛ40)

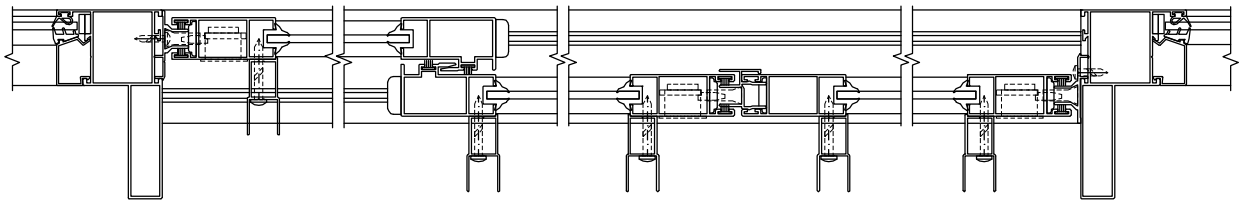

Применение усиленных стоек створок и импостов створок в балконах с раздвижными створками

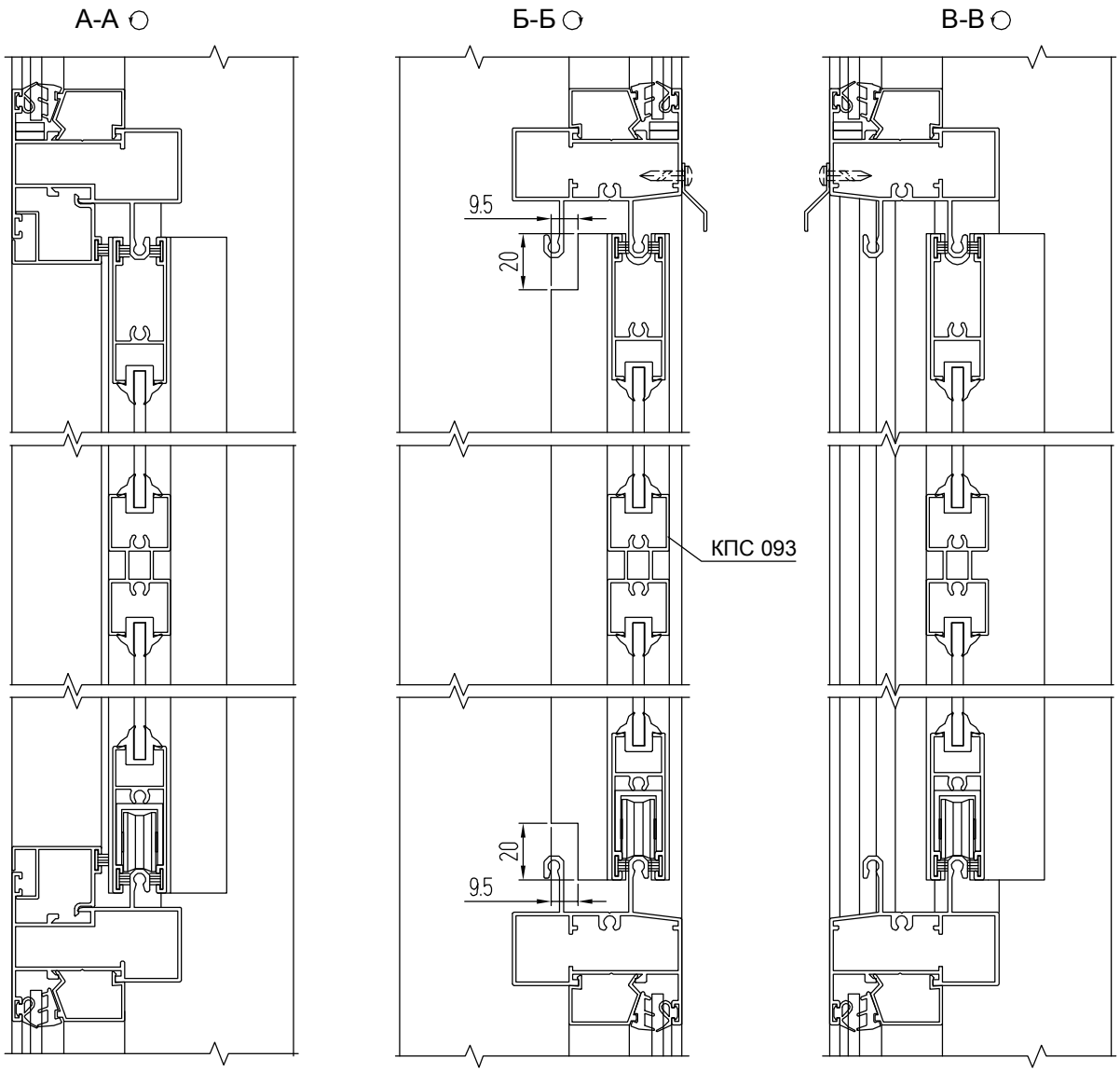

Однополозный СЛ40

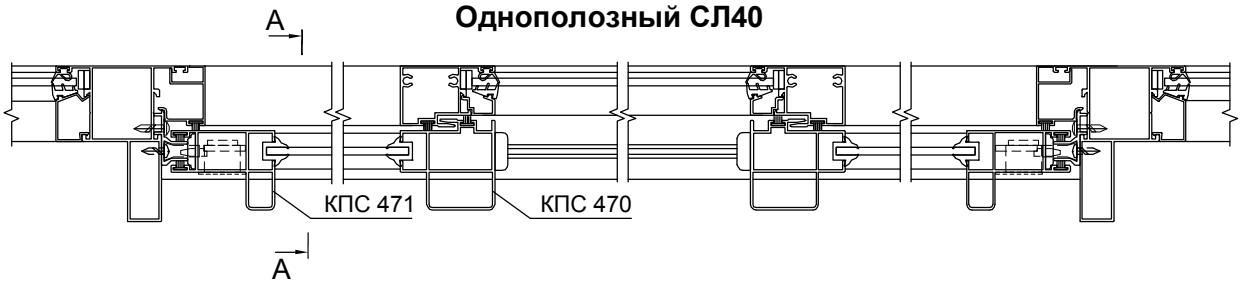

Двухполозный СЛ40

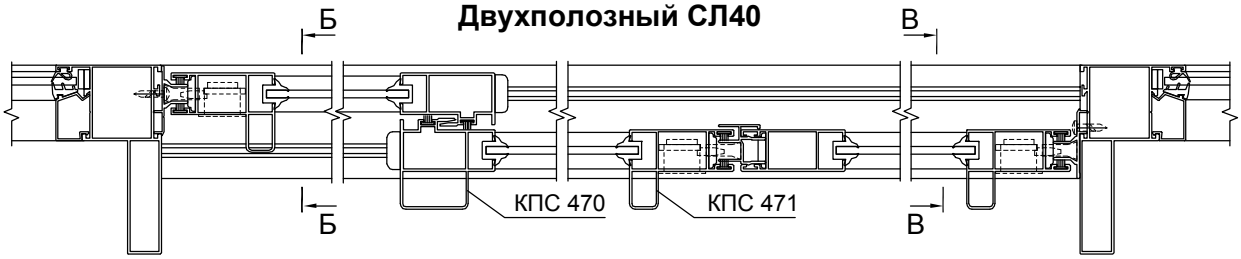

ДВЕРИ

Одностворчатые распашные двери

(вид с улицы)

Открывание наружу

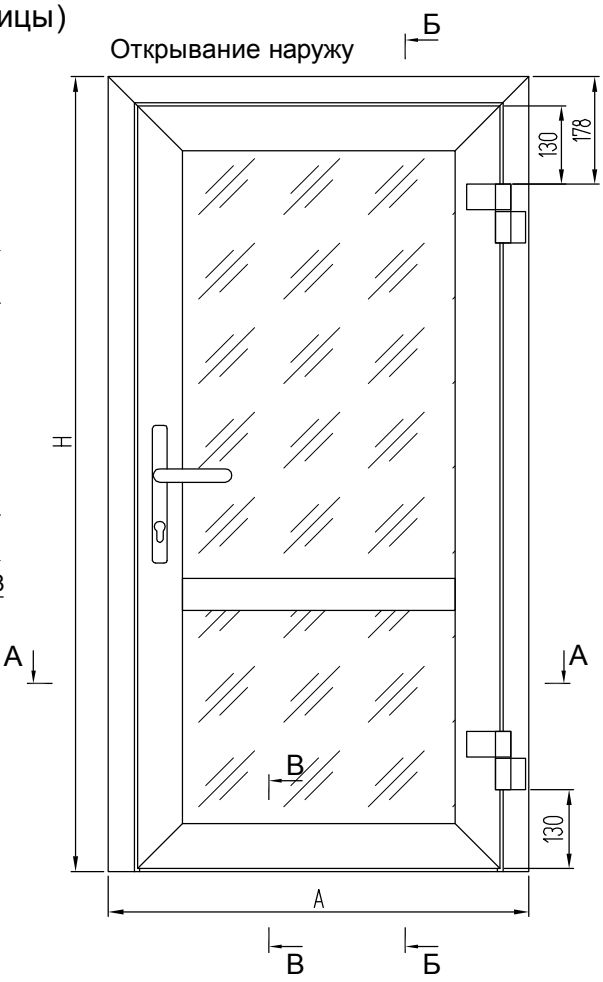

Б-Б
Вариант с порогом КПС 085

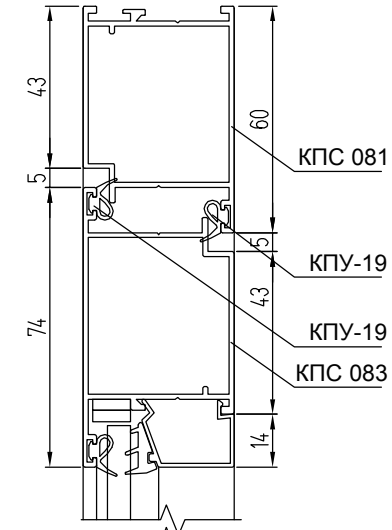

В-В
Вариант с порогом КПС 168

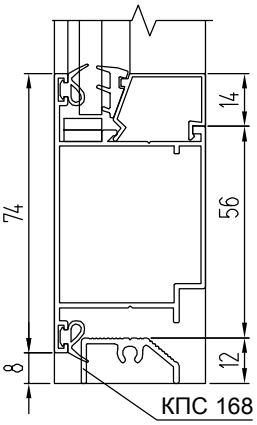

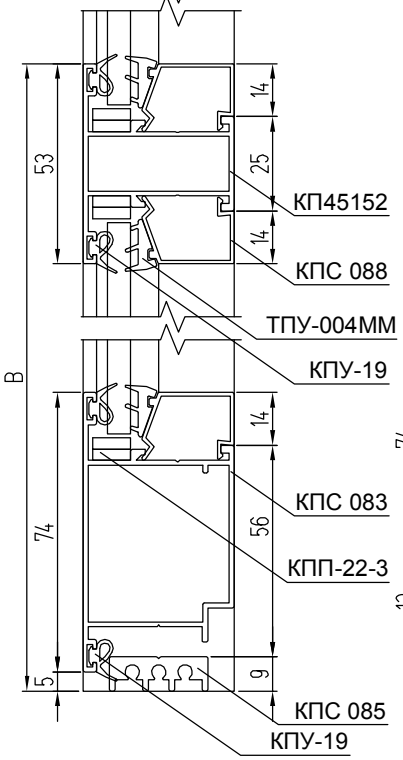

В-В
Вариант с притвором КПС 340

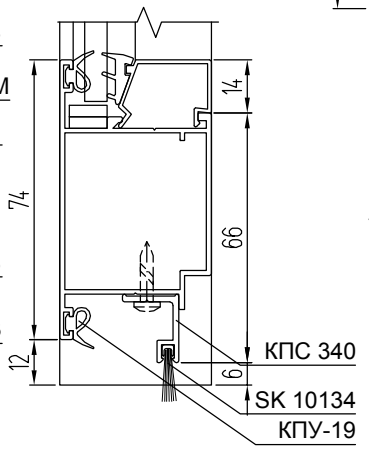

КОМПЛЕКТУЮЩИЕ ИЗДЕЛИЯ

КП4528-30 (КПС 278-30)	Закладная угловая L = 30 мм	6
КПС 200-14	Закладная Т-образного соединения L = 14 мм	2
См. каталог	Замок+цилиндр замка	1
См. каталог	Нажимной гарнитур	1
См. каталог	Комплект петель	2
КПП-22-3	Подкладка под стекло	16

УПЛОТНИТЕЛИ

КПУ-19	Уплотнитель стекла и притвора	L = 6H + 7A - 1,872, м
ТПУ-004ММ	Уплотнитель стекла	L = 2H + 4A - 1,372, м
SK 10134	Щеточный уплотнитель притвора (прим. с КПС 340)	L = A - 0,11, м

РАЗМЕРЫ ЗАПОЛНЕНИЯ

Размер верхнего стекла S = 6 мм ГОСТ 111-2014	H - B - 100	A - 222
Размер нижнего стекла S = 6 мм ГОСТ 111-2014 (с порогом КПС 085)	B - 110	A - 222
Размер нижнего стекла S = 6 мм ГОСТ 111-2014 (с порогом КПС 168)	B - 113	A - 222
Размер нижнего стекла S = 6 мм ГОСТ 111-2014 (с притвором КПС 340)	B - 117	A - 222

А-А

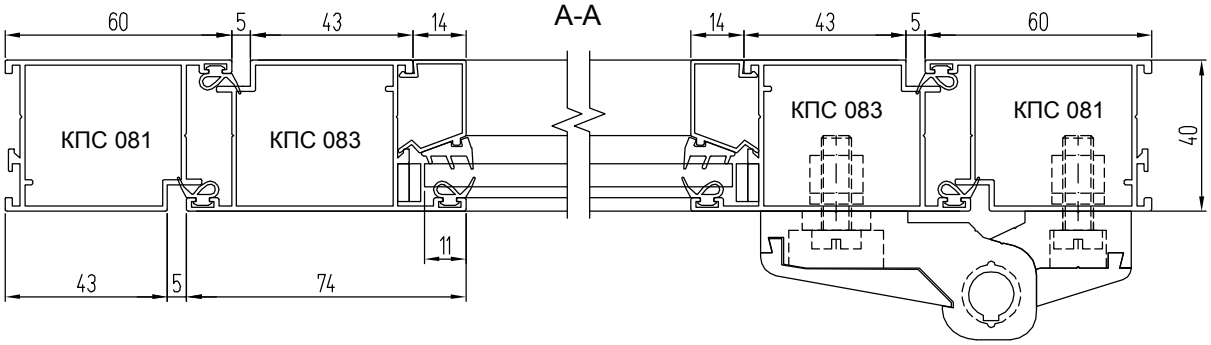

АЛЮМИНИЕВЫЕ ПРОФИЛИ

ШИФР	НАЗНАЧЕНИЕ	РАЗМЕР			ВИД	КОЛ-ВО
		с КПС 085	с КПС 168	с КПС 340		
КПС 081	Стойка рамы	Н				1 + 1
КПС 081	Перекладина рамы	А				1
КПС 083	Стойка полотна	Н - 53	Н - 56	Н - 60		2
КПС 083	Перекладина полотна	А - 96				2
КП45152	Перекладина средняя	А - 216				1
КПС 088	Штапик вертикальный верхний	Н - В - 122				2
КПС 088	Штапик вертикальный нижний	В - 132	В - 135	В - 139		2
КПС 088	Штапик горизонтальный	А - 216				4
КПС 085*	Порог	А - 96				1
КПС 168*	Порог	А - 96				1
КПС 340*	Притвор	А - 112				1

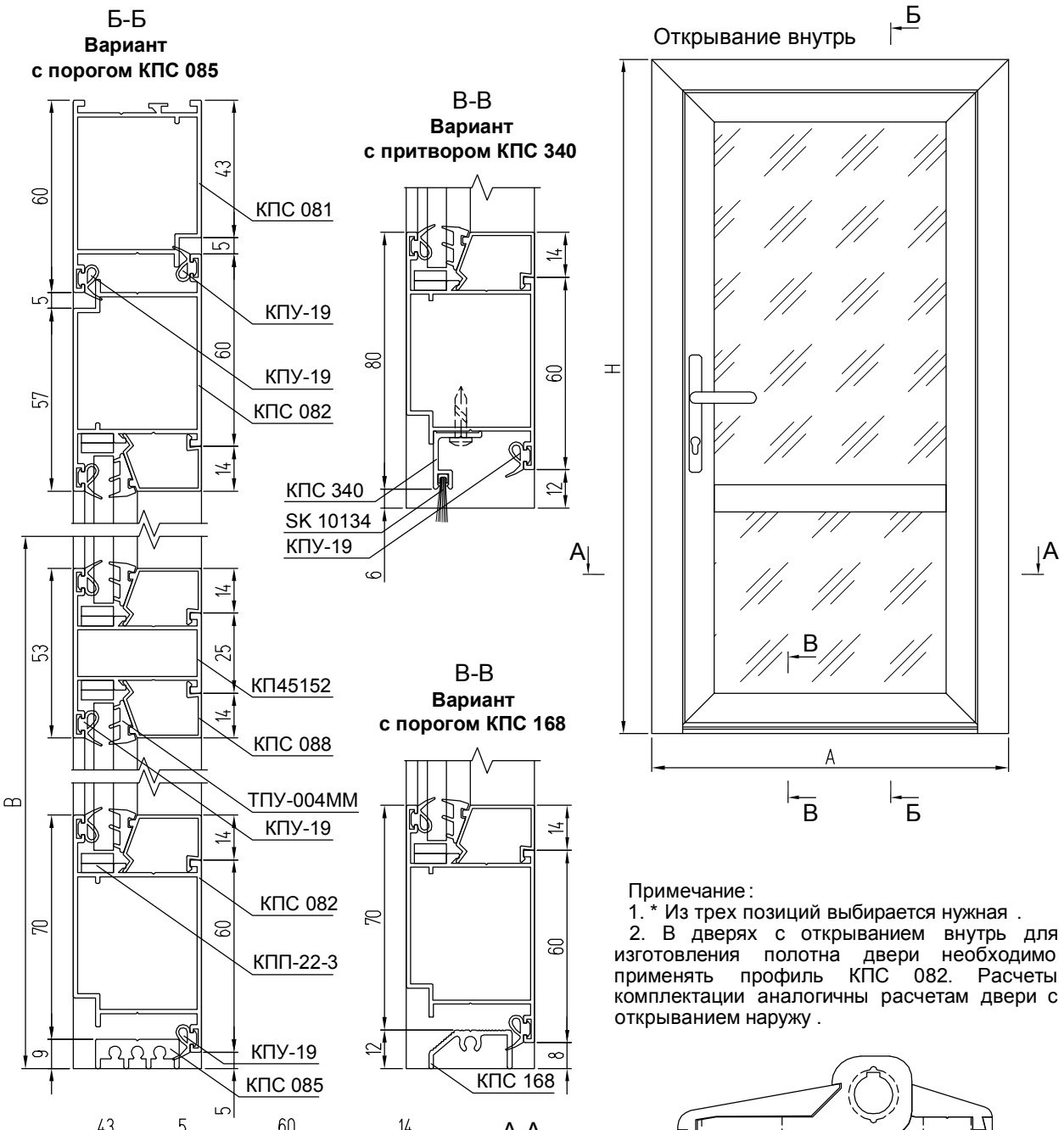

Примечание:

1. * Из трех позиций выбирается нужная .
2. В дверях с открыванием внутрь для изготовления полотна двери необходимо применять профиль КПС 082. Расчеты комплектации аналогичны расчетам двери с открыванием наружу .

Двухстворчатые распашные двери с цоколем КПС 250

(вид с улицы)

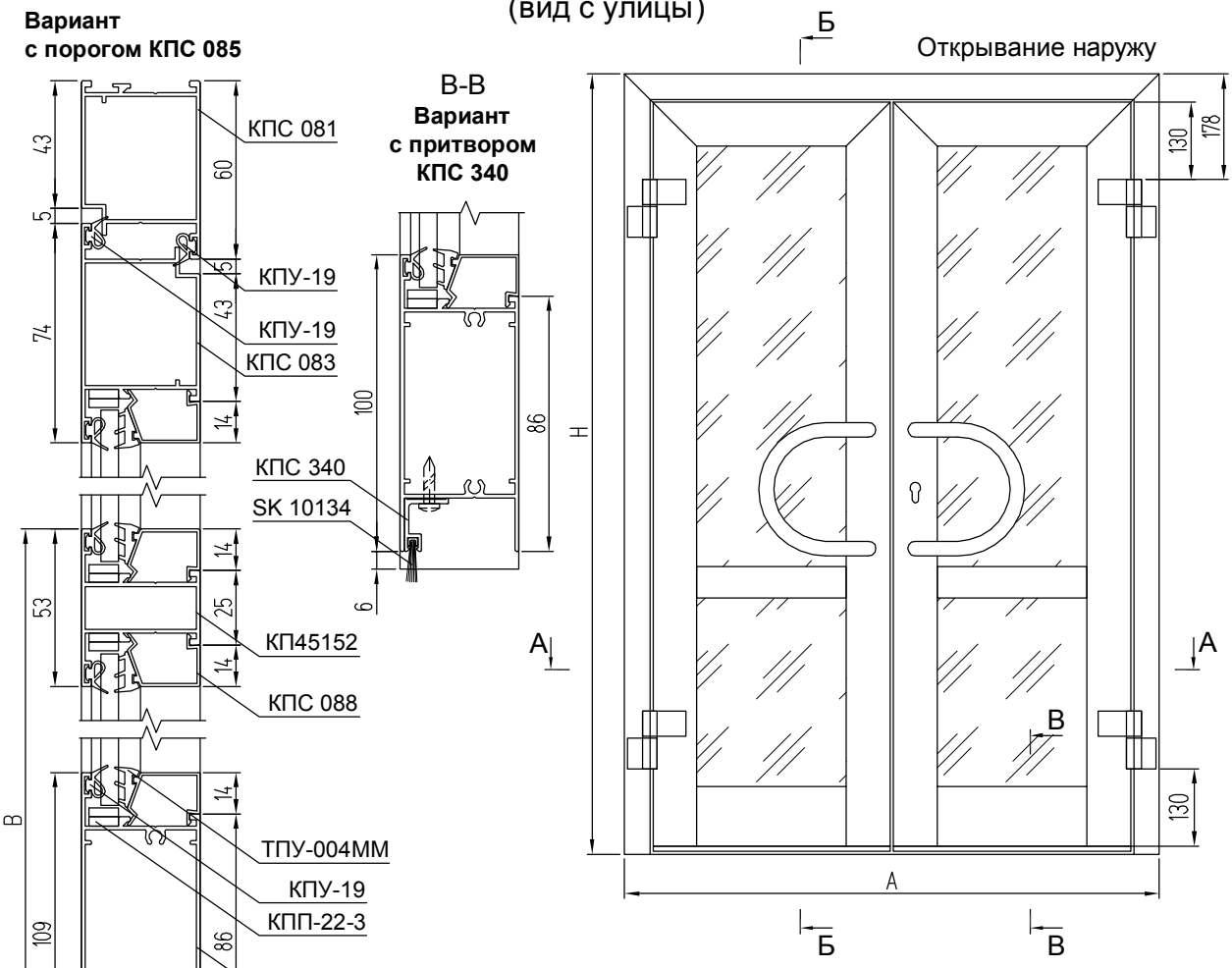

КОМПЛЕКТУЮЩИЕ ИЗДЕЛИЯ

КП4528-30 (КПС 278-30)	Закладная угловая L = 30 мм	6
КПС 200-14	Закладная Т-образного соединения L = 14 мм	4
КПС 200-14	Закладная Т-образного соединения L = 14 мм (с длинным винтом в КПС 250)	8
См. каталог	Замок+цилиндр замка +накладки на цилиндр	1
См. каталог	Комплект ручек	1
См. каталог	Комплект петель	4
КПП-22-3	Подкладка под стекло	32
См. каталог	Шпингалет верхний	1
См. каталог	Шпингалет нижний	1

Примечание:
1. * Из трех позиций выбирается нужная .
2. ** С притвором КПС 340 не применяется .
3. В дверях с открыванием внутрь для изготовления полотна двери необходимо применять профиль КПС 082. Расчеты комплектации аналогичны расчетам двери с открыванием наружу .

РАЗМЕРЫ ЗАПОЛНЕНИЯ

Размер верхнего стекла S = 6 мм ГОСТ 111-2014	2 шт.	Н - В - 100	А/2 - 176,5
Размер нижнего стекла S = 6 мм ГОСТ 111-2014 (с порогом КПС 085)	2 шт.	В - 145	А/2 - 176,5
Размер нижнего стекла S = 6 мм ГОСТ 111-2014 (с порогом КПС 168)	2 шт.	В - 148	А/2 - 176,5
Размер нижнего стекла S = 6 мм ГОСТ 111-2014 (с притвором КПС 340)	2 шт.	В - 137	А/2 - 176,5

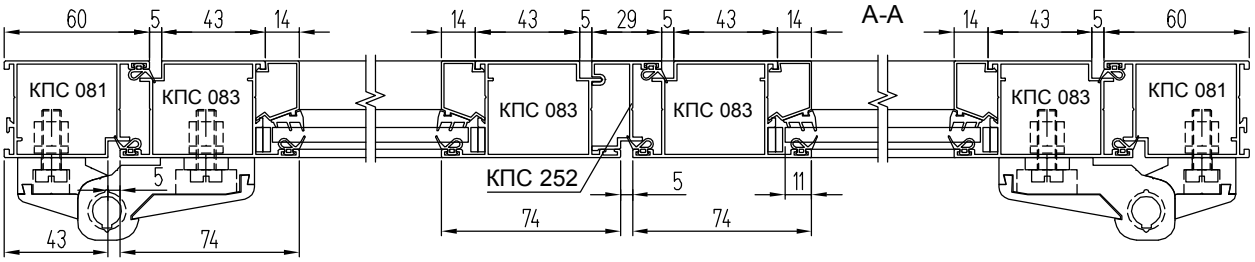

АЛЮМИНИЕВЫЕ ПРОФИЛИ

ШИФР	НАЗНАЧЕНИЕ	РАЗМЕР			ВИД	КОЛ-ВО
		с КПС 085	с КПС 168	с КПС 340		
КПС 081	Стойка рамы	Н				1 + 1
КПС 081	Перекладина рамы	А				1
КПС 083	Стойка полотна	Н - 62	Н - 65	Н - 54		2
КПС 083	Стойка полотна	Н - 62	Н - 65	Н - 54		2
КПС 252	Штульп	Н - 70	Н - 73	Н - 62		1
КПС 083	Перекладина полотна верхняя	А/2 - 50,5				2
КП45152	Перекладина полотна средняя	А/2 - 170,5				2
КПС 250	Перекладина полотна нижняя	А/2 - 170,5				2
КПС 088	Штапик вертикальный верхний	Н - В - 122				4
КПС 088	Штапик вертикальный нижний	В - 167	В - 170	В - 159		4
КПС 088	Штапик горизонтальный	А/2 - 170,5				8
КПС 085*	Порог	А - 96				1
КПС 168*	Порог	А - 96				1
КПС 340*	Притвор	А/2 - 77,5				2
КПС 251**	Притвор	А/2 - 50,5				2

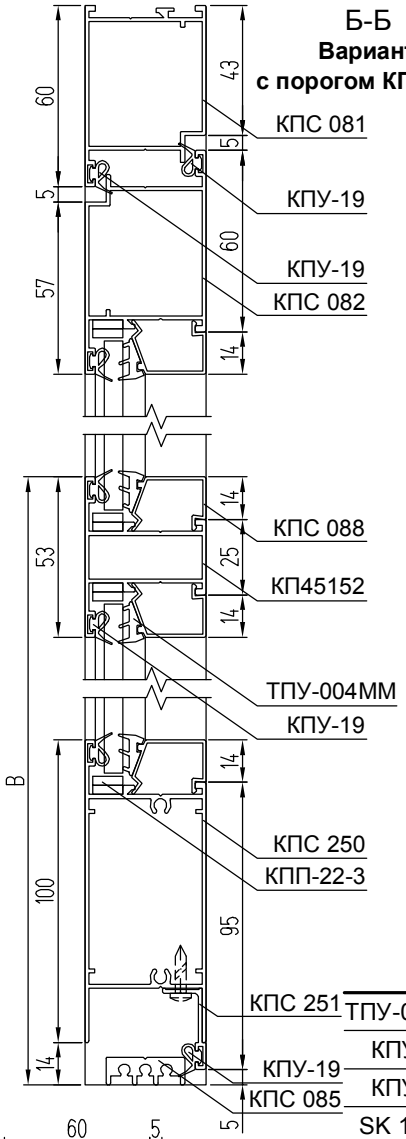

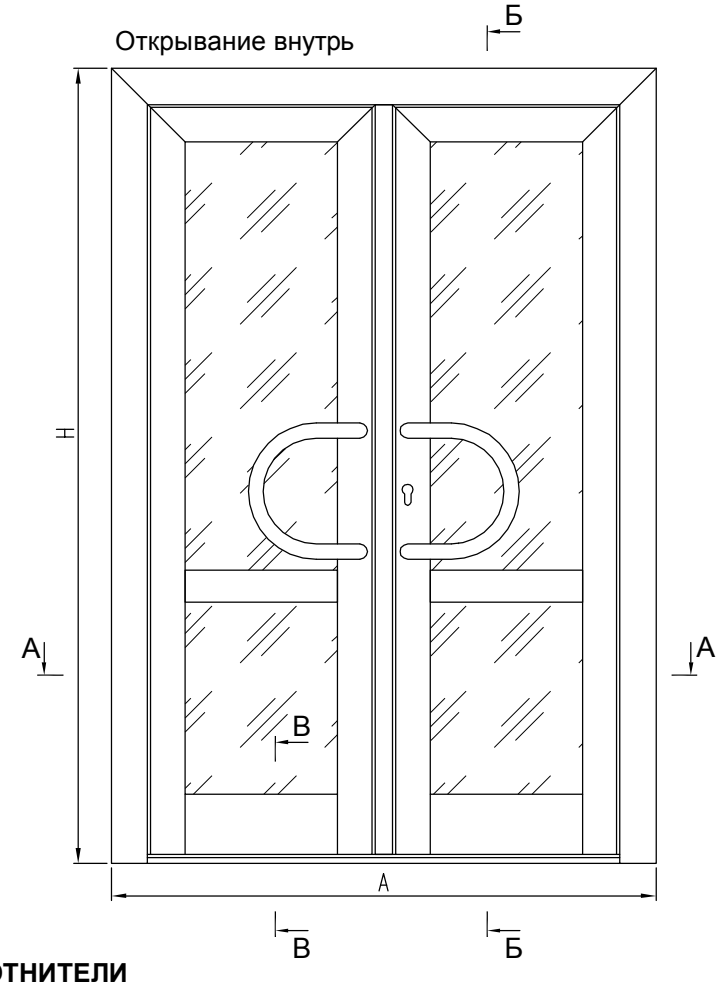

УПЛОТНИТЕЛИ

ТПУ-004ММ	Уплотнитель стекла	L = 4Н + 4А - 2,48, м
КПУ-19	Упл-ль стекла и притвора (прим. с порогом)	L = 10Н + 7А - 3,19, м
КПУ-19	Упл-ль стекла и притвора (прим. с КПС 340)	L = 10Н + 6А - 3,01, м
SK 10134	Щеточн. упл-ль притвора (прим. с КПС 340)	L = А - 0,15, м

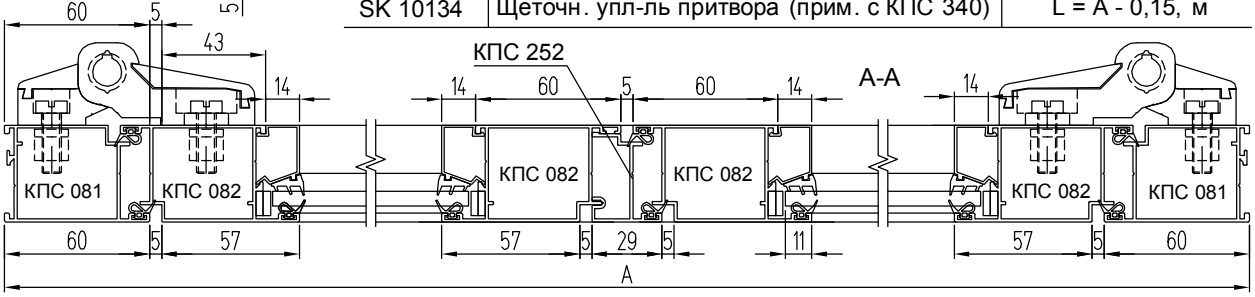

Бесштульповые двухстворчатые распашные двери

(вид с улицы)

Открывание наружу

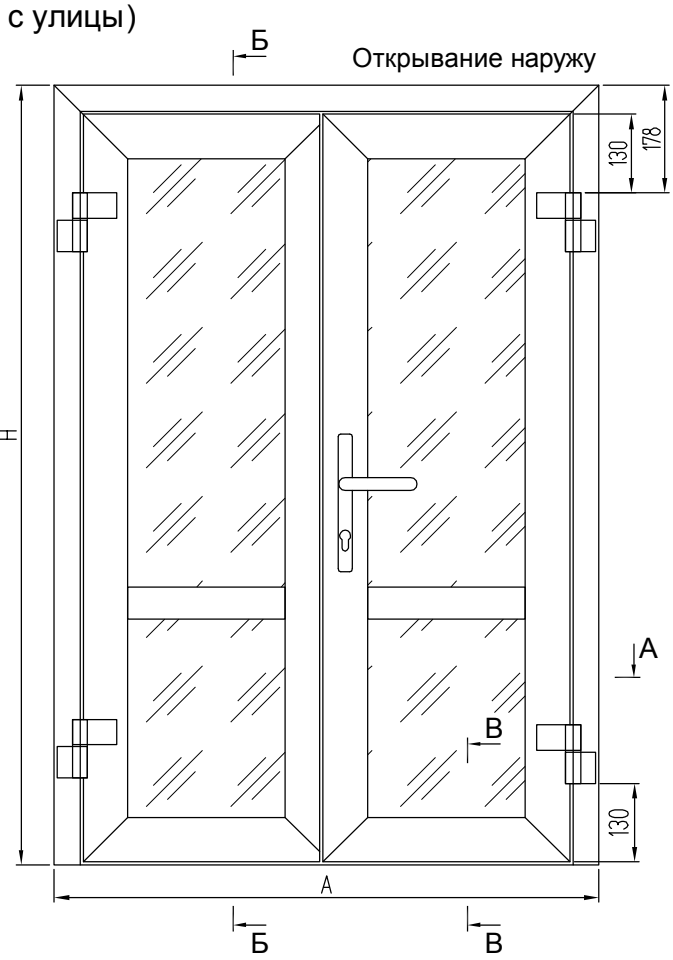

Б-Б
Вариант с порогом КПС 085

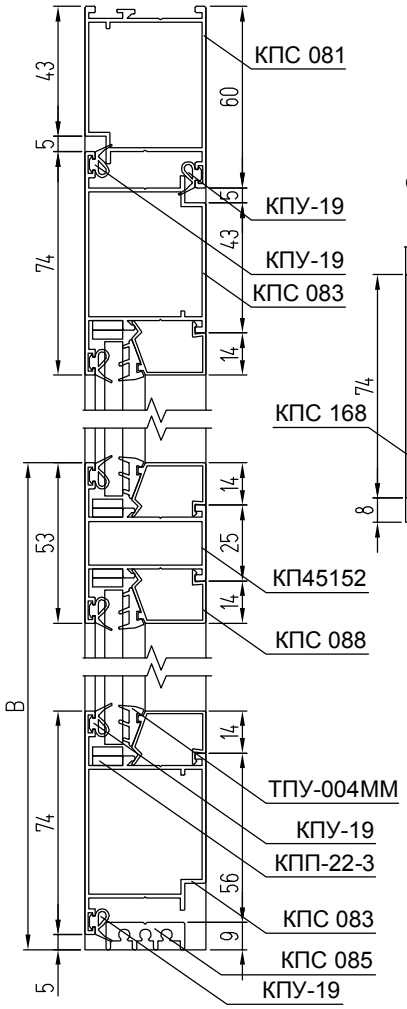

В-В
Вариант с порогом КПС 168

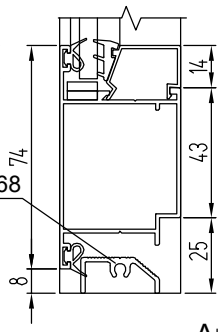

В-В
Вариант с притвором КПС 340

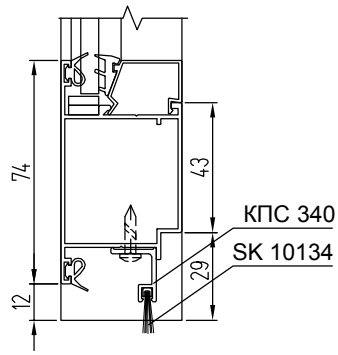

Примечание:
1.* Из трех шифров выбирается нужный .
2. В скобках приведены значения для 1,5-створчатой двери .
3. Расчеты комплектации двери с открыванием внутрь аналогичны расчетам двери с открыванием наружу .

КОМПЛЕКТУЮЩИЕ ИЗДЕЛИЯ

КПС 807-37/30 КПС 807-37/30-1	Закладная угловая L = 37 мм	1+1
КПС 807-30	Закладная угловая L = 30 мм	8
КПМ.07.02	Штифт 5х14	10
КПС 200-14	Закладная Т-образного соединения L = 14 мм	4
См. каталог	Замок+цилиндр замка	1
См. каталог	Нажимной гарнитур	1
См. каталог	Комплект петель	4
КПП-22-3	Подкладка под стекло	32
См. каталог	Шпингалет верхний	1
См. каталог	Шпингалет нижний	1
КПП-42; -01	Заглушка притвора	1+1

РАЗМЕРЫ ЗАПОЛНЕНИЯ

Размер верхнего стекла S = 6 мм ГОСТ 111-2014	2 шт.	H - B - 100	A/2 - 168
Размер нижнего стекла S = 6 мм ГОСТ 111-2014 (с порогом КПС 085)	2 шт.	B - 110	A/2 - 168
Размер нижнего стекла S = 6 мм ГОСТ 111-2014 (с порогом КПС 168)	2 шт.	B - 113	A/2 - 168
Размер нижнего стекла S = 6 мм ГОСТ 111-2014 (с притвором КПС 340)	2 шт.	B - 117	A/2 - 168

А-А

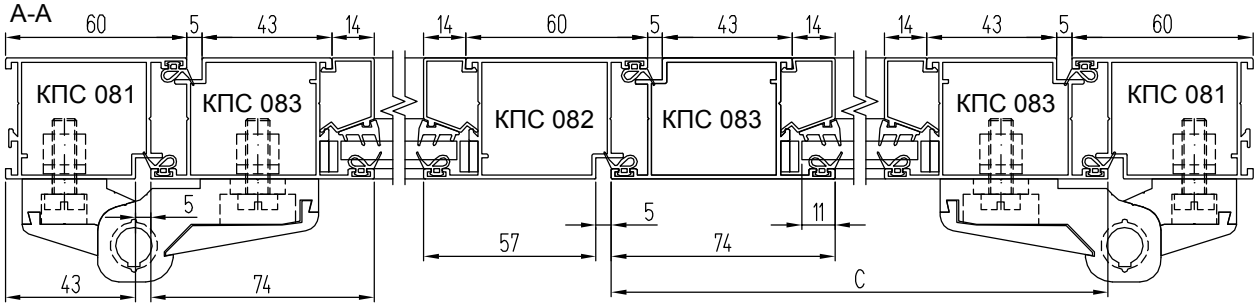

АЛЮМИНИЕВЫЕ ПРОФИЛИ

ШИФР	НАЗНАЧЕНИЕ	РАЗМЕР			ВИД	КОЛ-ВО
		с КПС 085	с КПС 168	с КПС 340		
КПС 081	Стойка рамы	Н				1 + 1
КПС 081	Перекладина рамы	А				1
КПС 083	Стойка полотна	Н - 53	Н - 56	Н - 60		1 + 1
КПС 083	Стойка полотна	Н - 53	Н - 56	Н - 60		1
КПС 082	Стойка полотна притворная	Н - 53	Н - 56	Н - 60		1
КПС 083	Перекладина "рабочей" створки	А/2 - 42 (С)				1 + 1
КПС 083	Перекладина "ленивой" створки	А/2 - 42 (А - С - 84)				1 + 1
КП45152	Перекладина "рабочей" створки средняя	А/2 - 162 (С-120)				1
КП45152	Перекладина "ленивой" створки средняя	А/2 - 162 (А - С - 204)				1
КПС 088	Штапик вертикальный верхний	Н - В - 122				4
КПС 088	Штапик вертикальный нижний	В - 132	В - 135	В - 139		4
КПС 088	Штапик горизонтальный "рабочей" створки	А/2 - 162 (С-120)				4
КПС 088	Штапик горизонтальный "ленивой" створки	А/2 - 162 (А - С - 204)				4
КПС 085*	Порог	А - 96				1
КПС 168*	Порог	А - 96				1
КПС 340*	Притвор "рабочей" створки	А/2 - 58 (С - 16)				1
КПС 340*	Притвор "ленивой" створки	А/2 - 62 (А - С - 104)				1

Б-Б
Вариант
с порогом КПС 085

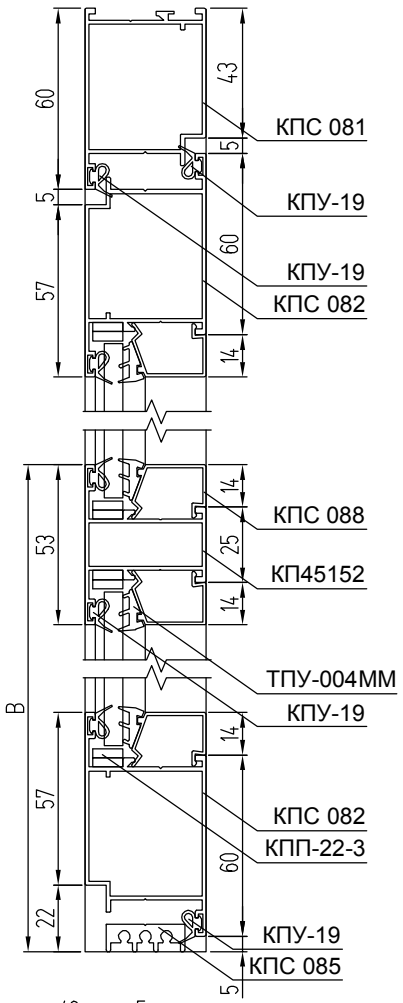

Открывание внутрь

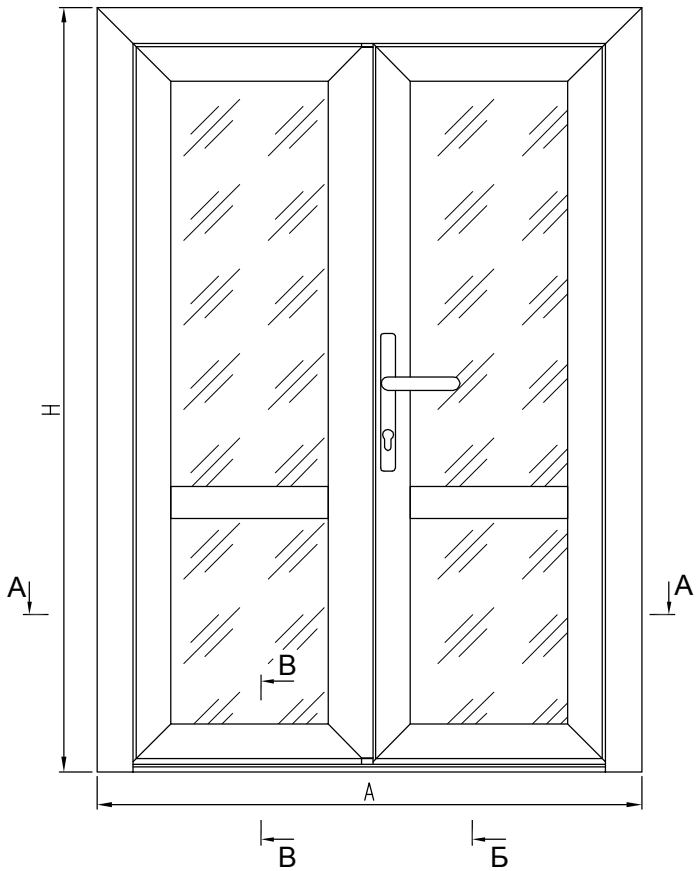

УПЛОТНИТЕЛИ

ТПУ-004ММ	Уплотнитель стекла	L = 4Н + 4А - 2,31, м
КПУ-19	Уплотнитель стекла и притвора	L = 10Н + 7А - 2,89, м
SK 10134	Щеточн. упл-ль притвора (прим. с КПС 340)	L = А - 0,13, м

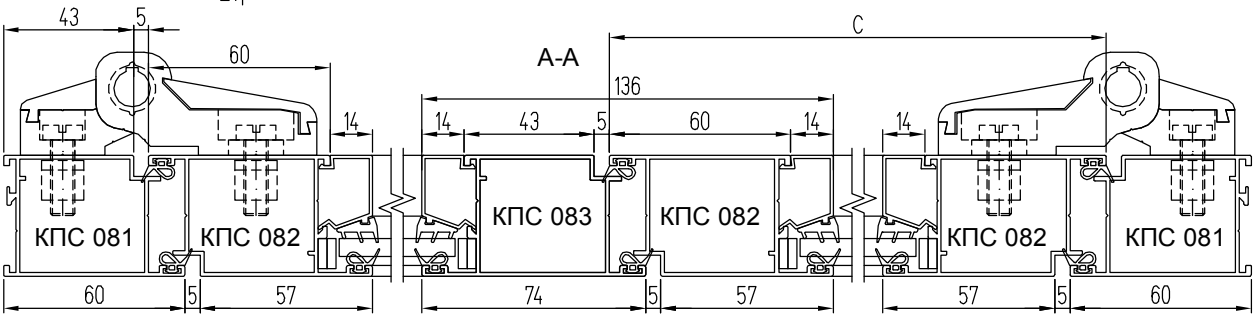

Одностворчатые двери из оконного профиля с дверными петлями 7BI/40

(вид из помещения)

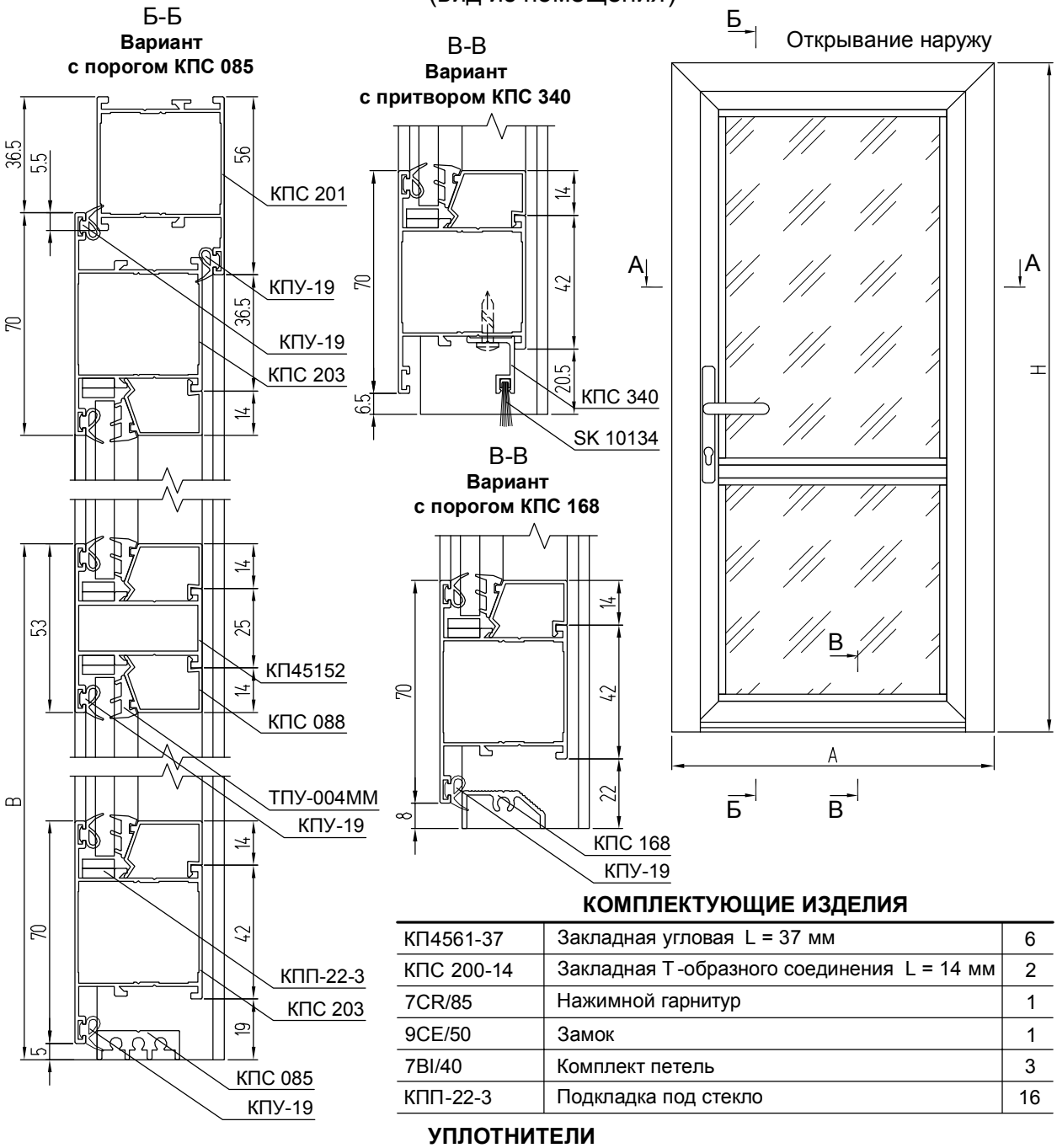

КОМПЛЕКТУЮЩИЕ ИЗДЕЛИЯ

КП4561-37	Закладная угловая L = 37 мм	6
КПС 200-14	Закладная Т-образного соединения L = 14 мм	2
7CR/85	Нажимной гарнитур	1
9CE/50	Замок	1
7BI/40	Комплект петель	3
КПП-22-3	Подкладка под стекло	16

УПЛОТНИТЕЛИ

ТПУ-004ММ	Уплотнитель стекла	L = 2H + 4A - 1,2, м
КПУ-19	Уплотнитель стекла и притвора (прим. с порогом)	L = 6H + 7A - 1,59, м
КПУ-19	Уплотнитель стекла и притвора (прим. с КПС 340)	L = 6H + 6A - 1,53, м
SK 10134	Щеточный уплотнитель притвора (прим. с КПС 340)	L = A - 0,1, м

РАЗМЕРЫ ЗАПОЛНЕНИЯ

Размер верхнего стекла S = 6 мм ГОСТ 111-2014	H - B - 84	A - 191
Размер нижнего стекла S = 6 мм ГОСТ 111-2014 (с порогом КПС 085)	B - 106	A - 191
Размер нижнего стекла S = 6 мм ГОСТ 111-2014 (с порогом КПС 168)	B - 109	A - 191
Размер нижнего стекла S = 6 мм ГОСТ 111-2014 (с притвором КПС 340)	B - 107,5	A - 191

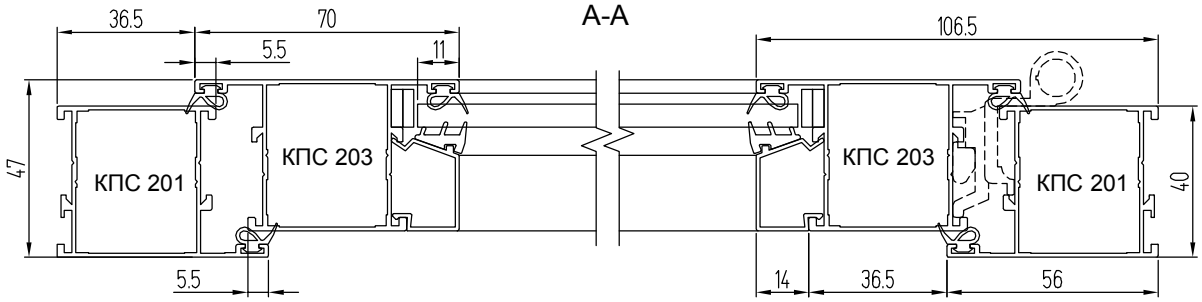

АЛЮМИНИЕВЫЕ ПРОФИЛИ

ШИФР	НАЗНАЧЕНИЕ	РАЗМЕР			ВИД	КОЛ-ВО
		с КПС 085	с КПС 168	с КПС 340		
КПС 201	Стойка рамы	Н				1 + 1
КПС 201	Перекладина рамы	А				1
КПС 203	Стойка полотна	Н - 41,5	Н - 44,5	Н - 43		2
КПС 203	Перекладина полотна	А - 73				2
КП45152	Перекладина средняя	А - 185				1
КПС 088	Штапик вертикальный верхний	Н - В - 106,5				2
КПС 088	Штапик вертикальный нижний	В - 128	В - 131	В - 129,5		2
КПС 088	Штапик горизонтальный	А - 185				4
КПС 085*	Порог	А - 76				1
КПС 168*	Порог	А - 76				1
КПС 340*	Притвор	А - 101				1

Б-Б
Вариант с порогом КПС 085

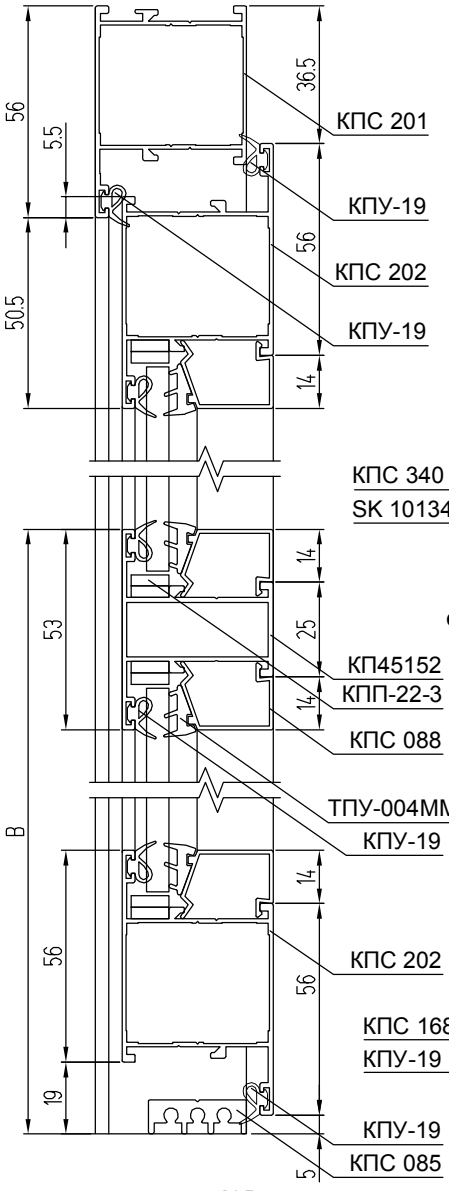

В-В
Вариант с притвором КПС 340

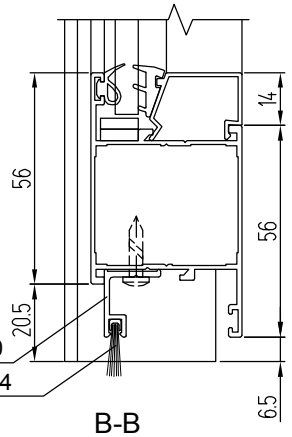

В-В
Вариант с порогом КПС 168

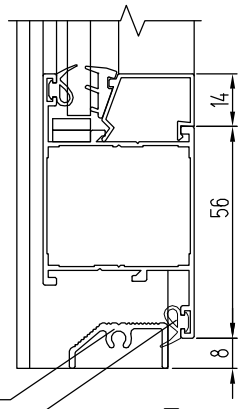

Б
Открывание внутрь

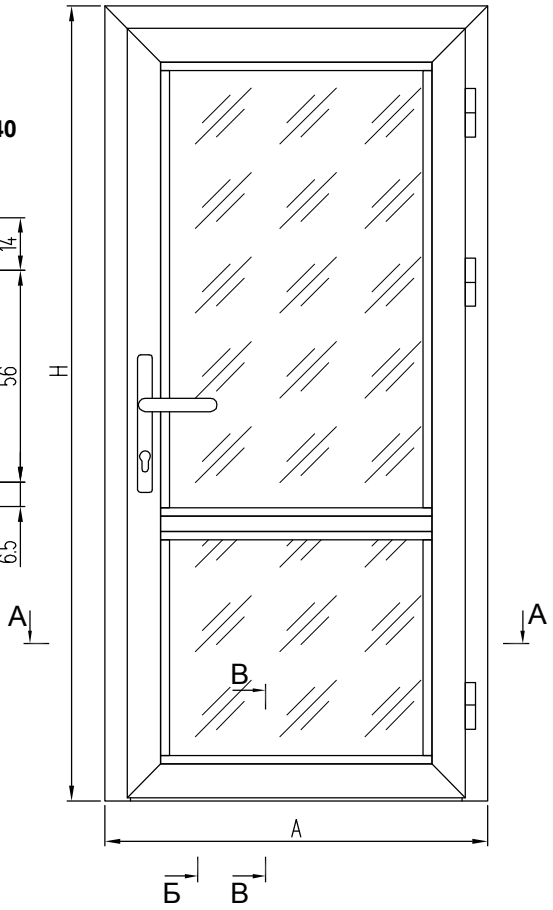

Примечание:
1. *Из трех позиций выбирается нужная.
2. Расчеты комплектации двери с открыванием внутрь аналогичны расчетам двери с открыванием наружу.

А-А

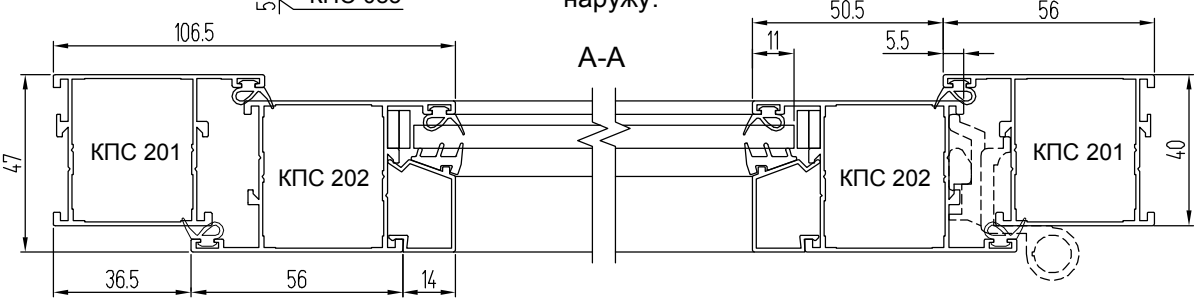

Одностворчатые двери из оконного профиля с дверными петлями 7BI/40 без порога, с Т-образным цоколем (вид из помещения)

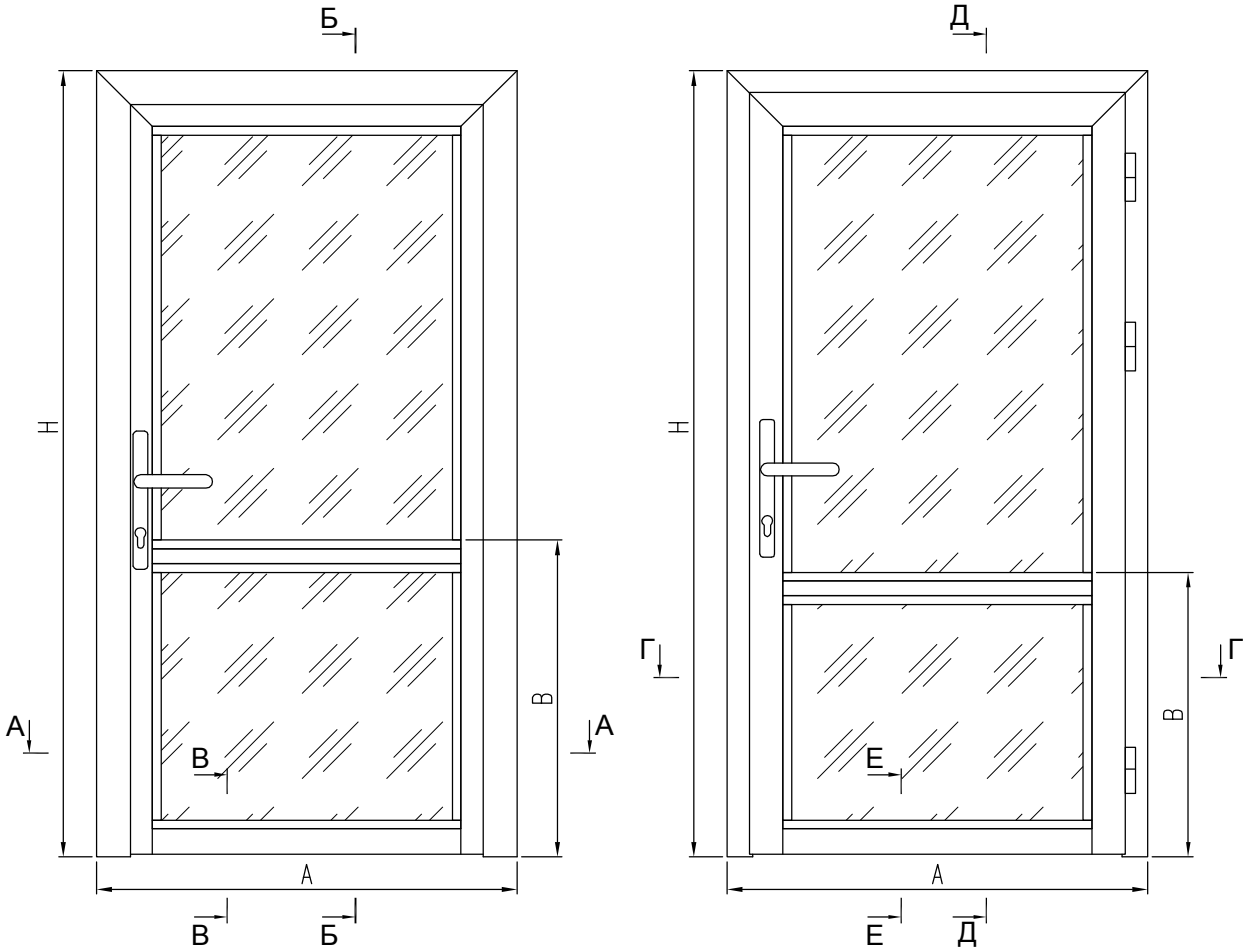

А-А
Открывание наружу

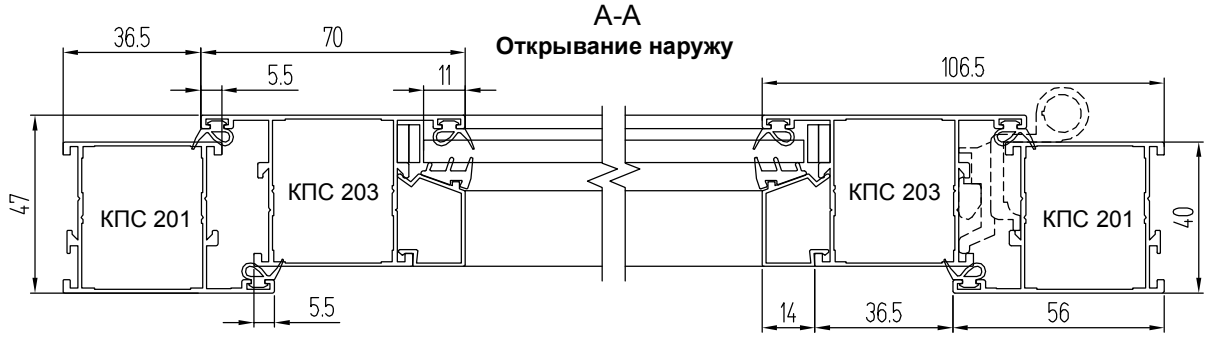

Г-Г
Открывание внутрь

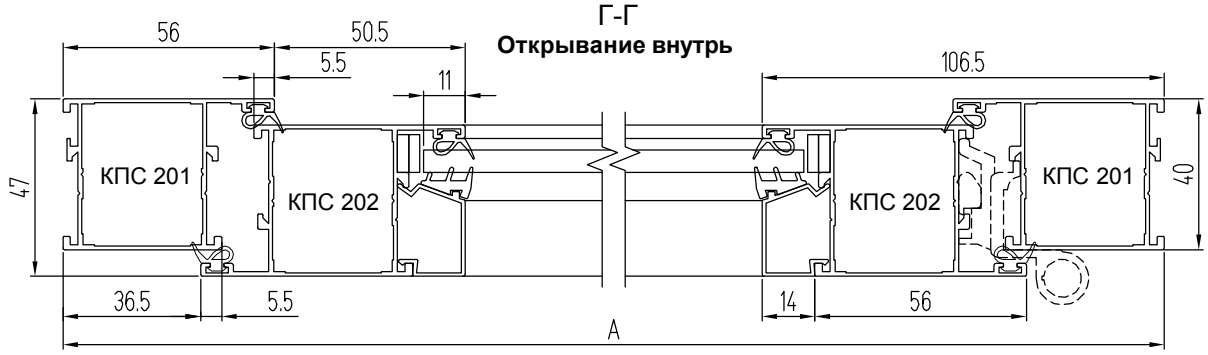

КОМПЛЕКТУЮЩИЕ ИЗДЕЛИЯ

КП4561-37	Закладная угловая L = 37 мм	4
КПС 200-14	Закладная Т-образного соединения L = 14 мм	2
КПС 200-31	Закладная Т-образного соединения L = 31 мм	2
7CR/85	Нажимной гарнитур	1
9CE/50	Замок	1
7BI/40	Комплект петель	3
КПП-22-3	Подкладка под стекло	16

Примечание:
* Из двух позиций выбирается нужная.

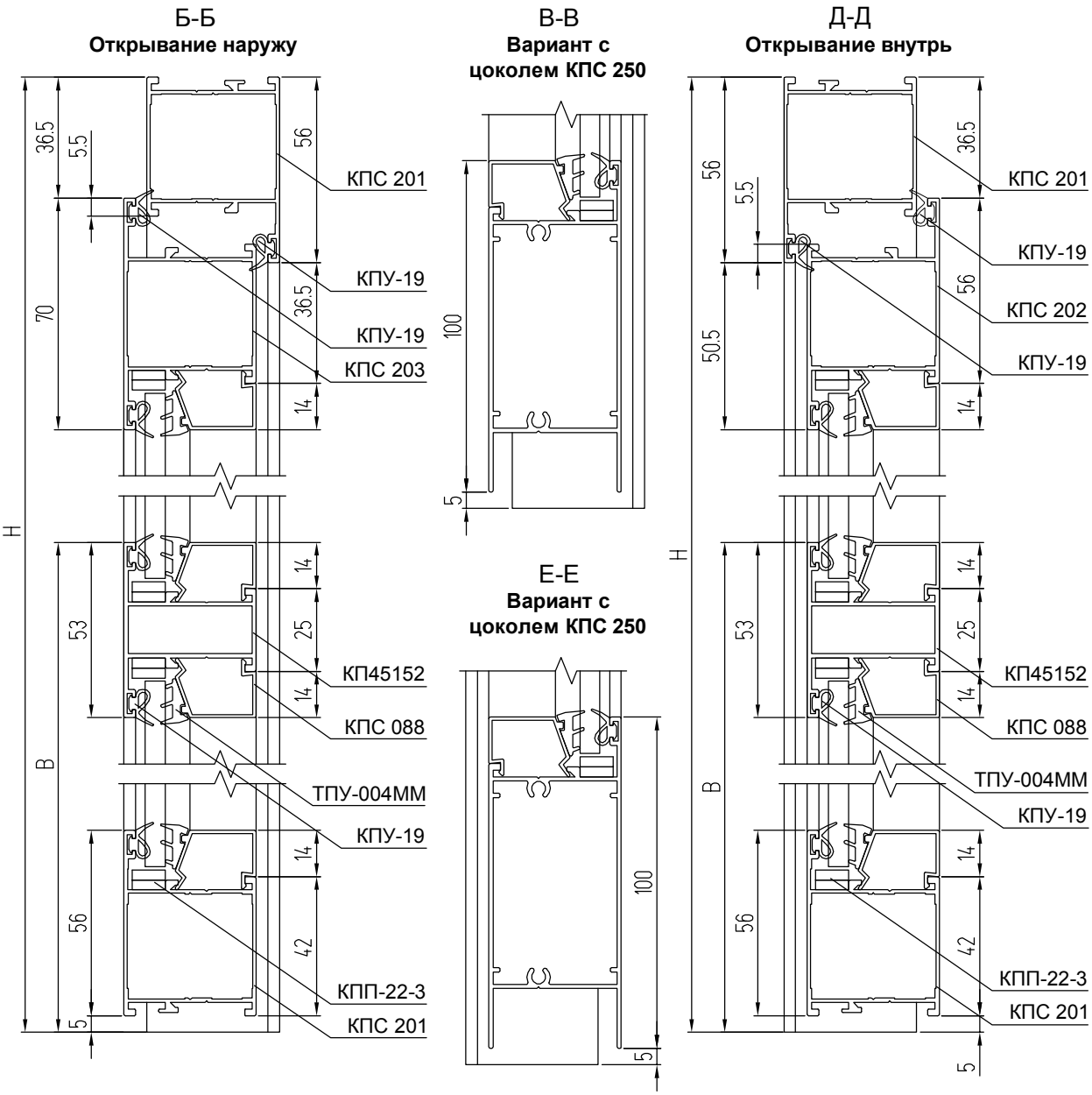

АЛЮМИНИЕВЫЕ ПРОФИЛИ

ШИФР	НАЗНАЧЕНИЕ	РАЗМЕР		ВИД	КОЛ-ВО
		с КПС 201	с КПС 250		
КПС 201	Стойка рамы	H			1 + 1
КПС 201	Перекладина рамы	A			1
КПС 203 или КПС 202*	Стойка полотна	H - 41,5			1 + 1
КПС 203 или КПС 202*	Перекладина полотна	A - 73			1
КП45152	Перекладина средняя	A - 185			1
КПС 201 или КПС 250*	Перекладина нижняя	A - 185			1
КПС 088	Штапик вертикальный верхний	H - B -106,5			2
КПС 088	Штапик вертикальный нижний	B - 114	B - 158		2
КПС 088	Штапик горизонтальный	A - 185			4

УПЛОТНИТЕЛИ

ТПУ-004ММ	Уплотнитель стекла	L = 2H + 4A - 1,18, м
КПУ-19	Уплотнитель стекла и притвора	L = 6H + 7A - 1,49, м

РАЗМЕРЫ ЗАПОЛНЕНИЯ

Размер верхнего стекла S = 6 мм ГОСТ 111-2014	H - B - 84	A - 191
Размер нижнего стекла S = 6 мм ГОСТ 111-2014 (с цоколем КПС 201)	B - 92	A - 191
Размер нижнего стекла S = 6 мм ГОСТ 111-2014 (с цоколем КПС 250)	B - 136	A - 191

Одностворчатые маятниковые двери с петлями FRIDAVO

(вид с улицы)

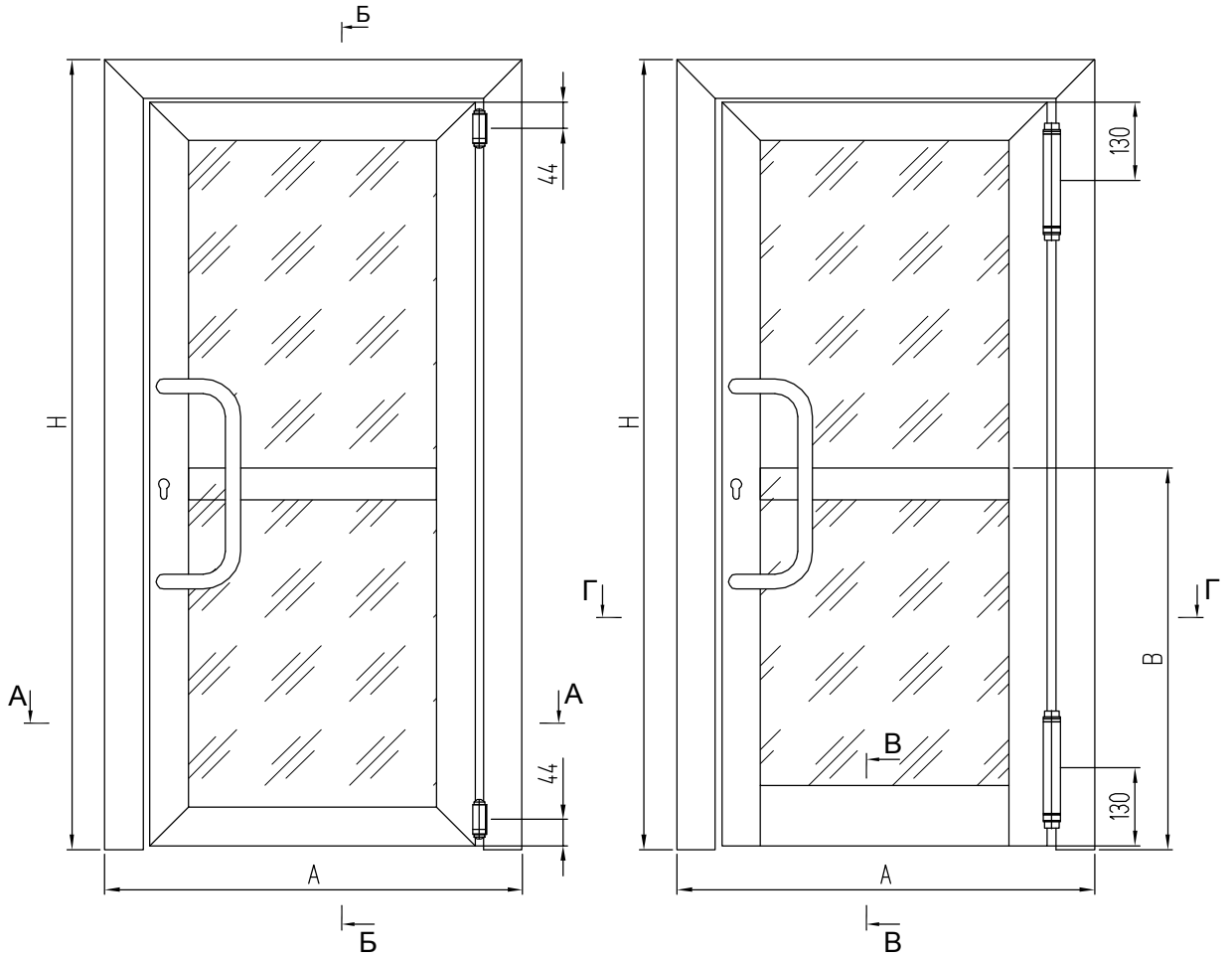

РАЗМЕРЫ ЗАПОЛНЕНИЯ

Размер верхнего стекла S = 6 мм ГОСТ 111-2014	Н - В - 112,5	А - 259
Размер нижнего стекла S = 6 мм ГОСТ 111-2014 (с цоколем КПС 336)	В - 101,5	А - 259
Размер нижнего стекла S = 6 мм ГОСТ 111-2014 (с цоколем КПС 250)	В - 137,5	А - 259

А-А

Вариант с петлями FRIDAVO 28

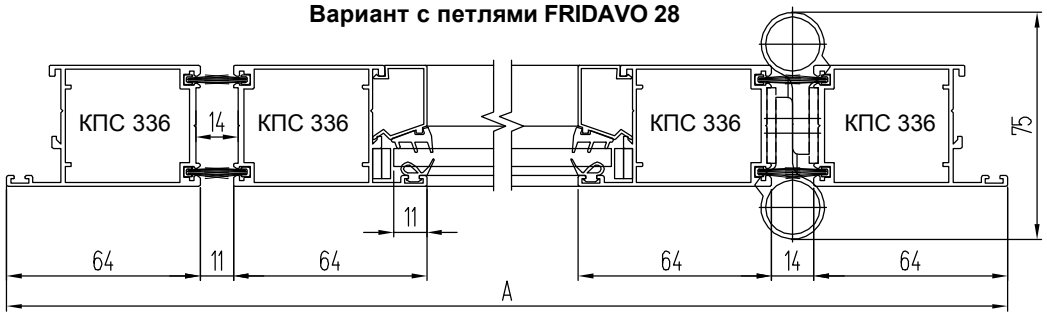

Г-Г

Вариант с петлями FRIDAVO 39

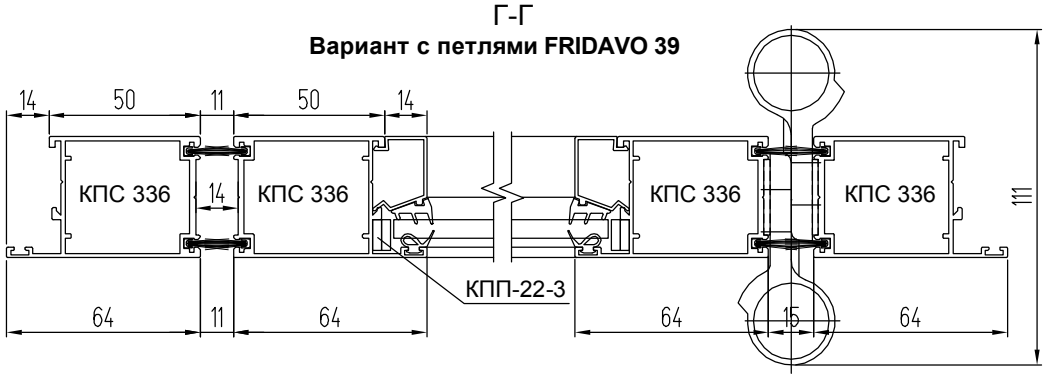

Б-Б

Вариант с цоколем КПС 336

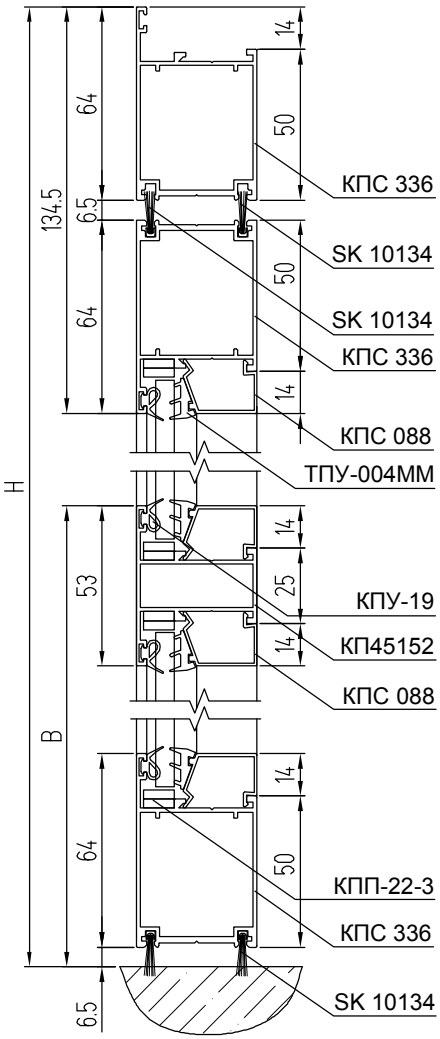

КОМПЛЕКТУЮЩИЕ ИЗДЕЛИЯ

КП4528-24 (КПС 278-24)	Закладная угловая L = 24 мм (с КПС 336)	6
КП4528-24 (КПС 278-24)	Закладная угловая L = 24 мм (с КПС 250)	4
КПС 200-14	Закладная Т-образного соединения L = 14 мм	2
КПС 200-14	Закладная Т-образного соединения L = 14 мм (с длинным винтом в КПС 250)	4
КПМ.40.02	Подкладка под петли	4
КПМ.40.03	Платик под петли (с цоколем КПС 336)	1
КПМ.40.03	Платик под петли (с цоколем КПС 250)	2
FRIDAVO 28	Комплект петель (2 шт.)	1
См. каталог	Комплект ручек	1
KFV 50	Замок+цилиндр замка +накладки на цилиндр	1
КПП-22-3	Подкладка под стекло	16

В-В

Вариант с цоколем КПС 250

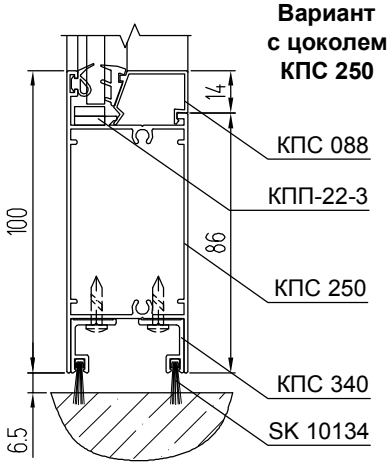

АЛЮМИНИЕВЫЕ ПРОФИЛИ

ШИФР	НАЗНАЧЕНИЕ	РАЗМЕР	ВИД	КОЛ-ВО
КПС 336	Стойка рамы	H		1 + 1
КПС 336	Перекладина рамы	A		1
КПС 336	Стойка полотна (с цоколем КПС 336)	H - 77		2
КПС 336	Стойка полотна (с цоколем КПС 250)	H - 77		1 + 1
КПС 336	Верхняя перекладина полотна	A - 153		1
КПС 336*	Цоколь	A - 153		1
КПС 250*	Цоколь	A - 253		1
КП45152	Перекладина полотна средняя	A - 253		1
КПС 088	Штапик вертикальный верхний	H - B - 134,5		2
КПС 088	Штапик вертикальный нижний (с КПС 336)	B - 123,5		2
КПС 088	Штапик вертикальный нижний (с КПС 250)	B - 159,5		2
КПС 088	Штапик горизонтальный	A - 253		4
КПС 340	Притвор (с цоколем КПС 250)	A - 167		2

УПЛОТНИТЕЛИ

КПУ-19	Уплотнитель стекла и притвора	L = 2H + 4A - 1,528, м
ТПУ-004ММ	Уплотнитель стекла	L = 2H + 4A - 1,528, м
SK 10134	Щеточный уплотнитель притвора	L = 8H + 4A - 1,176, м

Примечание:

* Из трех позиций выбирается нужная.

** При применении петли FRIDAVO 39 необходимо корректировать горизонтальные размеры на 1 мм и заменить платики и подкладки под петли.

Двухстворчатые маятниковые двери с цоколем КПС 336 и с петлями FRIDAVO (вид с улицы)

Б-Б

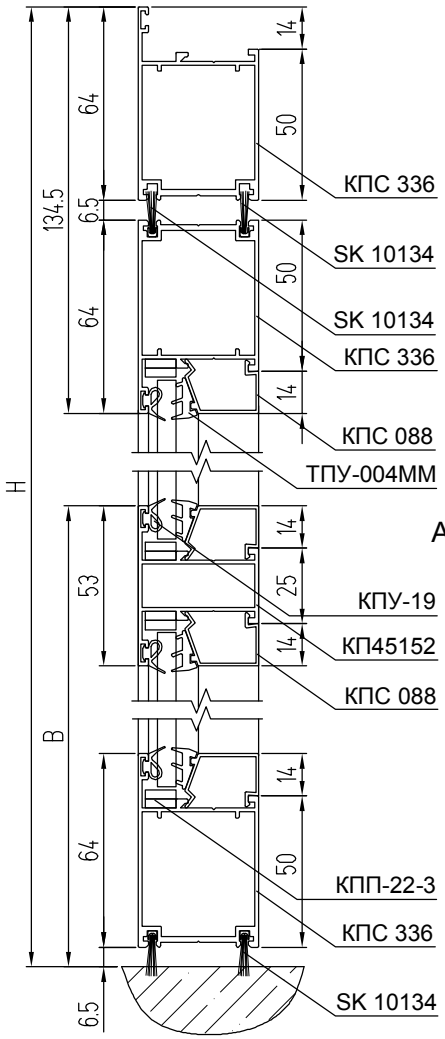

Дверь с замком на "ленивой" створке

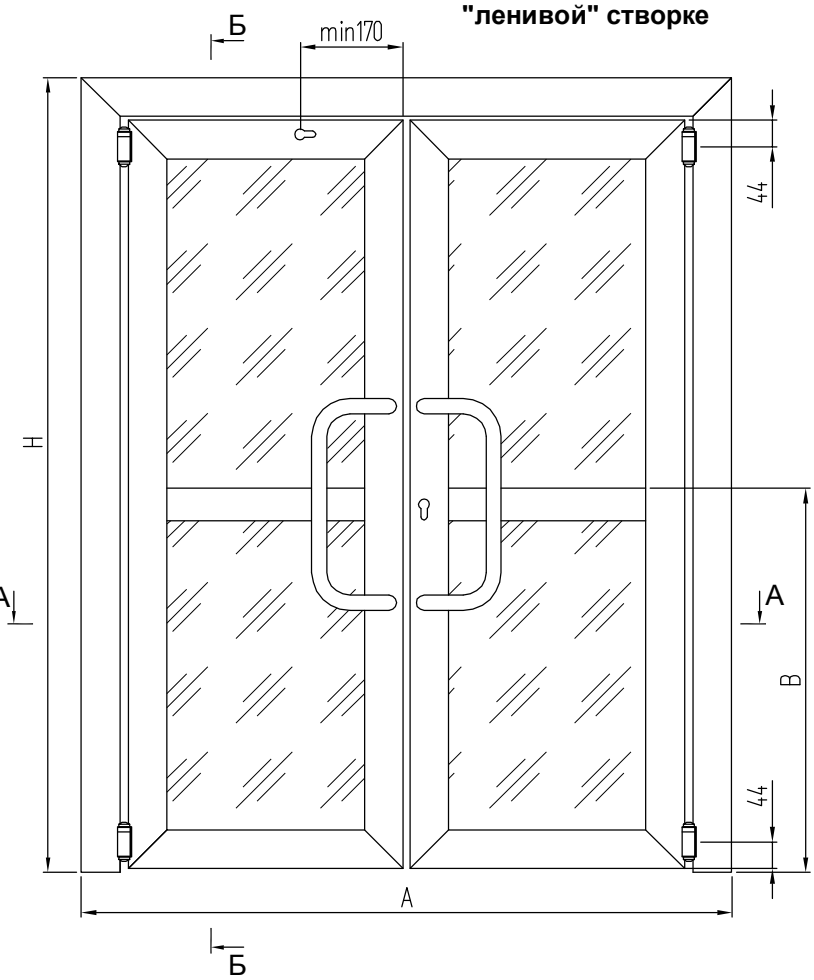

Дверь с вертикальными крышками КПС 338

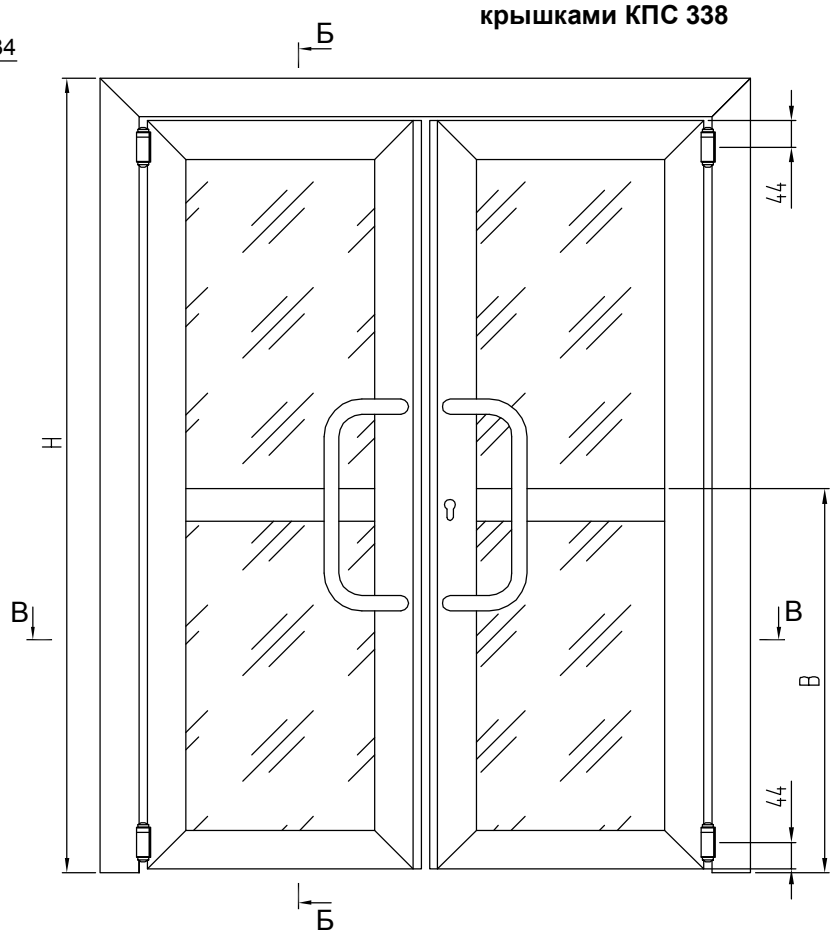

КОМПЛЕКТУЮЩИЕ ИЗДЕЛИЯ

КП4528-24 (КПС 278-24)	Закладная угловая L = 24 мм	10
КПС 200-14	Закладная Т-образного соединения L = 14 мм	4
КПМ.40.02	Подкладка под петли	8
КПМ.40.03	Платик под петли	2
FRIDAVO 28	Комплект петель (2 шт.)	2
См. каталог	Комплект ручек	2
KFV 50	Замок (для двери с замком на "ленивой" створке)	2
или KFV 50	Замок (для двери с верт. крышками КПС 338)	1
СТН-0827	Шпингалет верхний (для двери с верт. крышками КПС 338)	1
СТН-0827	Шпингалет нижний (для двери с верт. крышками КПС 338)	1
СТН-0827	Планка шпингалета (для двери с верт. крышками КПС 338)	2
КПП-22-3	Подкладка под стекло	32

А-А

Вариант с замком на "ленивой" створке

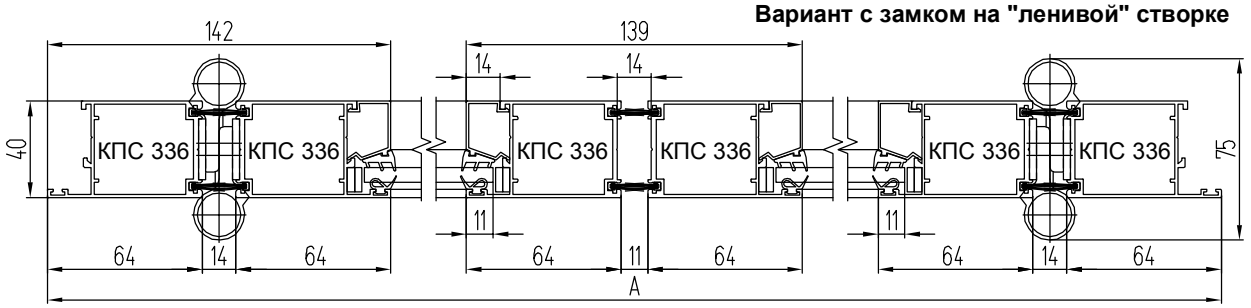

В-В

Вариант с вертикальными крышками КПС 338

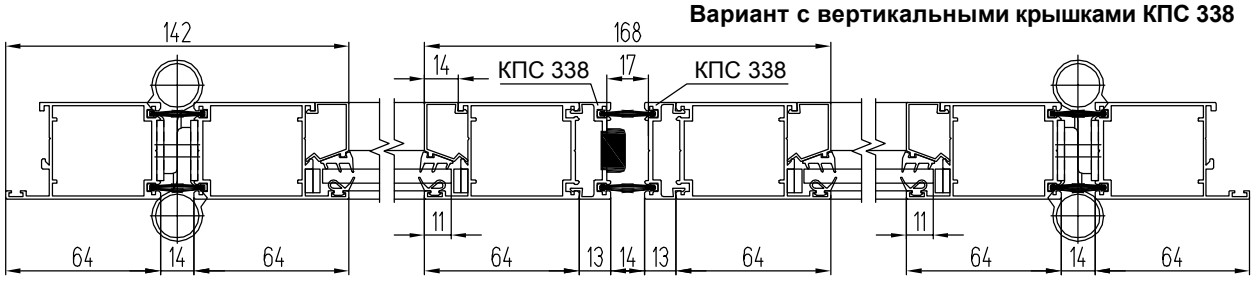

АЛЮМИНИЕВЫЕ ПРОФИЛИ

ШИФР	НАЗНАЧЕНИЕ	РАЗМЕР		ВИД	КОЛ-ВО
		без КПС 338	с КПС 338		
КПС 336	Стойка рамы	Н			1 + 1
КПС 336	Перекладина рамы	А			1
КПС 336	Стойка полотна	Н - 77			2 + 2
КПС 338	Крышка стойки полотна		Н - 77		2
КПС 336	Перекладина полотна	А/2 - 83,5	А/2 - 98		2 + 2
КП45152	Перекладина полотна средняя	А/2 - 183,5	А/2 - 198		2
КПС 088	Штапик вертикальный верхний	Н - В - 134,5			4
КПС 088	Штапик вертикальный нижний	В - 123,5			4
КПС 088	Штапик горизонтальный	А/2 - 183,5	А/2 - 198		8

УПЛОТНИТЕЛИ

КПУ-19	Уплотнитель стекла и притвора	L = 4Н + 4А - 2,5, м
ТПУ-004ММ	Уплотнитель стекла	L = 4Н + 4А - 2,5, м
SK 10134	Щеточный уплотнитель притвора	L = 12Н + 4А - 1,54, м

РАЗМЕРЫ ЗАПОЛНЕНИЯ

Размер верхнего стекла S = 6 мм ГОСТ 111-2014 (без КПС 338)	Н - В - 112,5	А/2 - 189,5
Размер верхнего стекла S = 6 мм ГОСТ 111-2014 (с КПС 338)	Н - В - 112,5	А/2 - 204
Размер нижнего стекла S = 6 мм ГОСТ 111-2014 (без КПС 338)	В - 101,5	А/2 - 189,5
Размер нижнего стекла S = 6 мм ГОСТ 111-2014 (с КПС 338)	В - 101,5	А/2 - 204

Двухстворчатая маятниковая дверь с цоколем КПС 250 и с петлями FRIDAVO

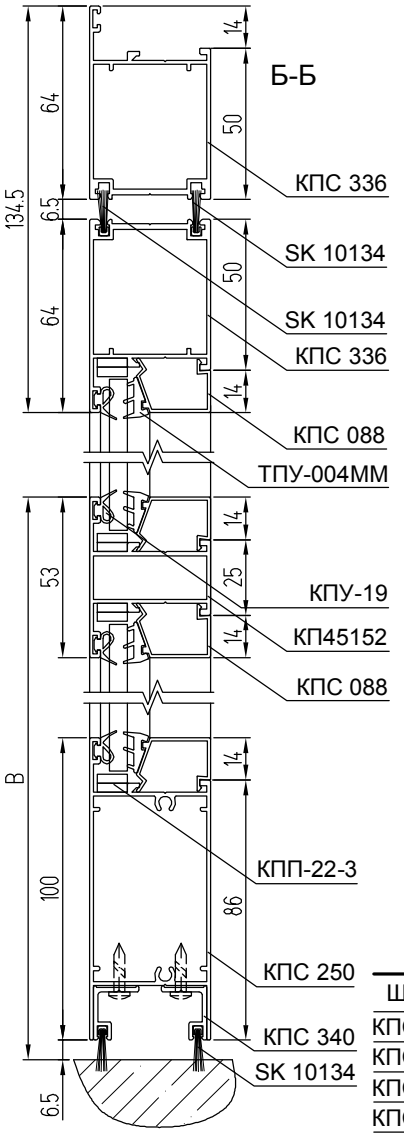

Примечание:

* При применении петли FRIDAVO 39 необходимо корректировать горизонтальные размеры и заменить платики и подкладки под петли .

(вид с улицы)

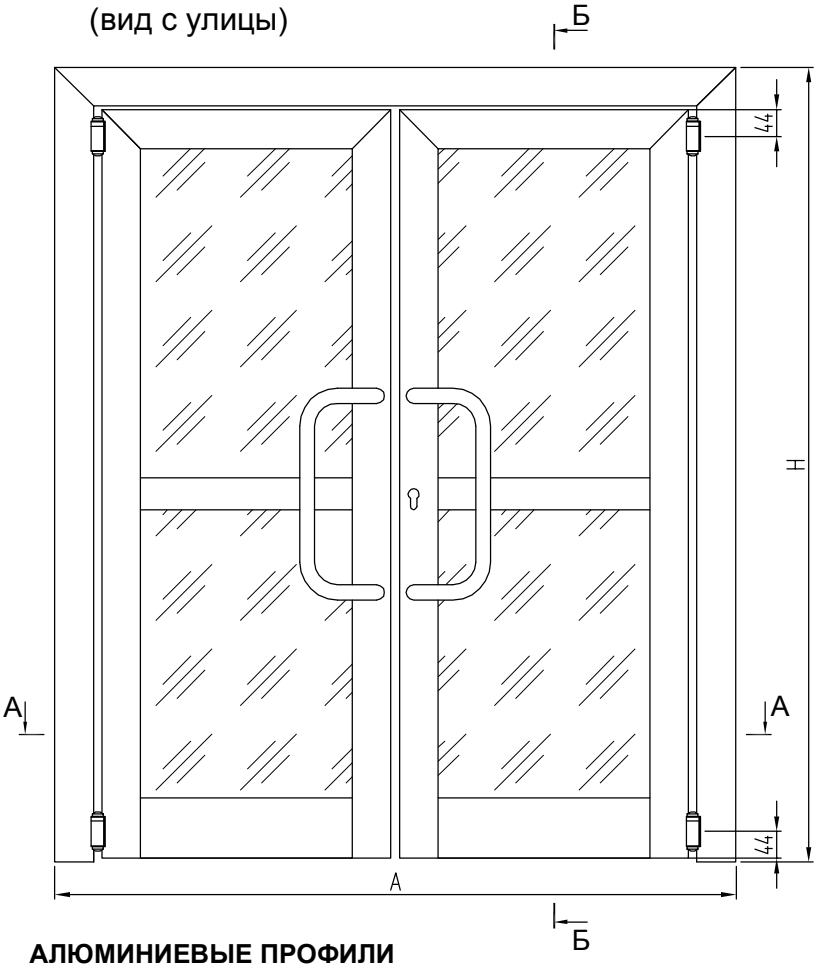

АЛЮМИНИЕВЫЕ ПРОФИЛИ

ШИФР	НАЗНАЧЕНИЕ	РАЗМЕР	ВИД	КОЛ-ВО
КПС 336	Стойка рамы	H		1 + 1
КПС 336	Перекладина рамы	A		1
КПС 336	Стойка полотна	H - 77		2 + 2
КПС 336	Верхняя перекладина полотна	A/2 - 85		2
КПС 250	Перекладина полотна нижняя	A/2 - 185		2
КП45152	Перекладина полотна средняя	A/2 - 185		2
КПС 088	Штапик вертикальный верхний	H - B - 134,5		4
КПС 088	Штапик вертикальный нижний	B - 159,5		4
КПС 088	Штапик горизонтальный	A/2 - 185		8
КПС 340	Притвор	A/2 - 99		4

УПЛОТНИТЕЛИ

КПУ-19	Уплотнитель стекла и притвора	L=4H+4A-2,656, м
ТПУ-004ММ	Уплотнитель стекла	L=4H+4A-2,656, м
SK 10134	Щеточный уплотнитель притвора	L=12H+4A-1,608, м

РАЗМЕРЫ ЗАПОЛНЕНИЯ

Раз-р верхнего стекла S = 6 мм (2 шт.)	H - B - 112,5	A/2 - 191
Раз-р нижего стекла S = 6 мм (2 шт.)	B - 137,5	A/2 - 191

КОМПЛЕКТУЮЩИЕ ИЗДЕЛИЯ

КП4528-24 (КПС 278-24)	Закладная угловая L = 24 мм	6
КПС 200-14	Закладная Т-образного соединения L = 14 мм	4
КПС 200-14	Закладная Т-образного соединения L = 14 мм (с длинным винтом в КПС 250)	4
КПМ.40.02	Подкладка под петли	8
КПМ.40.03	Платик под петли	4
FRIDAVO 28	Комплект петель (2 шт.)	2
См. каталог	Комплект ручек	2
KFV 50	Замок+цилиндр замка+накладки на цилиндр	1
КПП-22-3	Подкладка под стекло	32
SAVIO 1565/20	Шпингалет верхний (без планки)	1
SAVIO 1565/20	Шпингалет нижний (с планкой)	1

А-А

Вариант с петлями FRIDAVO 28

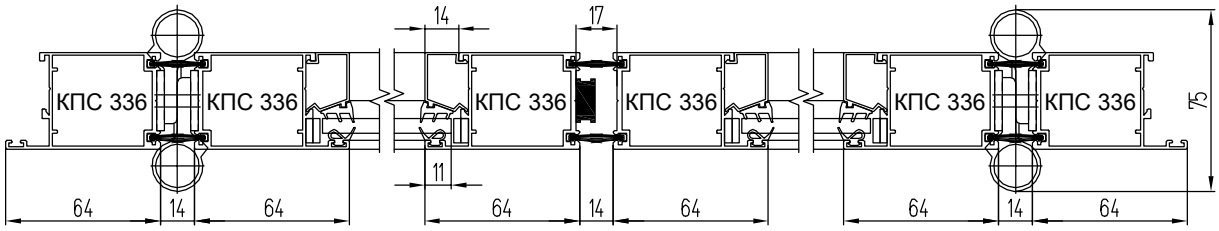

Одностворчатая раздвижная дверь без порога (вид с улицы)

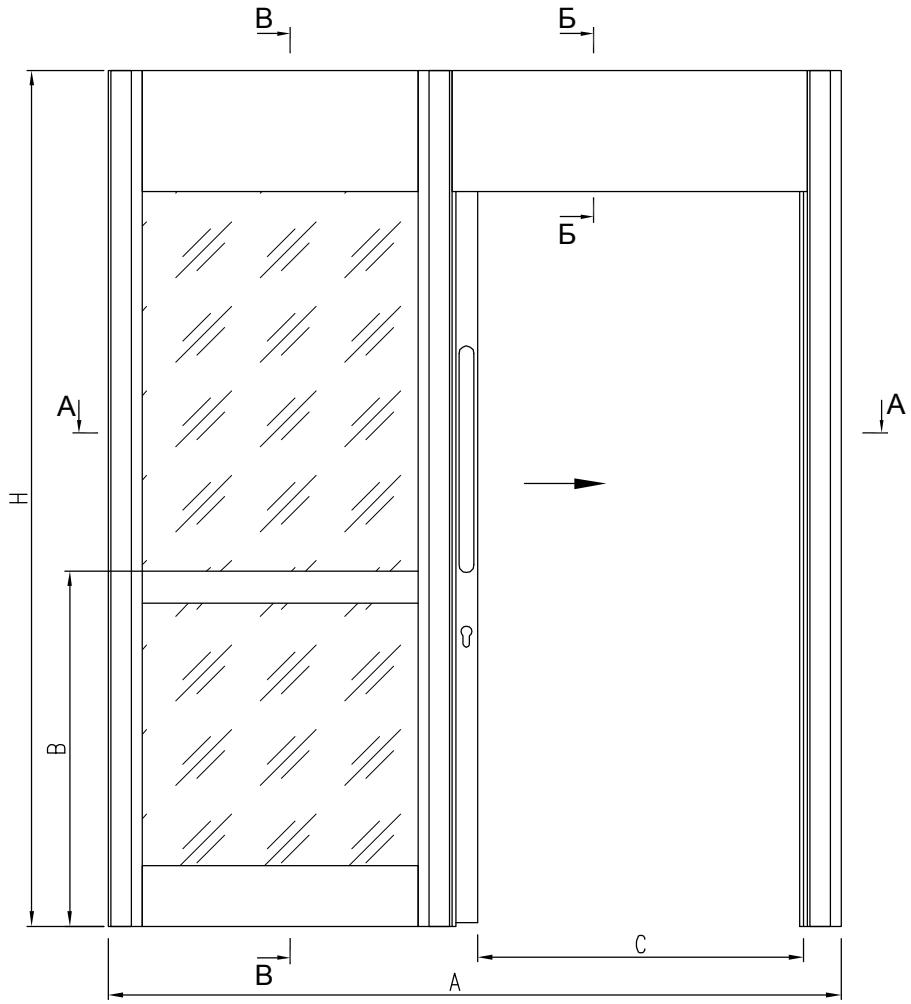

КОМПЛЕКТУЮЩИЕ ИЗДЕЛИЯ

КП4528-24 (КПС 278-24)	Закладная угловая L = 24 мм (с КПС 336)	2
КП45486-37	Закладная угловая L = 37 мм (с КПС 080)	2
КПС 200-14	Закладная Т-образного соединения L = 14 мм	12
КПС 200-14	Закладная Т-образного соединения L = 14 мм (с длинным винтом в КПС 250)	8
КПМ.40.01	Вставка	2
См. каталог	Комплект ручек	1
См. каталог	Комплект фурнитуры	1
KALE 201-20	Замок+цилиндр замка+накладки на цилиндр	1
КПП-22-3	Подкладка под стекло	32
Спейсер-24	Направляющая L = (А - 63)/2 (с КПС 336)	1
Спейсер-24	Направляющая L = (А - 55)/2 (с КПС 080)	1

Б-Б

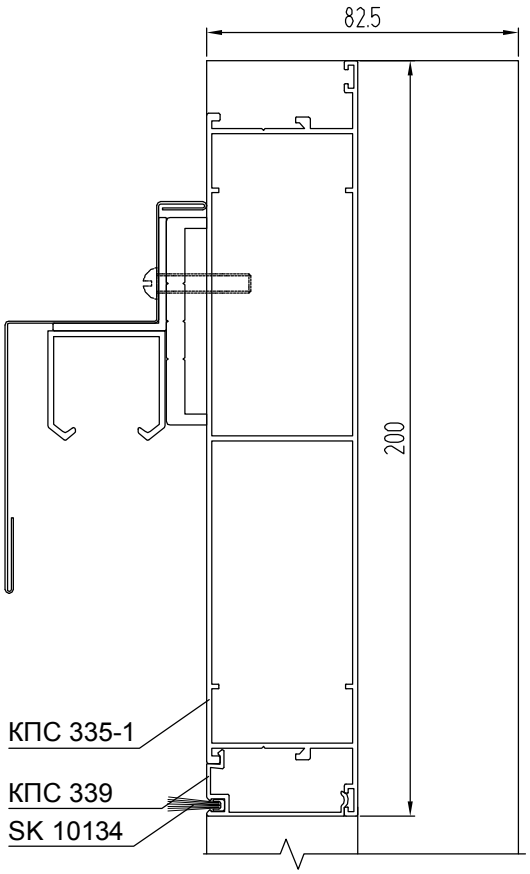

А-А
Вариант со створкой КПС 336

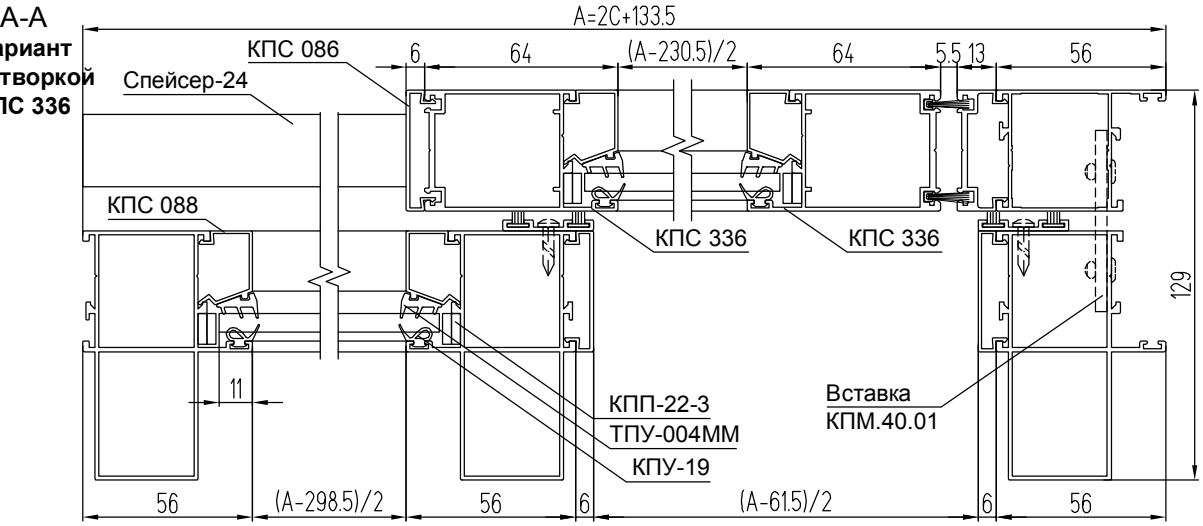

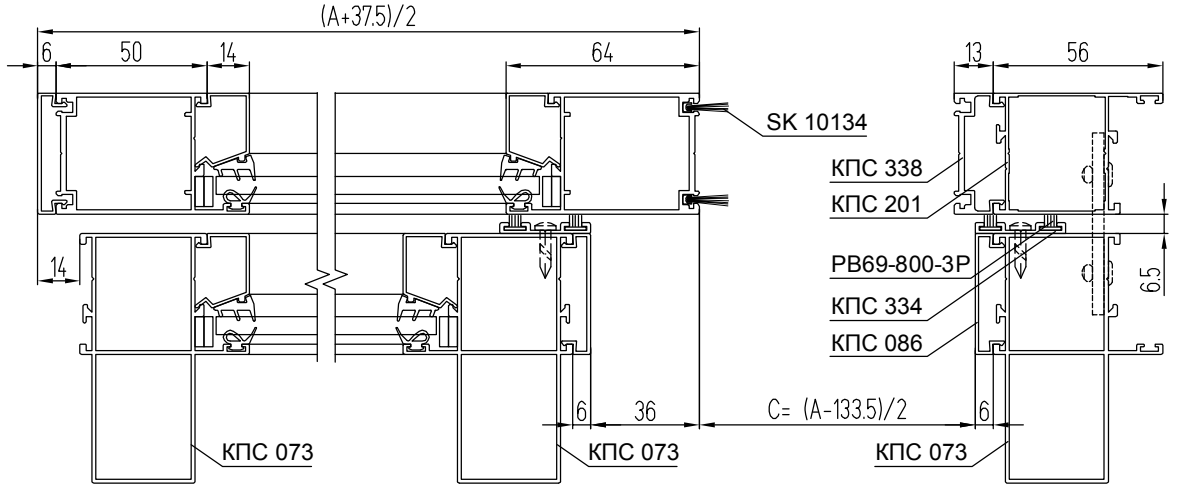

А-А
Вариант со створкой КПС 080

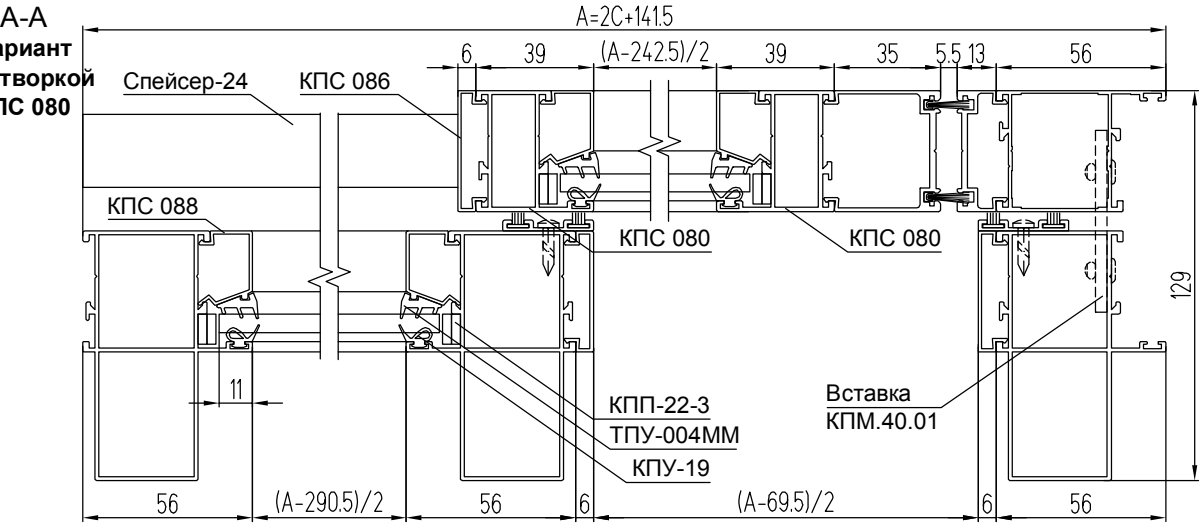

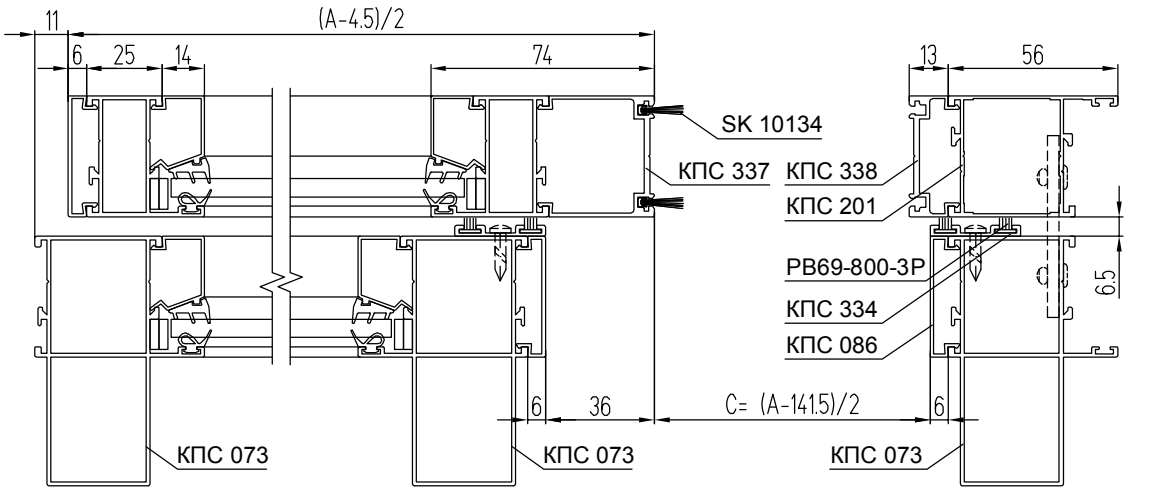

АЛЮМИНИЕВЫЕ ПРОФИЛИ

ШИФР	НАЗНАЧЕНИЕ	РАЗМЕР		ВИД	КОЛ-ВО
		с КПС 336	с КПС 080		
КПС 073	Стойка рамы левая	Н			1
КПС 073	Стойка рамы правая	Н			1
КПС 073	Стойка рамы средняя	Н			1
КПС 201	Стойка рамы правая	Н - 136	Н - 161		1
КПС 250	Перекладина рамы нижняя	(А - 242,5)/2	(А - 234,5)/2	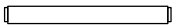	1
КП45152	Перекладина рамы средняя	(А - 242,5)/2	(А - 234,5)/2		1
КПС 335-1	Перекладина рамы нижняя	(А - 242,5)/2	(А - 234,5)/2		1
КПС 335-1	Перекладина проема	(А - 37,5)/2	(А - 45,5)/2		1
КПС 336 или КПС 080*	Стойка створки левая	Н - 142,5	Н - 167,5		1
КПС 336 или КПС 080*	Стойка створки правая	Н - 142,5	Н - 167,5		1
КПС 336 или КП45164*	Перекладина створки верхняя	(А + 25,5)/2	(А - 86,5)/2		1
КПС 250	Перекладина створки нижняя	(А - 174,5)/2	(А - 186,5)/2		1
КП45152	Перекладина створки средняя	(А - 174,5)/2	(А - 186,5)/2		1
КПС 334	Притвор створки вертикальный	Н - 200	Н - 200		2
КПС 339	Притвор створки горизонт .	(А - 37,5)/2	(А - 45,5)/2		1
КПС 338	Крышка притворной стойки	Н - 136	Н - 161		1
КПС 086	Крышка проема вертикальная	Н - 200	Н - 200		2
КПС 086	Крышка створки вертикальная	Н - 142,5	Н - 167,5		1
КПС 337**	Крышка створки вертикальная		Н - 167,5		1
КПС 340	Притвор створки	(А - 2,5)/2	(А - 114,5)/2		2
КПС 088	Штапик створки верт . нижний	В - 159,5	В - 159,5		2
КПС 088	Штапик створки верт . верхний	Н - В - 200	Н - В - 200		2
КПС 088	Штапик рамы верт . нижний	В - 153	В - 153		2
КПС 088	Штапик рамы верт . верхний	Н - В - 200	Н - В - 200		2
КПС 088	Штапик створки горизонт .	(А - 174,5)/2	(А - 186,5)/2		4
КПС 088	Штапик рамы горизонтальный	(А - 242,5)/2	(А - 234,5)/2		4

УПЛОТНИТЕЛИ

ТПУ-004ММ	Уплотнитель стекла	L = 4Н + 4А - 2,26, м
КПУ-19	Уплотнитель стекла	L = 4Н + 4А - 2,26, м
SK 10134	Уплотнитель створки (с КПС 336)	L = 2Н + 1,5А - 0,306, м
SK 10134	Уплотнитель створки (с КПС 080)	L = 2Н + 1,5А - 0,472, м
РВ69 800-3Р	Уплотнитель притвора	L = 4Н - 0,8, м

РАЗМЕРЫ ЗАПОЛНЕНИЯ

Размер нижнего стекла створки S = 6 мм (со створкой КПС 336)	В - 137,5	(А - 186,5)/2
Размер нижнего стекла створки S = 6 мм (со створкой КПС 080)	В - 137,5	(А - 198,5)/2
Размер верхнего стекла створки S = 6 мм (со створкой КПС 336)	Н - В - 178	(А - 186,5)/2
Размер верхнего стекла створки S = 6 мм (со створкой КПС 080)	Н - В - 178	(А - 198,5)/2
Размер нижнего стекла рамы S = 6 мм (со створкой КПС 336)	В - 131	(А - 254,5)/2
Размер нижнего стекла рамы S = 6 мм (со створкой КПС 080)	В - 131	(А - 246,5)/2
Размер верхнего стекла рамы S = 6 мм (со створкой КПС 336)	Н - В - 178	(А - 254,5)/2
Размер верхнего стекла рамы S = 6 мм (со створкой КПС 080)	Н - В - 178	(А - 246,5)/2

Примечание:
1. *Из двух позиций выбирается нужная.
2. **Применяется только со стойкой КПС 080.
3. Сечние В-В см. в двухстворчатых раздвижных дверях без порога.

Двухстворчатая раздвижная дверь без порога (вид с улицы)

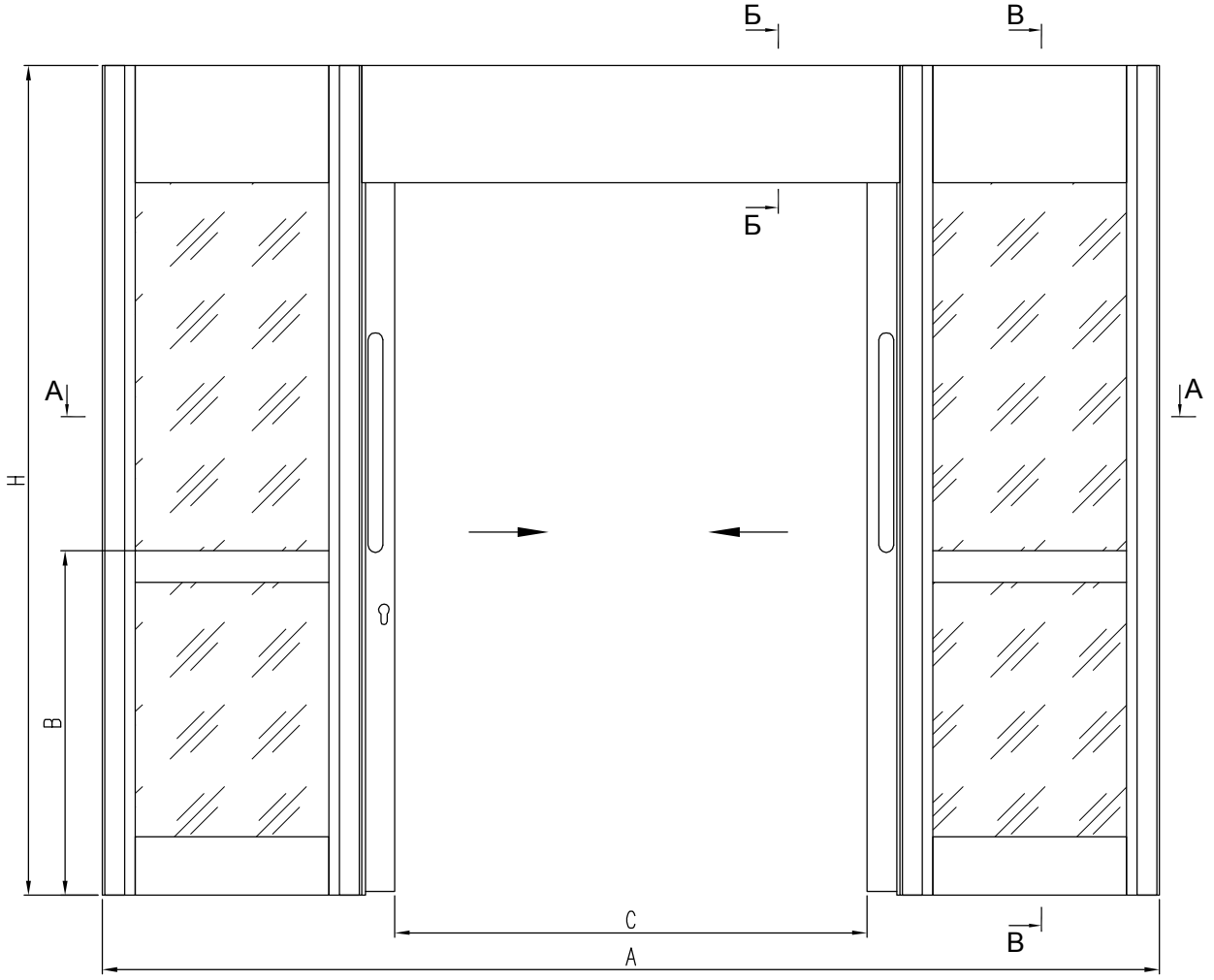

УПЛОТНИТЕЛИ

ТПУ-004ММ	Уплотнитель стекла	L = 8Н + 4А - 3,94, м
КПУ-19	Уплотнитель стекла	L = 8Н + 4А - 3,94, м
SK 10134	Уплотнитель створки (с КПС 336)	L = 2Н + 1,5А - 0,1, м
SK 10134	Уплотнитель створки (с КПС 080)	L = 2Н + 1,5А - 0,338, м
РВ69 800-3Р	Уплотнитель притвора	L = 4Н - 0,8, м

АЛЮМИНИЕВЫЕ ПРОФИЛИ

ШИФР	НАЗНАЧЕНИЕ	РАЗМЕР		ВИД	КОЛ-ВО
		с КПС 336	с КПС 080		
КПС 073	Стойка рамы крайняя	Н			2
КПС 073	Стойка рамы средняя	Н			2
КПС 250	Перекладина рамы нижняя	(А - 370,5)/4	(А - 383,5)/4		2
КП45152	Перекладина рамы средняя	(А - 370,5)/4	(А - 383,5)/4		2
КПС 335-1	Перекладина рамы нижняя	(А - 370,5)/4	(А - 383,5)/4		2
КПС 335-1	Перекладина проема	(А + 34,5)/2	(А + 47,5)/2		1
КПС 336 или КПС 080*	Стойка створки левая	Н - 142,5	Н - 167,5		2
КПС 336 или КПС 080*	Стойка створки правая	Н - 142,5	Н - 167,5		2
КПС 336 или КП45164*	Перекладина створки верхняя	(А + 223,5)/4	(А + 28,5)/4		2
КПС 250	Перекладина створки нижняя	(А - 176,5)/4	(А - 171,5)/4		2
КП45152	Перекладина створки средняя	(А - 176,5)/4	(А - 171,5)/4		2
КПС 334	Притвор створки вертикальный	Н - 200	Н - 200		2
КПС 339	Притвор створки горизонт.	(А + 34,5)/2	(А + 47,5)/2		1
КПС 086	Крышка проема вертикальная	Н - 200	Н - 200		2
КПС 086	Крышка створки вертикальная	Н - 142,5	Н - 167,5		2
КПС 337**	Крышка створки вертикальная		Н - 167,5		1
КПС 340	Притвор створки	(А + 167,5)/4	(А - 27,5)/4		4
КПС 088	Штапик створки верт. нижний	В - 159,5	В - 159,5		4
КПС 088	Штапик створки верт. верхний	Н - В - 200	Н - В - 200		4
КПС 088	Штапик рамы верт. нижний	В - 153	В - 153		4
КПС 088	Штапик рамы верт. верхний	Н - В - 200	Н - В - 200		4
КПС 088	Штапик створки горизонт.	(А - 176,5)/4	(А - 171,5)/4		8
КПС 088	Штапик рамы горизонтальный	(А - 370,5)/4	(А - 383,5)/4		8

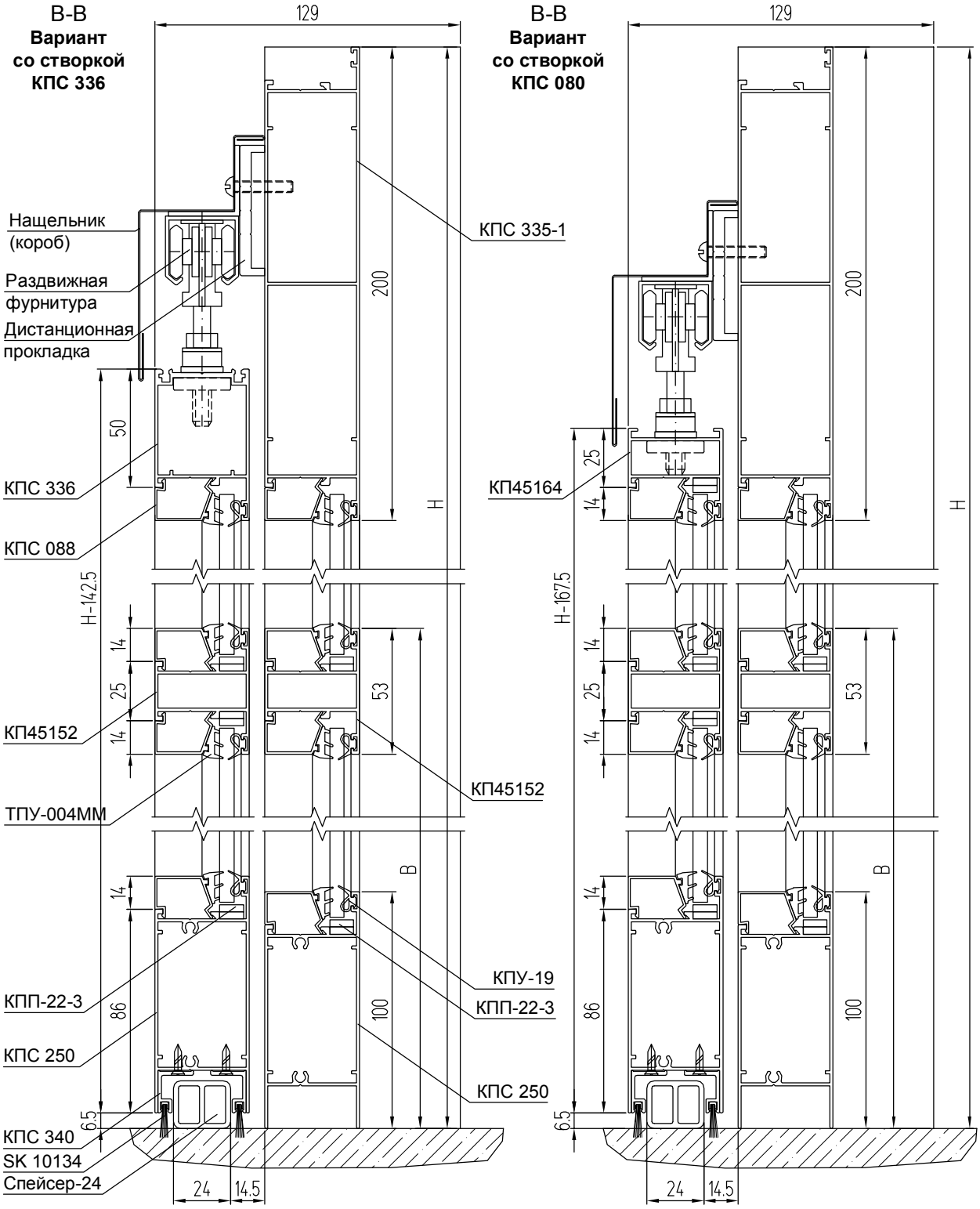

КОМПЛЕКТУЮЩИЕ ИЗДЕЛИЯ

КП4528-24 (КПС 278-24)	Закладная угловая L = 24 мм (с КПС 336)	4
КП45486-37	Закладная угловая L = 37 мм (с КПС 080)	4
КПС 200-14	Закладная Т-образного соединения L = 14 мм	20
КПС 200-14	Закладная Т-образного соединения L = 14 мм (с длинным винтом в КПС 250)	16
СТН-0827	Шпингалет	1
См. каталог	Комплект ручек	2
См. каталог	Комплект фурнитуры	1
KALE 201-20	Замок+цилиндр замка+накладки на цилиндр	1
КПП-22-3	Подкладка под стекло	64
Спейсер-24	Направляющая L = (A - 11)/4 (с КПС 336)	2
Спейсер-24	Направляющая L = (A - 24)/4 (с КПС 080)	2

Примечание:
1. *Из двух позиций выбирается нужная.
2. **Применяется только со стойкой КПС 080.
3. Сечние Б-Б см. в одностворчатых раздвижных дверях без порога.

А-А

Вариант со створкой КПС 336

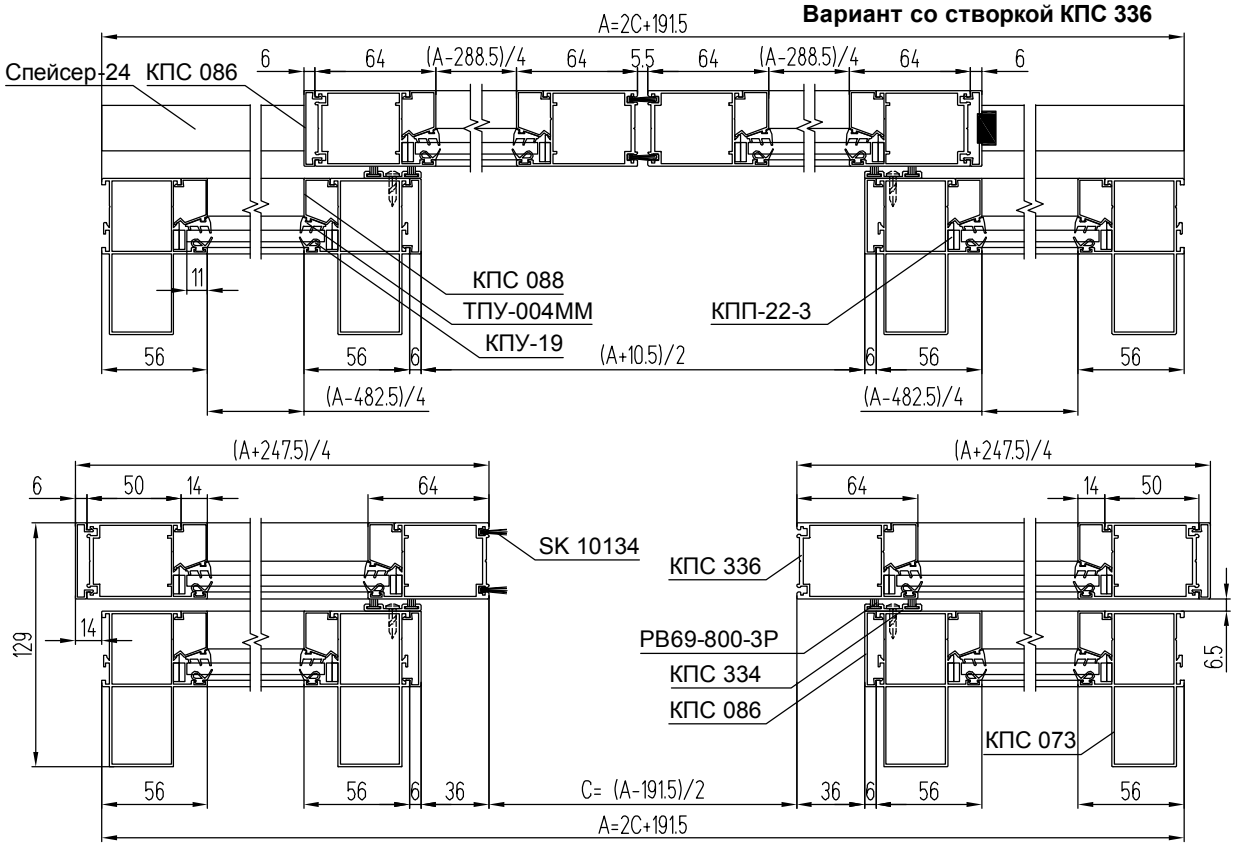

А-А

Вариант со створкой КПС 080, КП45164

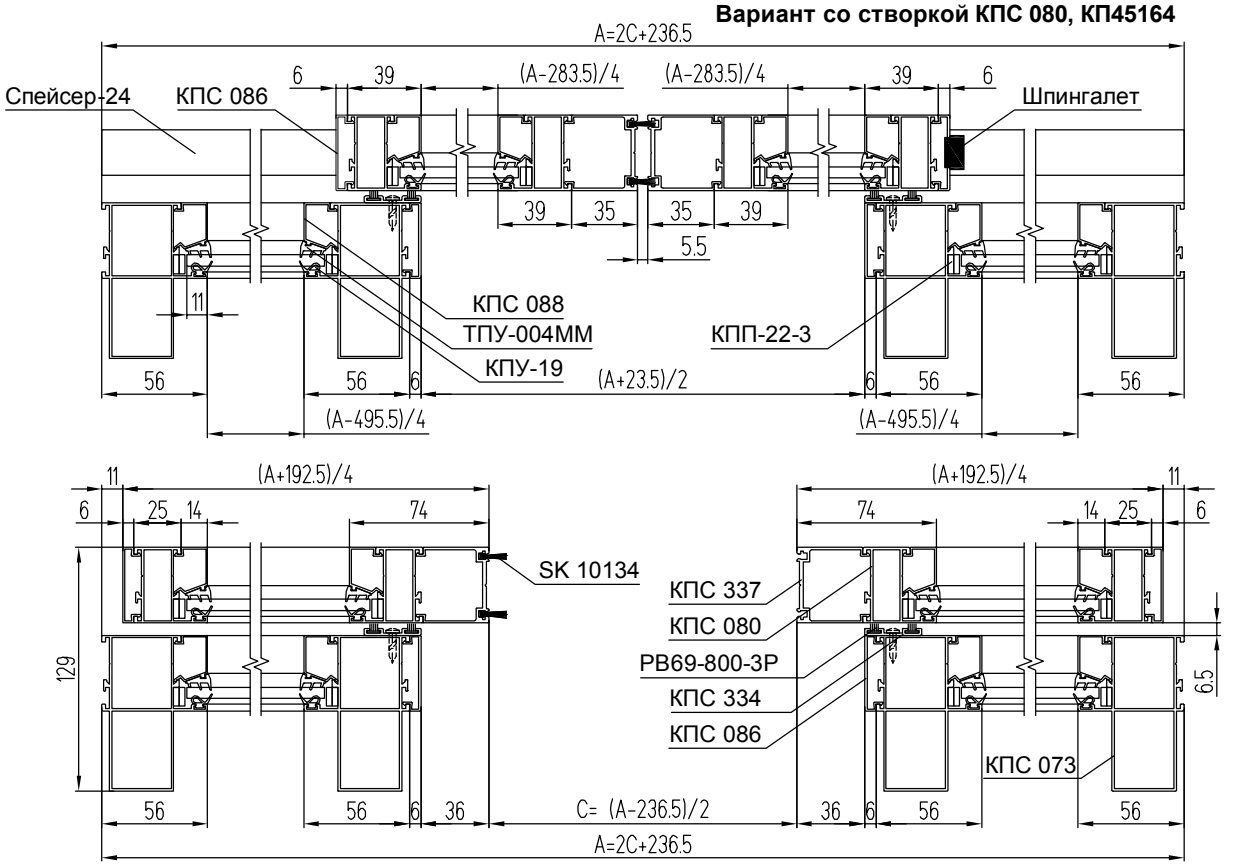

РАЗМЕРЫ ЗАПОЛНЕНИЯ

Размер нижнего стекла створки, 2 шт, S = 6 мм (со створкой КПС 336)	В - 137,5	(А - 200,5)/4
Размер нижнего стекла створки, 2 шт, S = 6 мм (со створкой КПС 080)	В - 137,5	(А - 195,5)/4
Размер верхнего стекла створки, 2 шт, S = 6 мм (со створкой КПС 336)	Н - В - 178	(А - 200,5)/4
Размер верхнего стекла створки, 2 шт, S = 6 мм (со створкой КПС 080)	Н - В - 178	(А - 195,5)/4
Размер нижнего стекла рамы, 2 шт, S = 6 мм (со створкой КПС 336)	В - 131	(А - 394,5)/4
Размер нижнего стекла рамы, 2 шт, S = 6 мм (со створкой КПС 080)	В - 131	(А - 407,5)/4
Размер верхнего стекла рамы, 2 шт, S = 6 мм (со створкой КПС 336)	Н - В - 178	(А - 394,5)/4
Размер верхнего стекла рамы, 2 шт, S = 6 мм (со створкой КПС 080)	Н - В - 178	(А - 407,5)/4

МОНТАЖ В ФАСАДНЫЕ СИСТЕМЫ

Установка оконных створок в СИАЛ КП50, СИАЛ КП50К

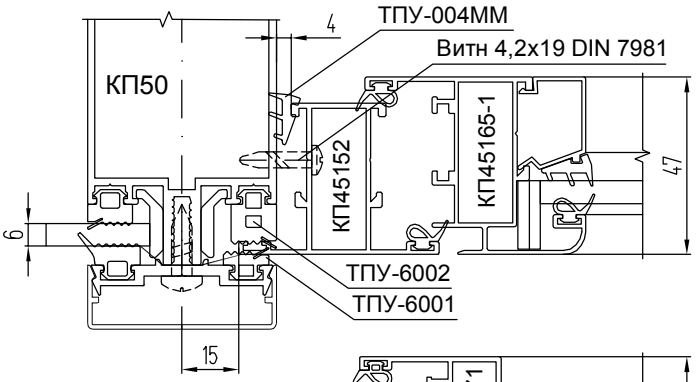

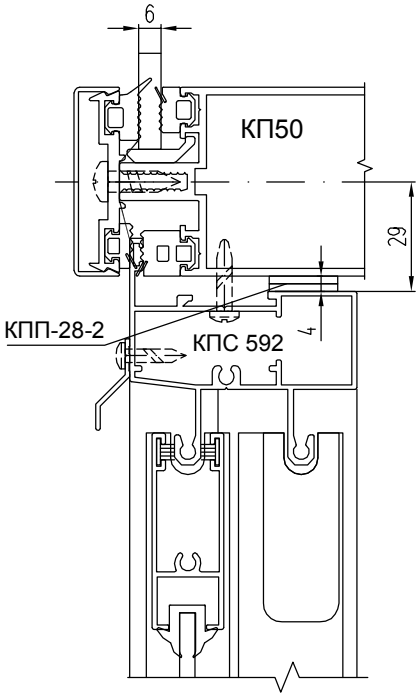

Структурная створка

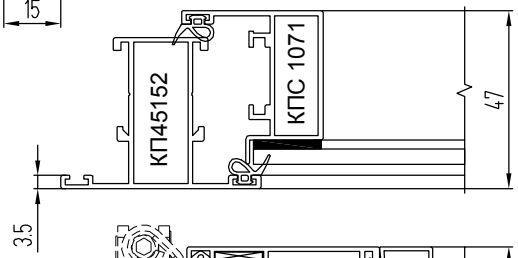

Створка с фурнитурным пазом 16 мм

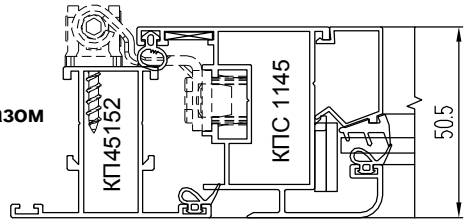

Распашная створка с вентиляционной решеткой

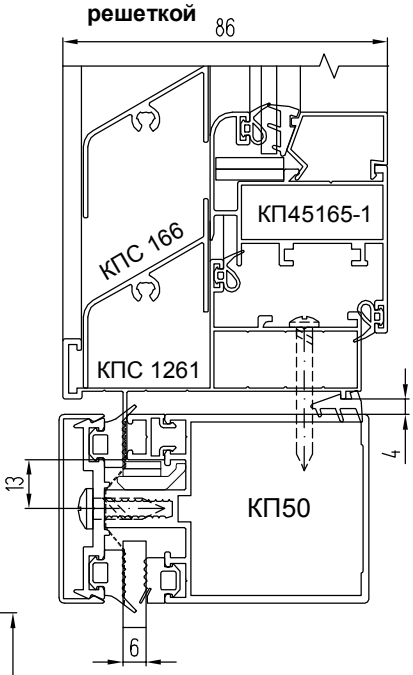

Створка с открыванием наружу

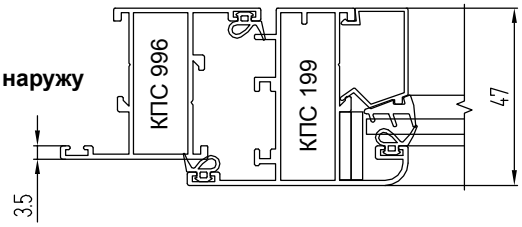

Двухполозный слайдинг

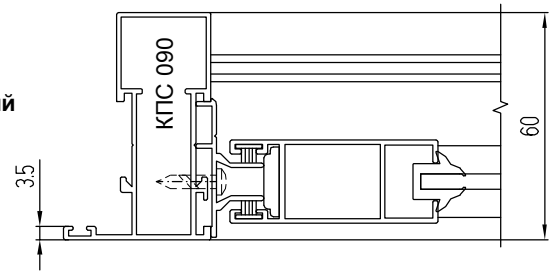

Однополозный слайдинг

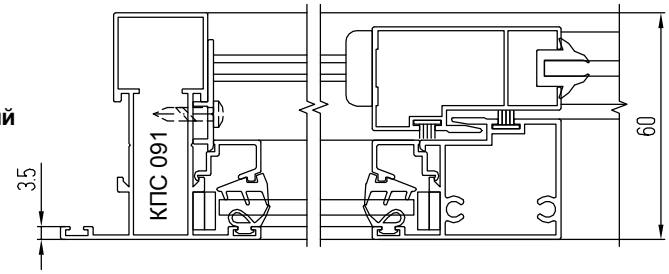

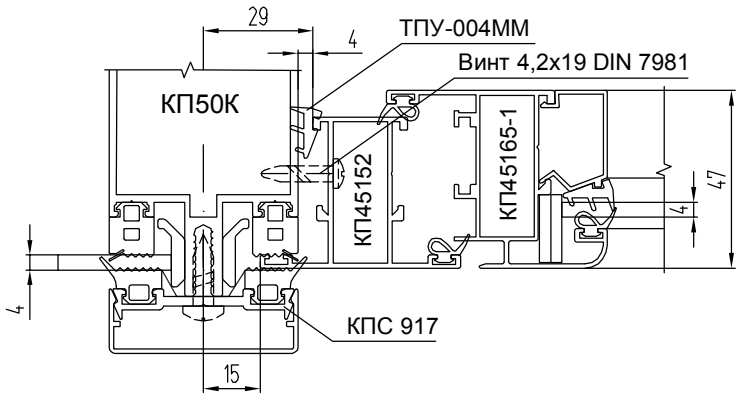

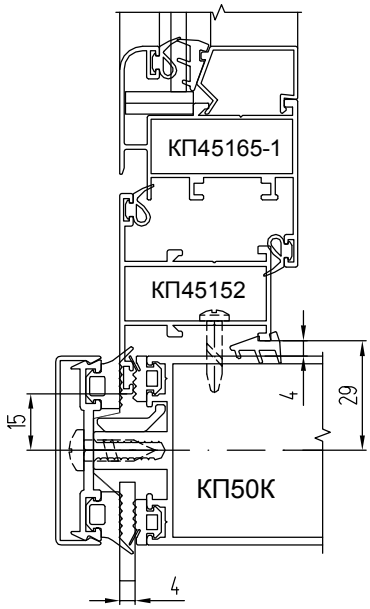

Установка дверей в СИАЛ КП50, СИАЛ КП50К

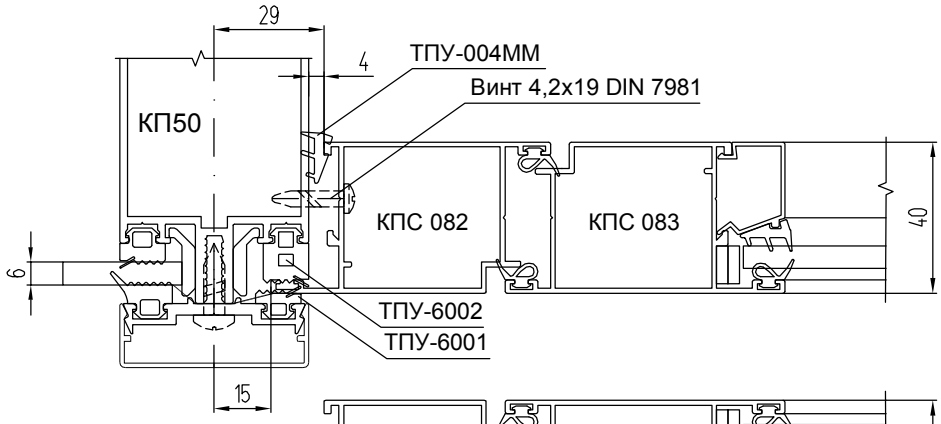

Дверь с открыванием внутрь

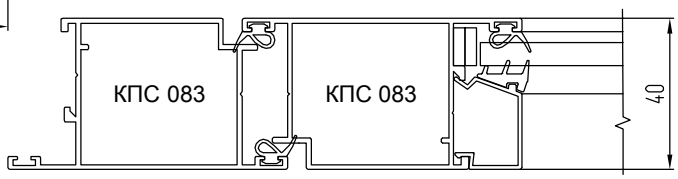

Дверь из оконного профиля с открыванием внутрь

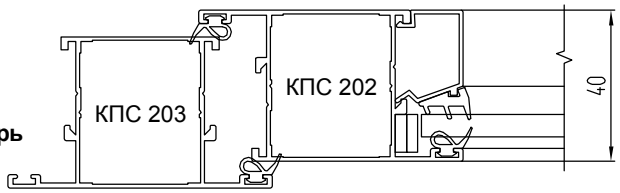

Маятниковая дверь

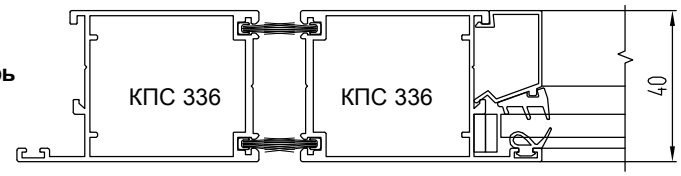

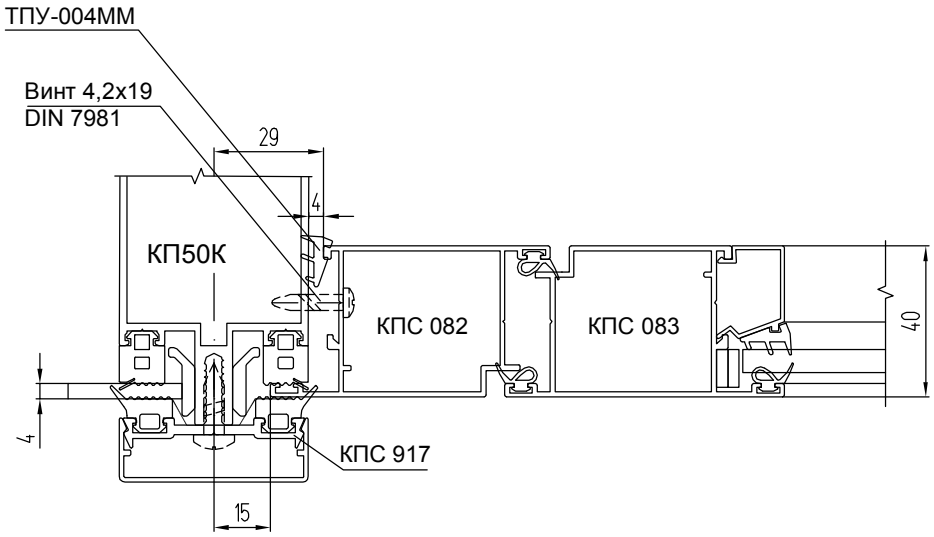

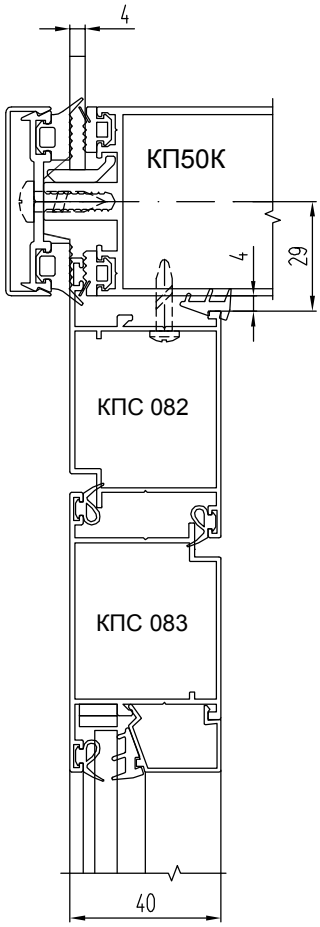

Установка раздвижных дверей в СИАЛ КП50, СИАЛ КП50К

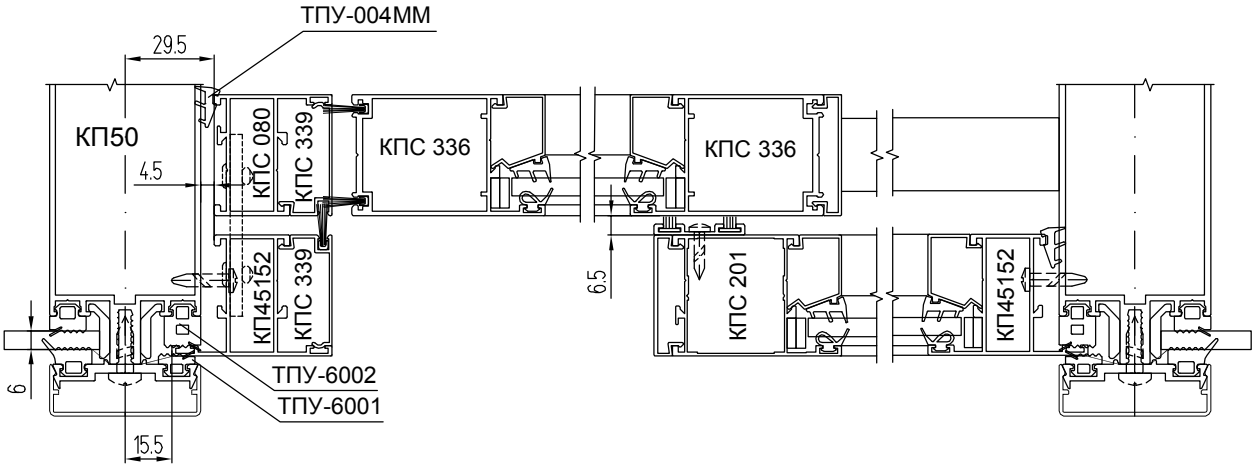

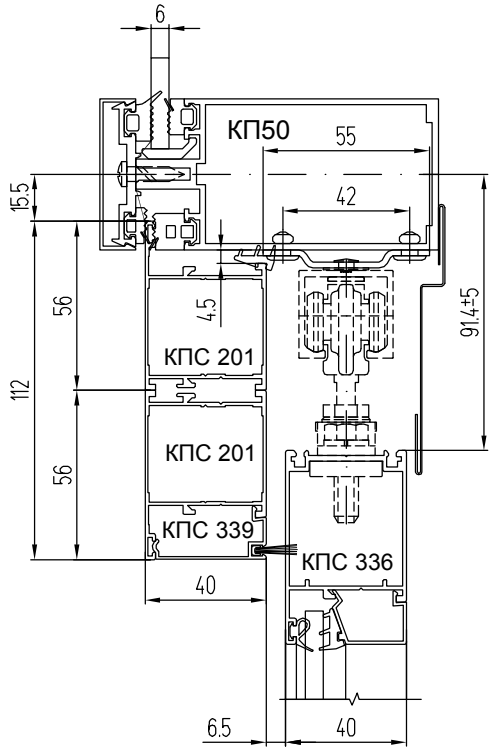

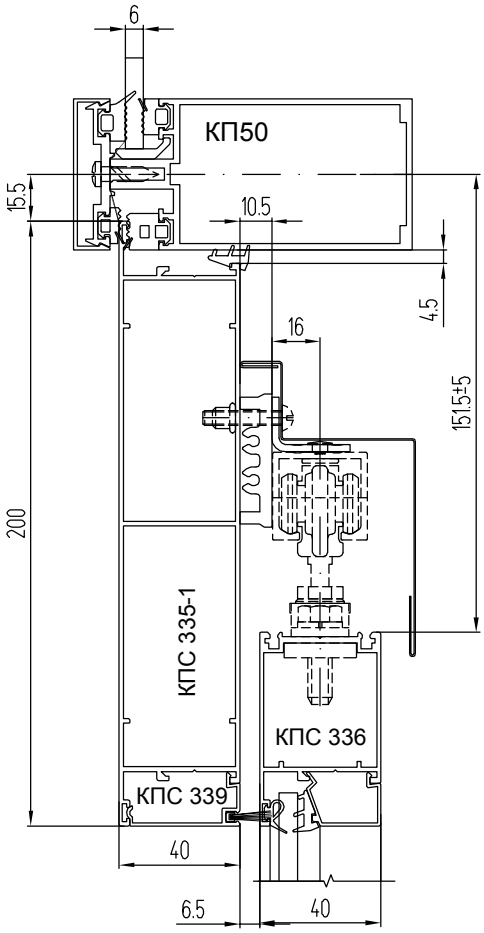

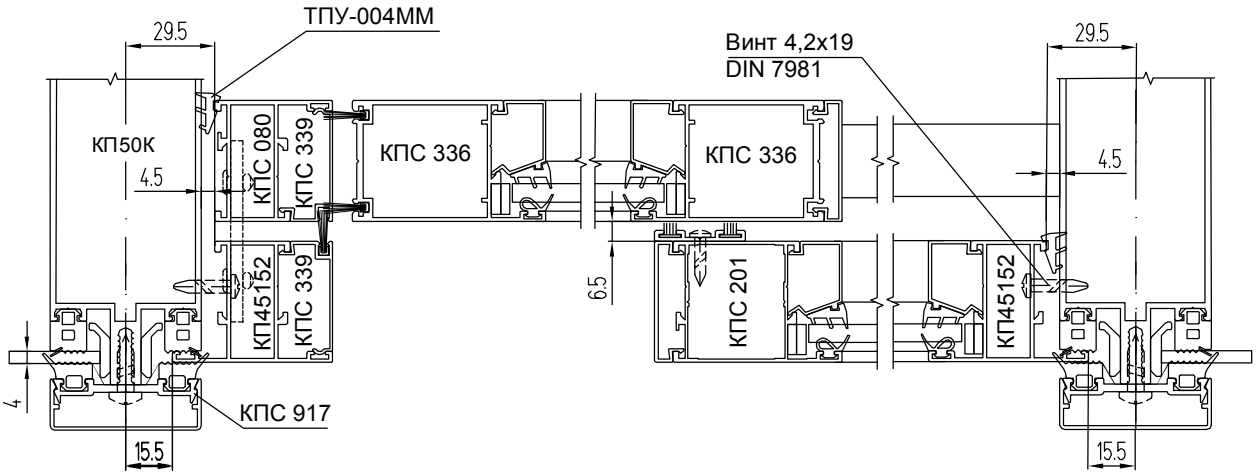

ОФИСНЫЕ ПЕРЕГОРОДКИ

Установка одностворчатых распашных дверей в перегородку

(вид снаружи)

Б-Б

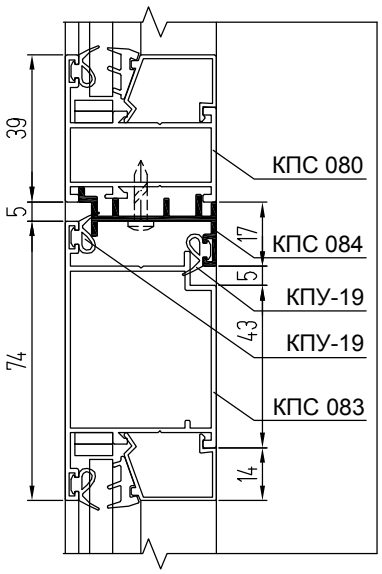

Дверь с открыванием наружу

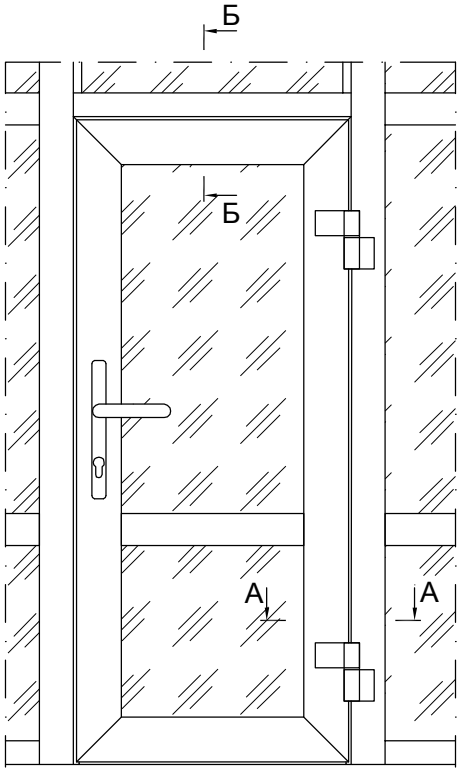

А-А

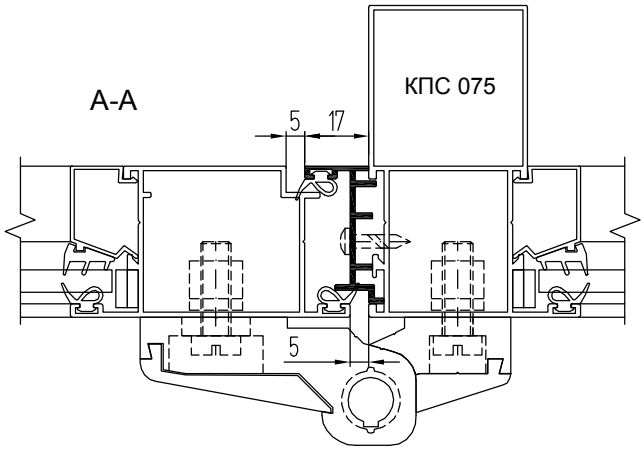

В-В

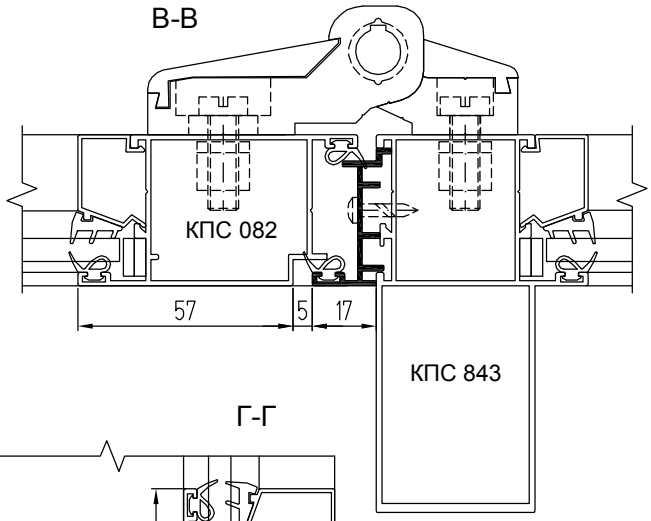

Дверь с открыванием внутрь

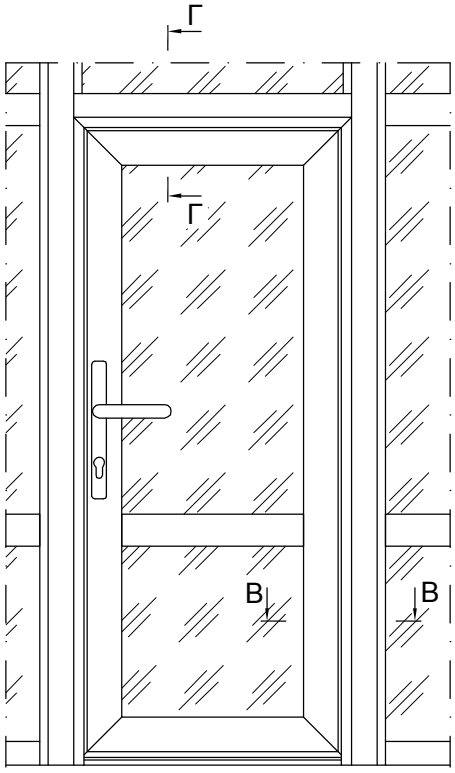

Г-Г

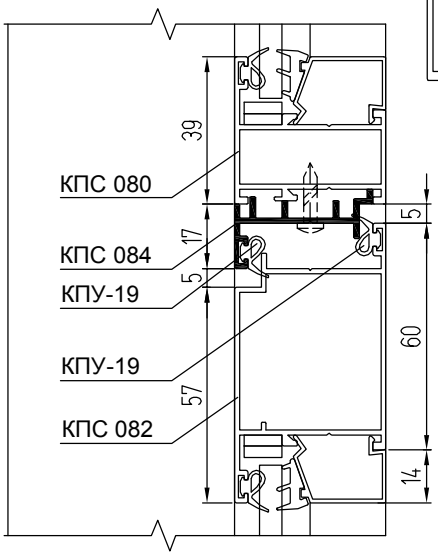

Установка одностворчатых дверей из оконного профиля с дверными петлями 7BI/40 в перегородку (вид снаружи)

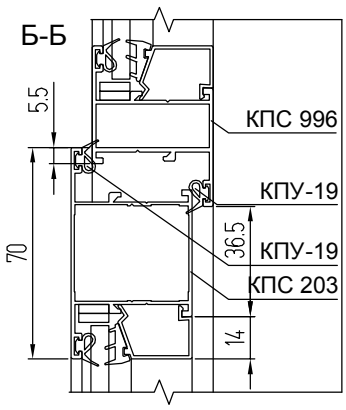

Дверь с открыванием наружу

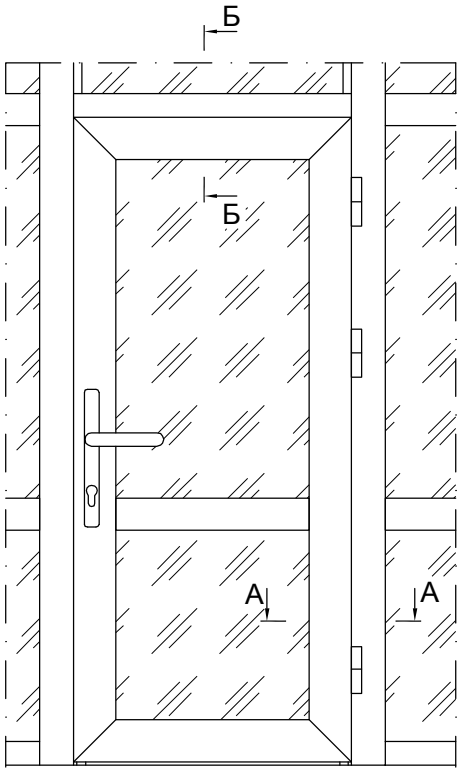

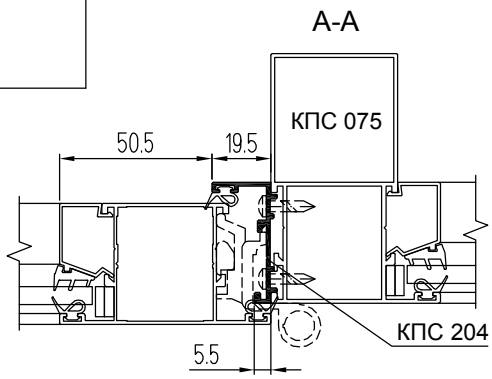

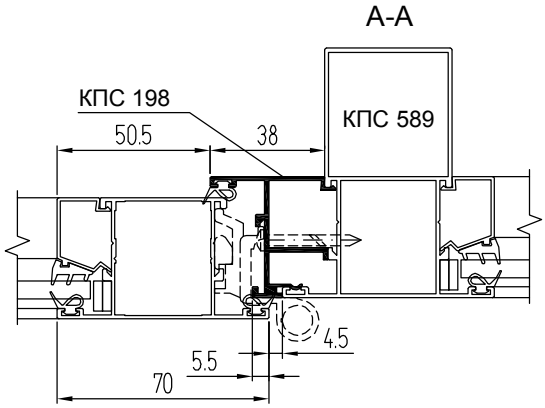

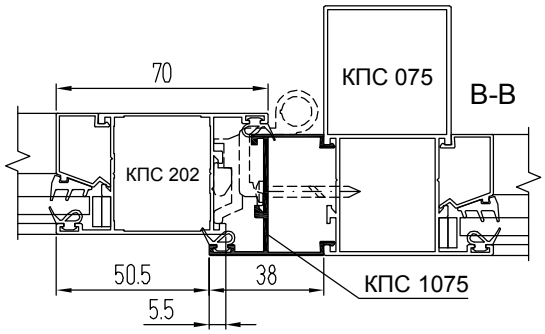

Дверь с открыванием внутрь

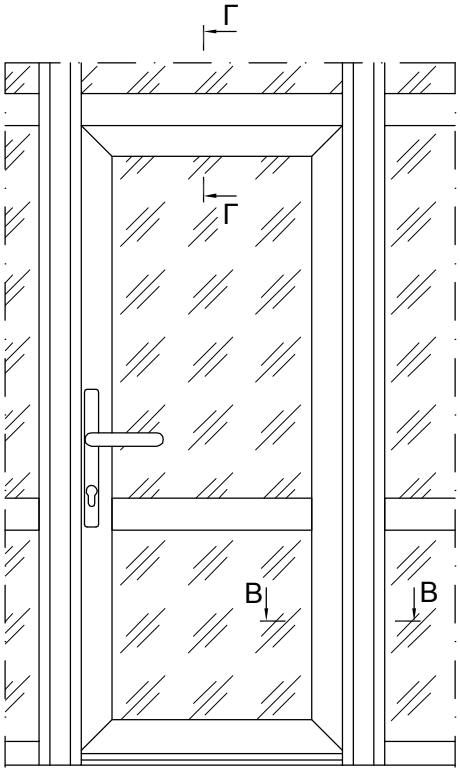

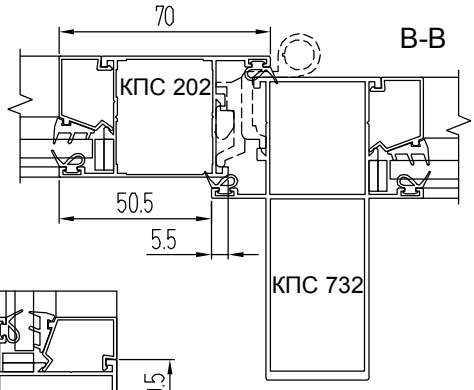

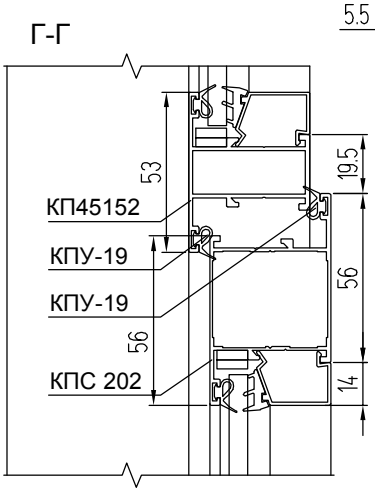

Установка одностворчатых раздвижных дверей в перегородку
(вид снаружи)

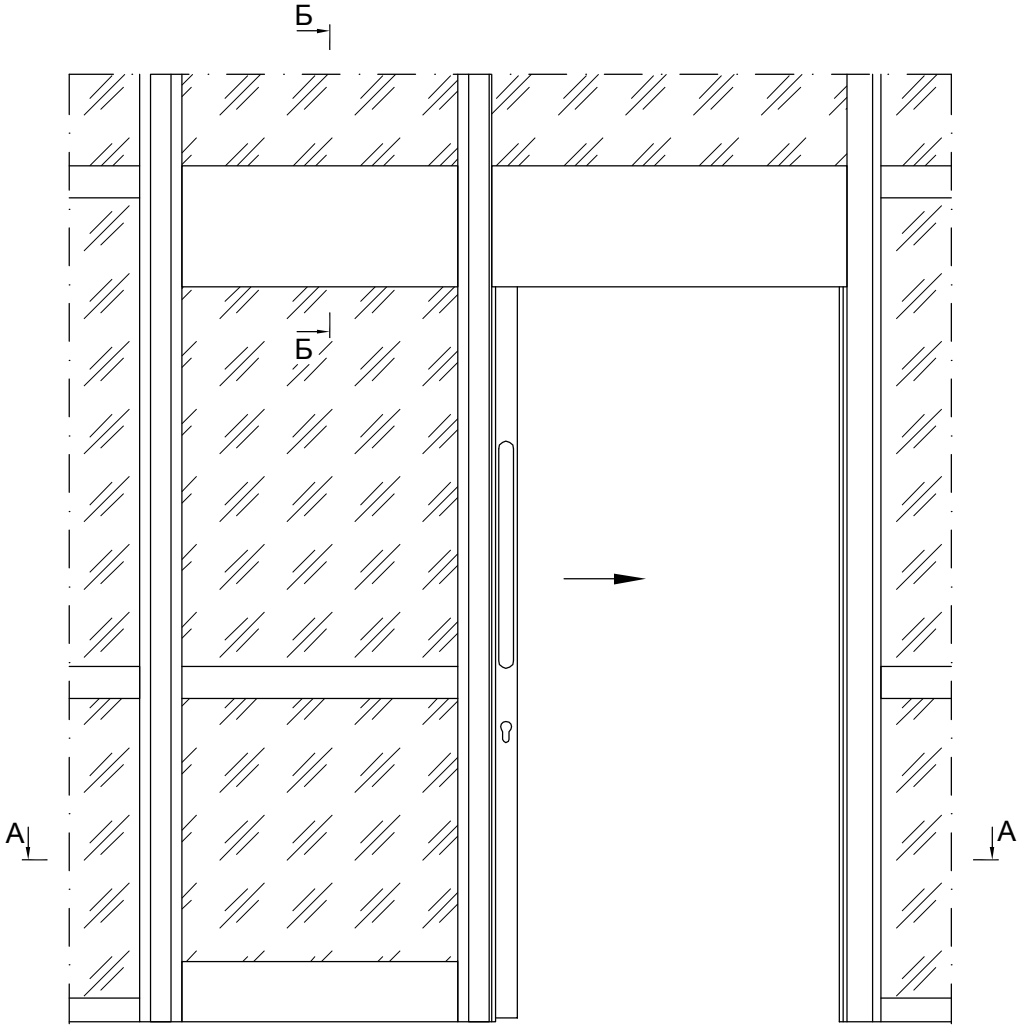

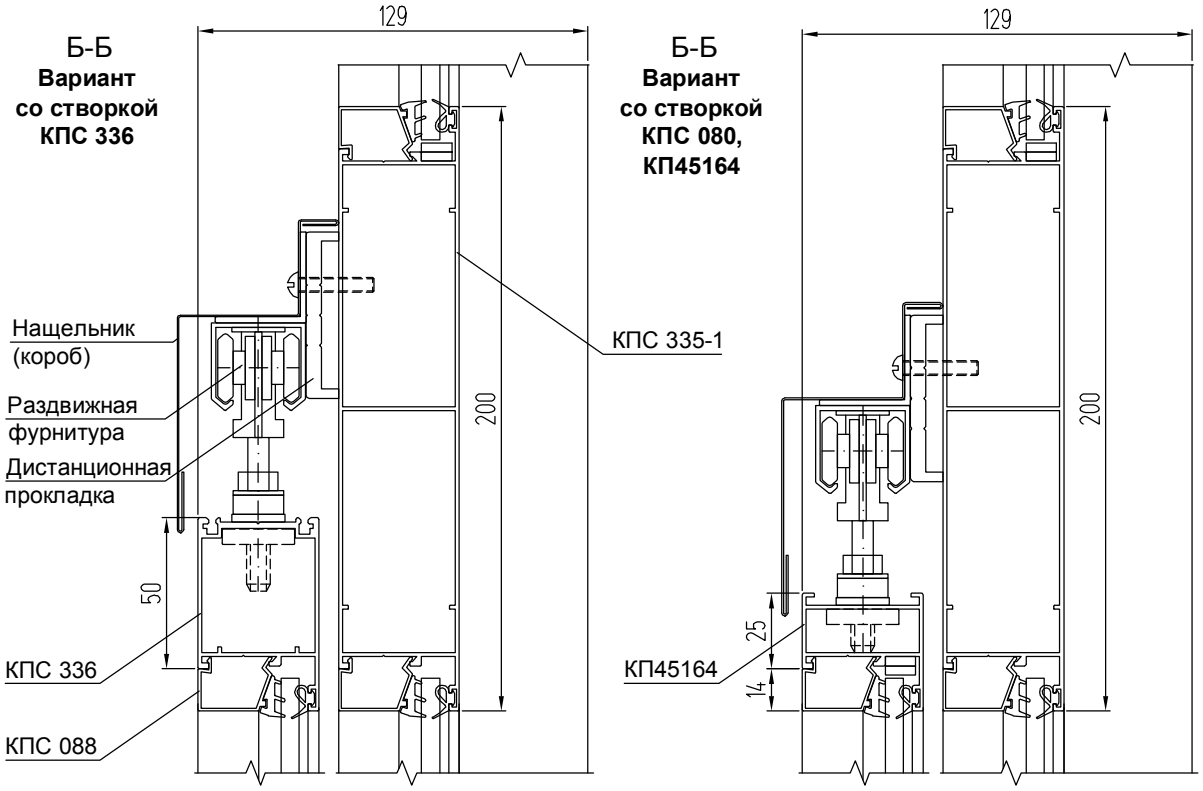

А-А
Вариант со створкой КПС 336
и притворной стойкой КПС 201

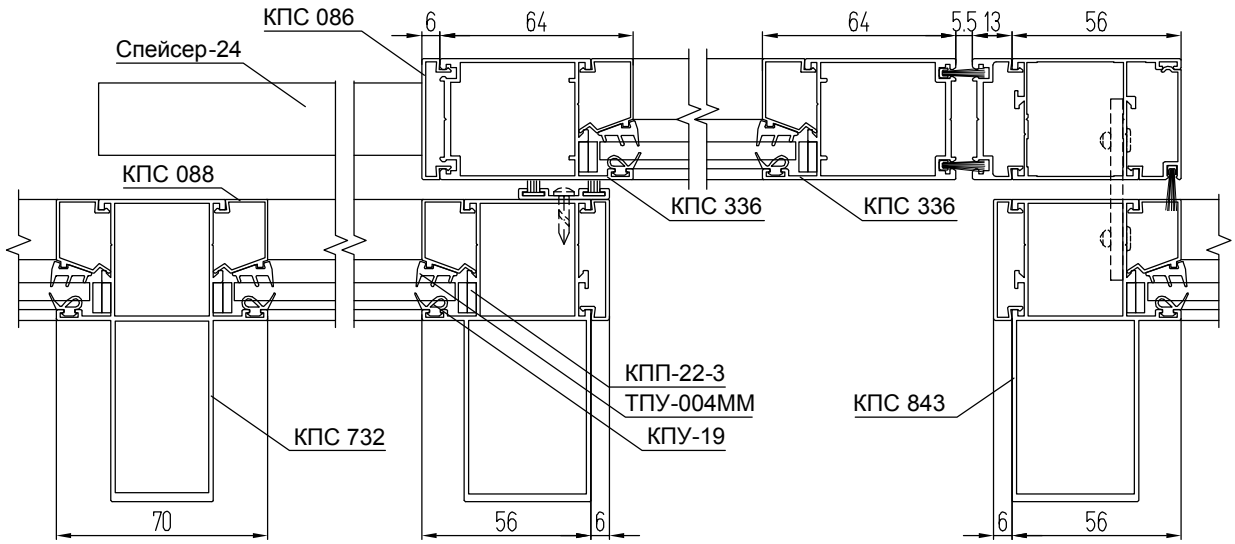

А-А
Вариант со створкой КПС 080, КП45164
и притворной стойкой КПС 201

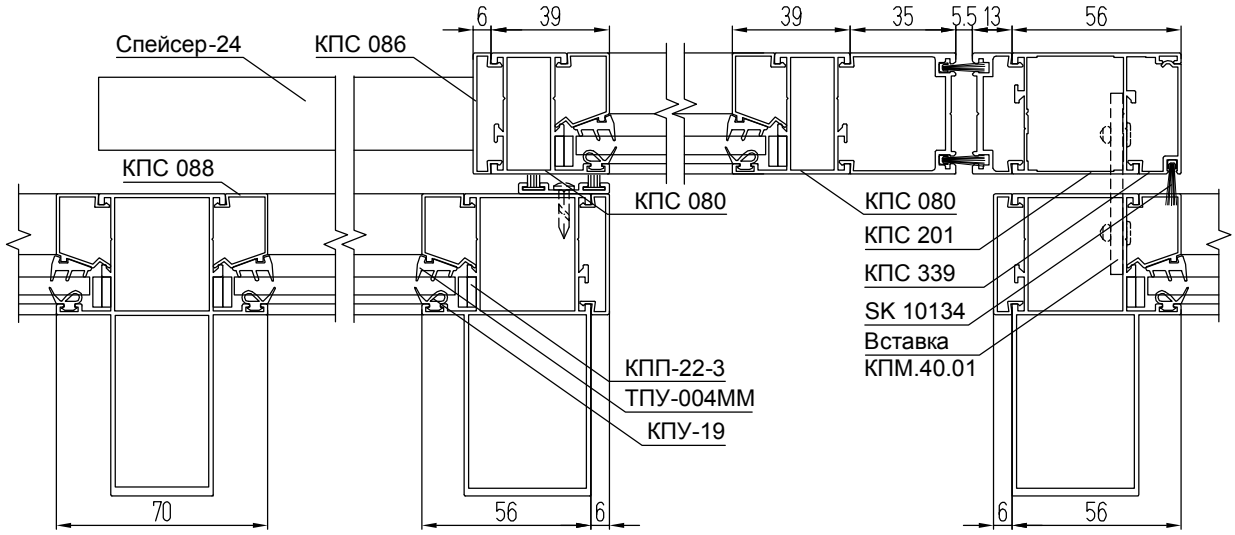

А-А
Вариант со створкой КПС 336
и притворной стойкой КПС 553

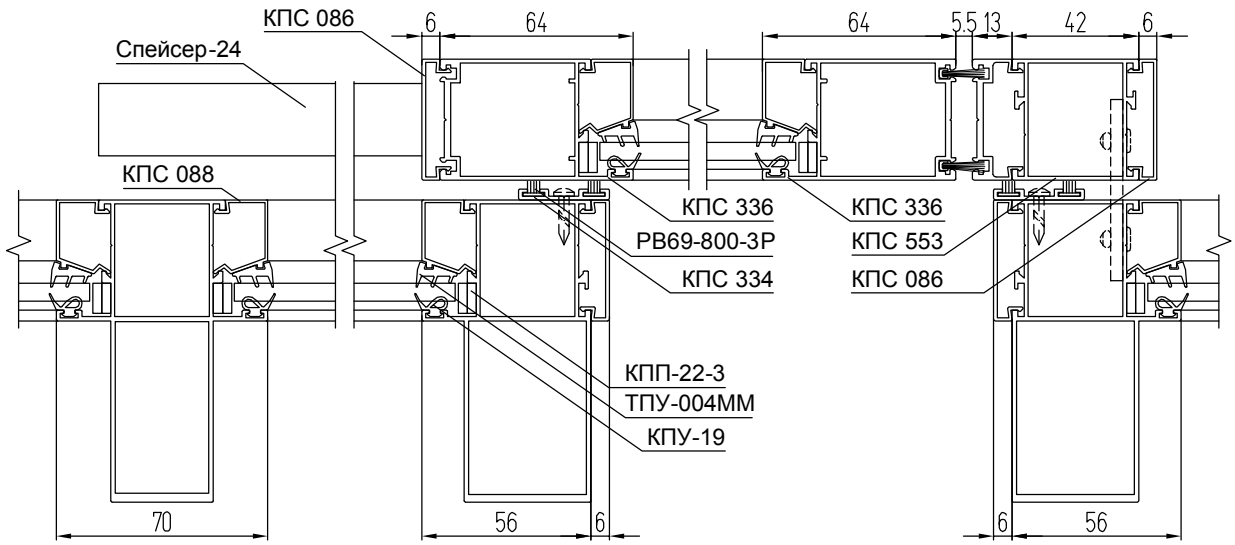

Установка одностворчатой маятниковой двери в перегородку

(вид снаружи)

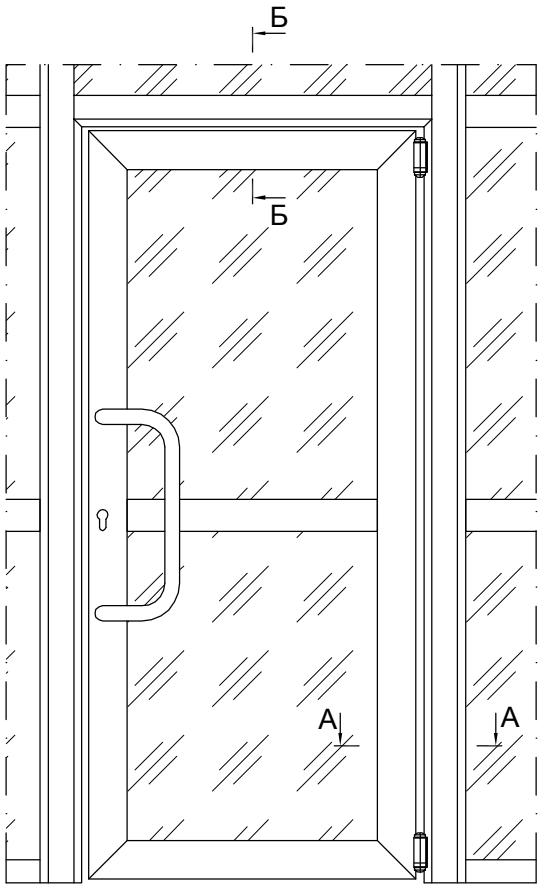

Б-Б
Вариант со стойками с внутренним пилоном

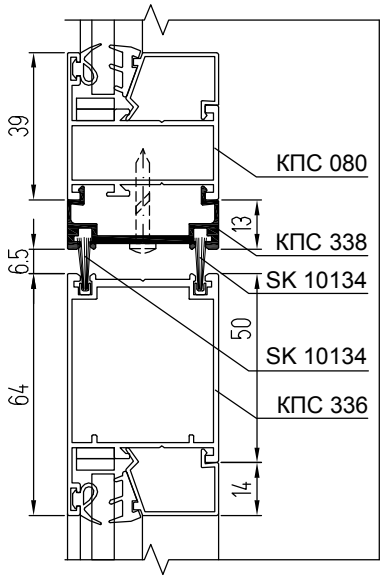

А-А
Вариант со стойками с внутренним пилоном

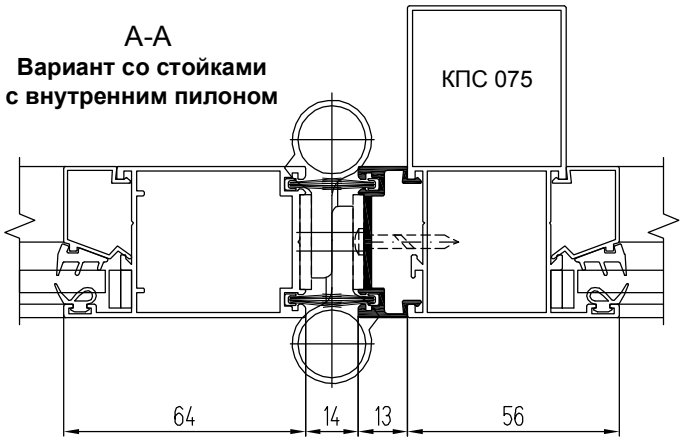

Б-Б
Вариант со стойками с внешним пилоном

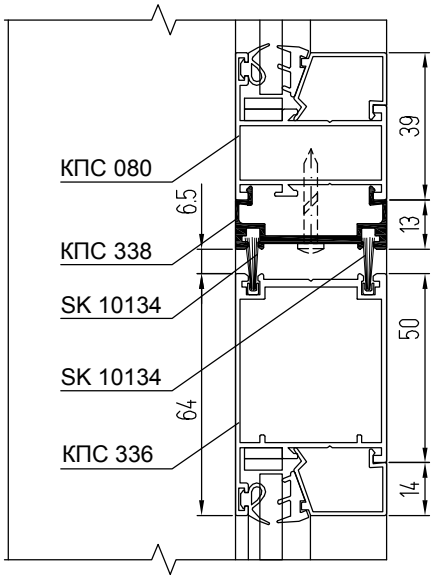

А-А
Вариант со стойками с внешним пилоном

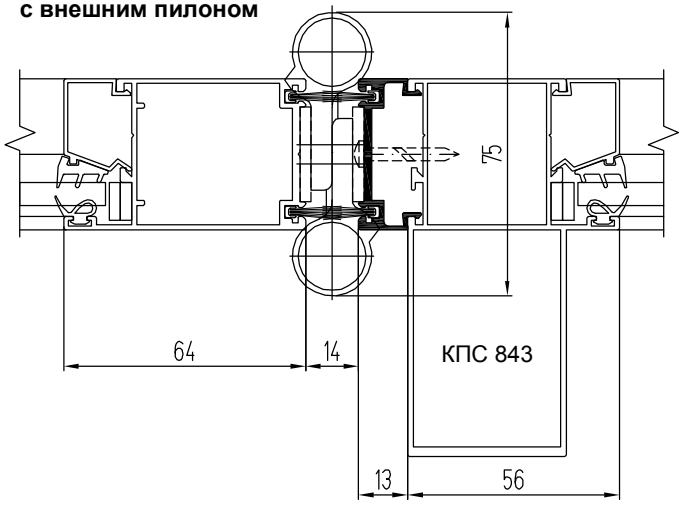

Примечание:

Установка распашных оконных и раздвижных оконных и дверных створок Слайдинг-40 приведена в разделах "Балконы с распашными створками" и Балконы с раздвижными створками".

УЗЛЫ ПОВОРОТОВ И ПЕРЕХОДОВ

Узлы поворотов на 90°

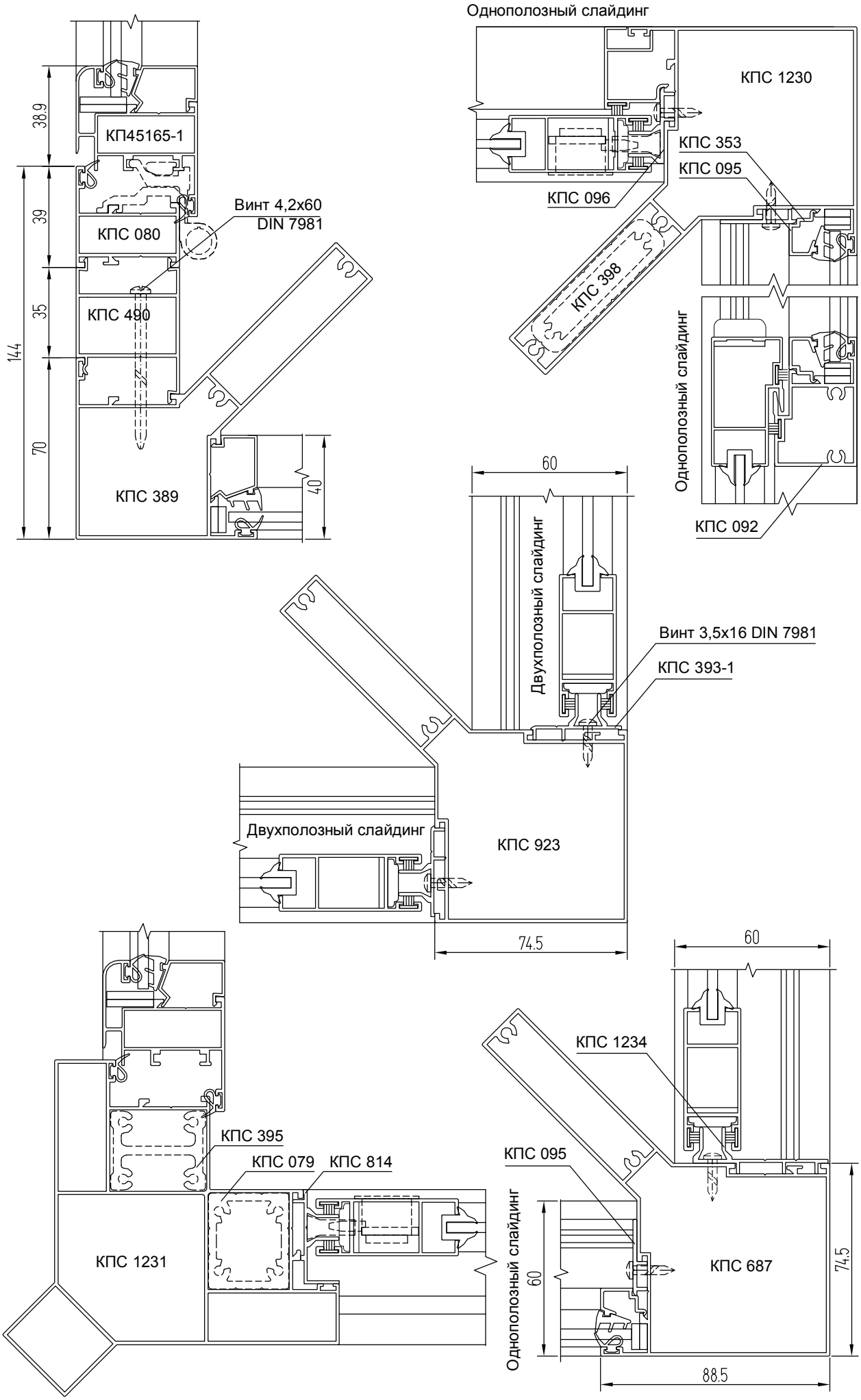

Узлы поворотов на 90°

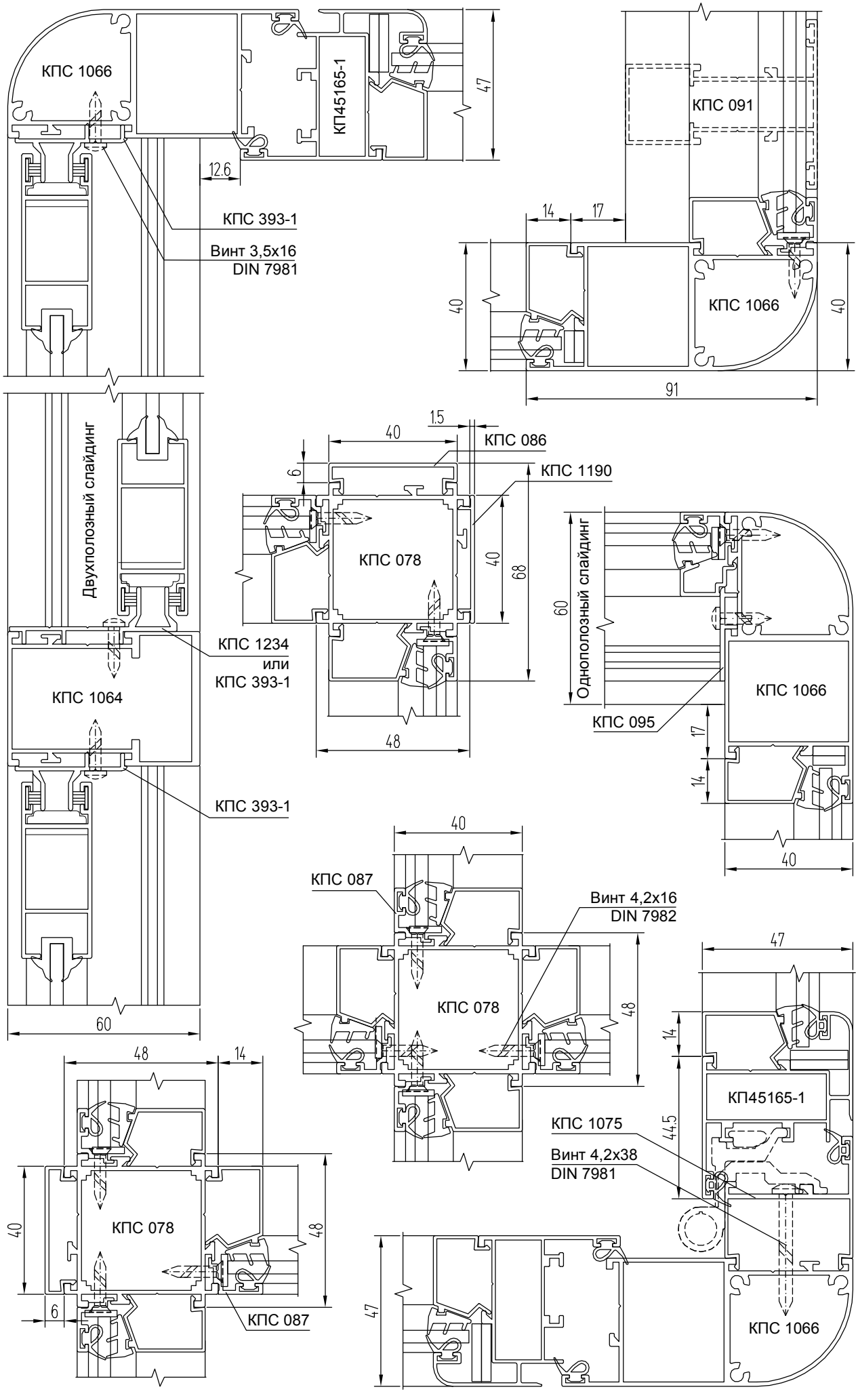

Узлы поворотов на 90°

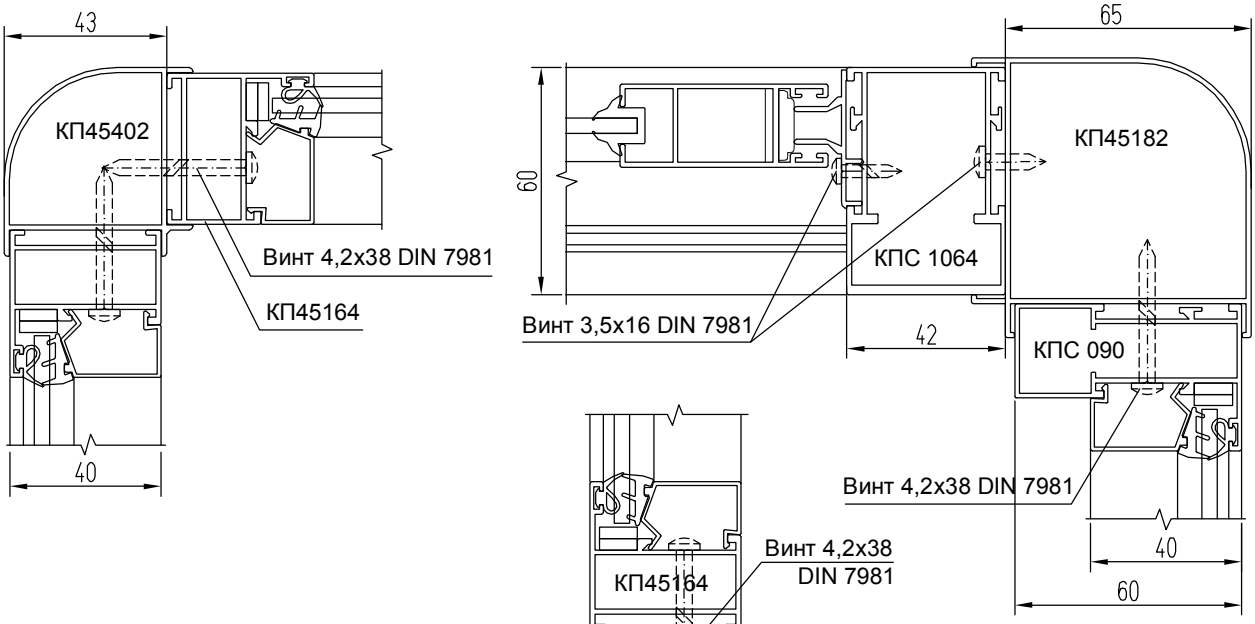

Узел поворота на 90°
и перехода к СЛ60

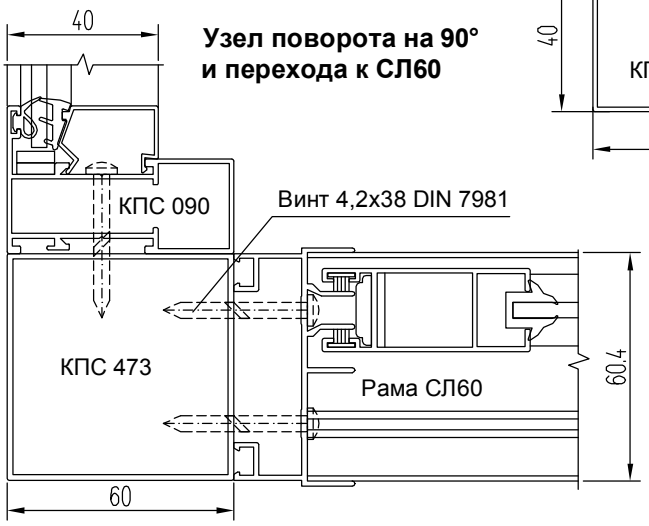

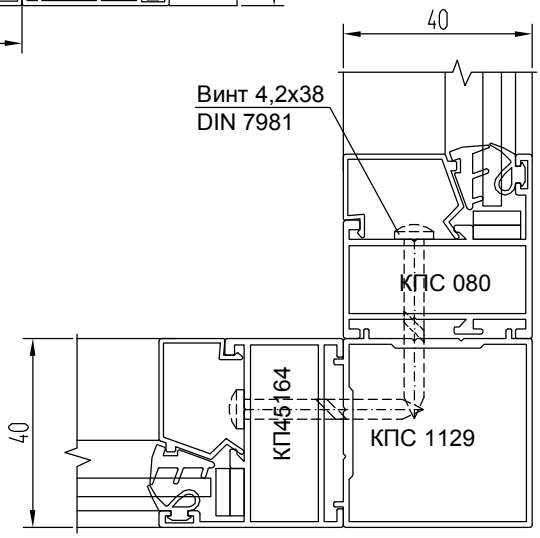

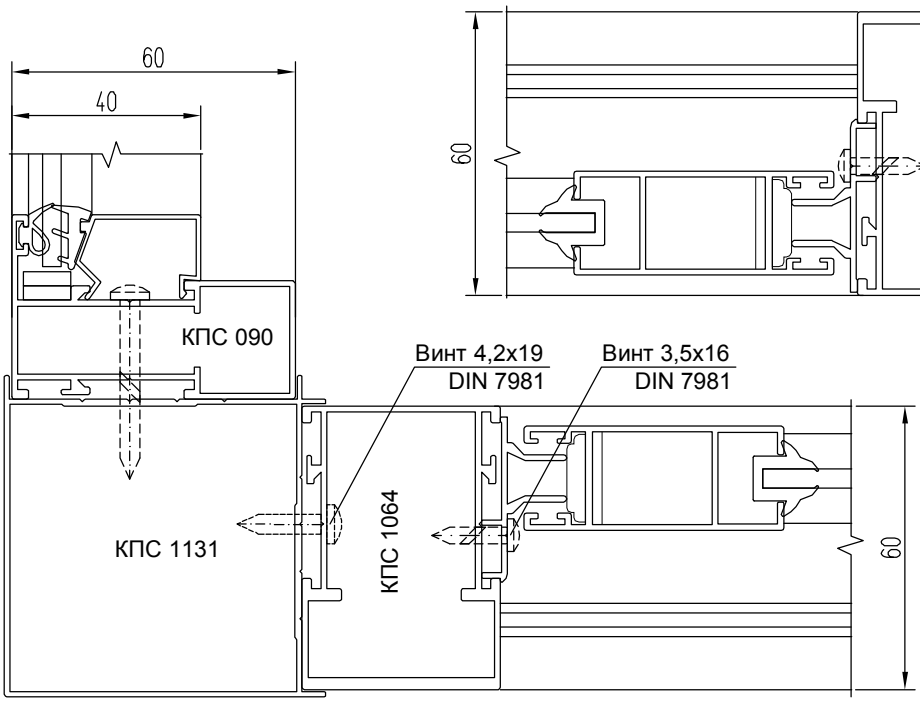

Узлы поворотов на 90° и переходов

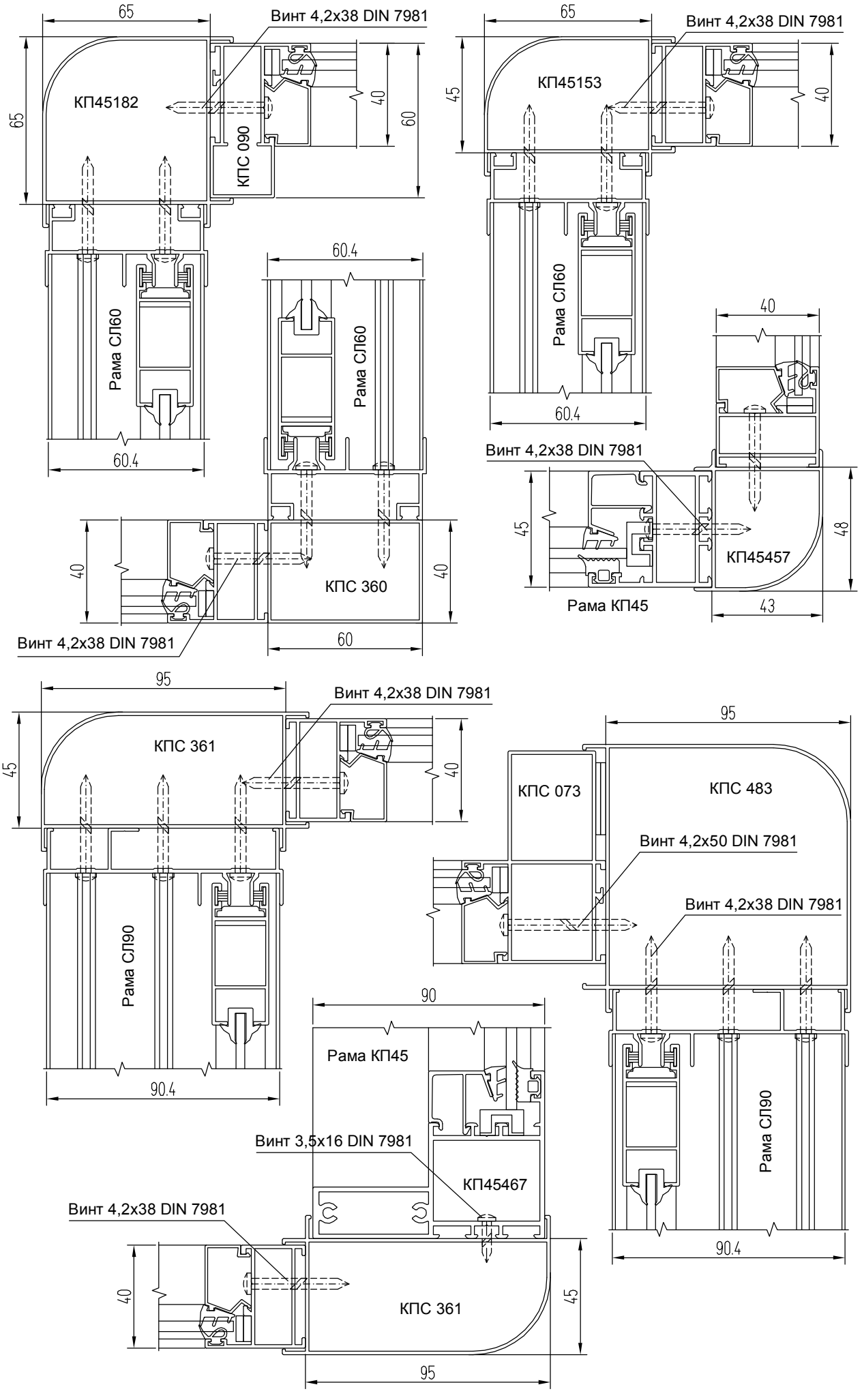

Узлы переходов и соединений

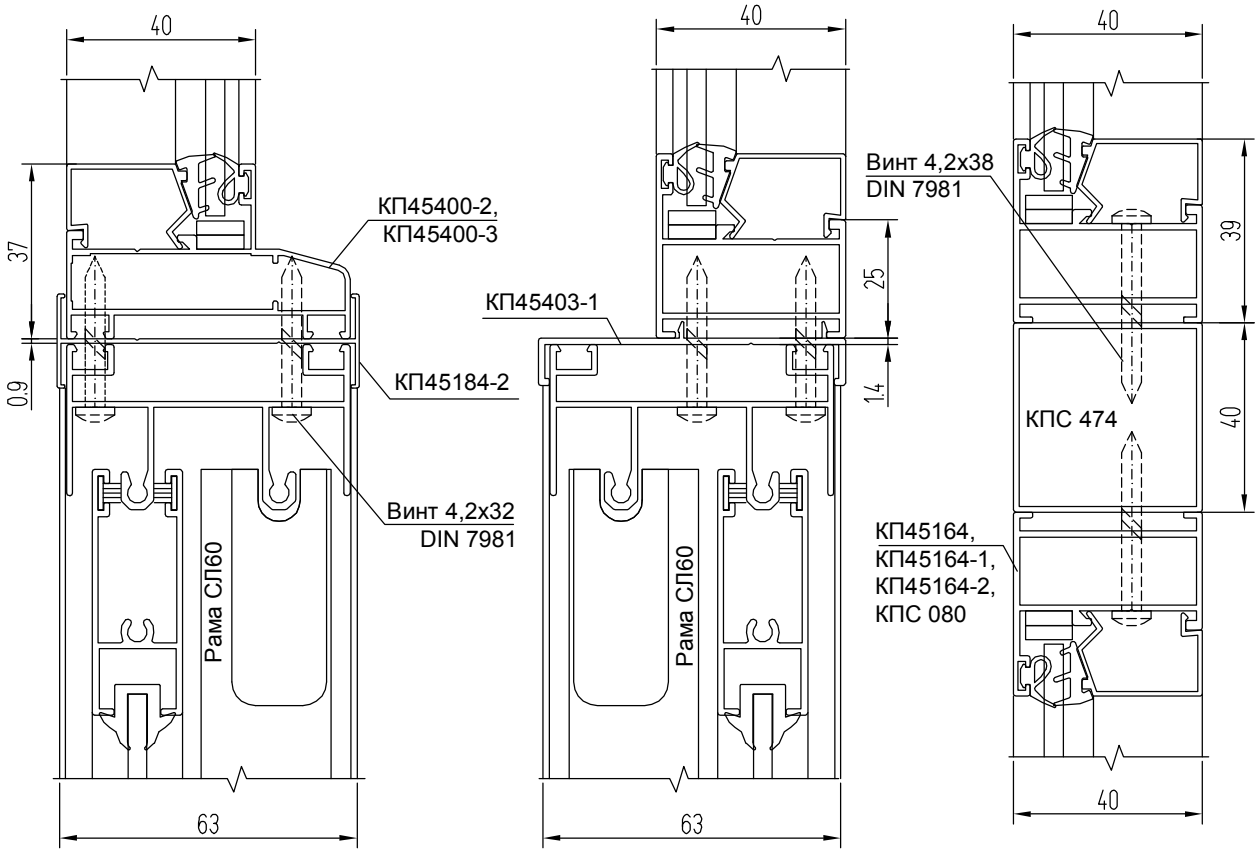

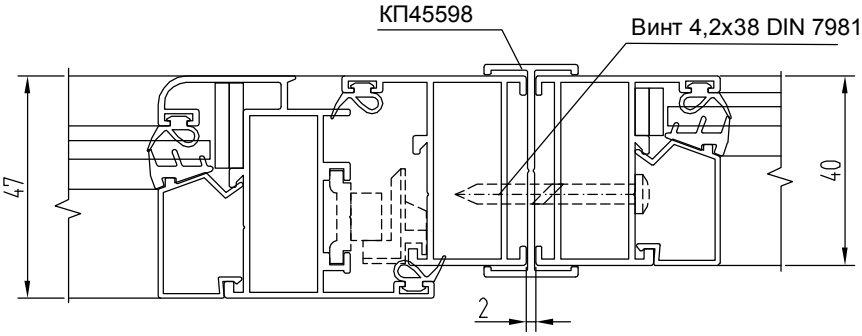

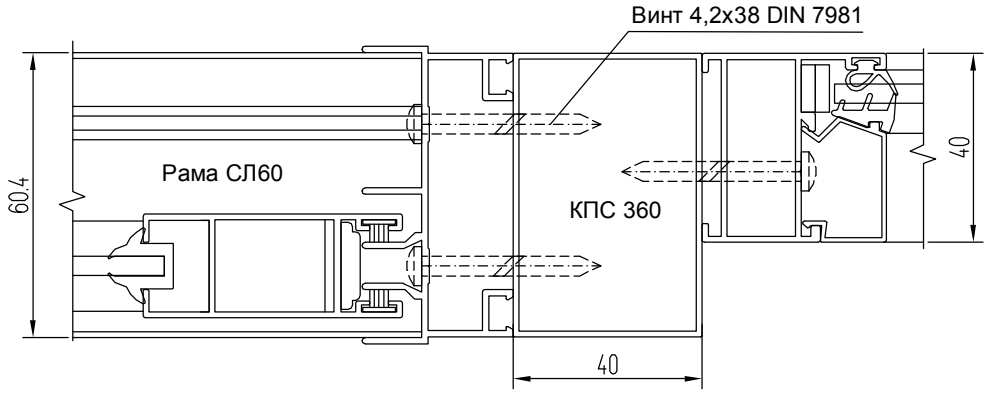

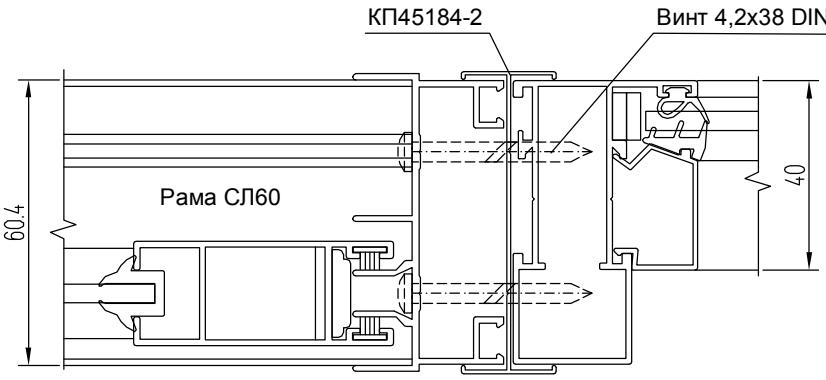

Узлы поворотов на угол 120°, 135°, 150°

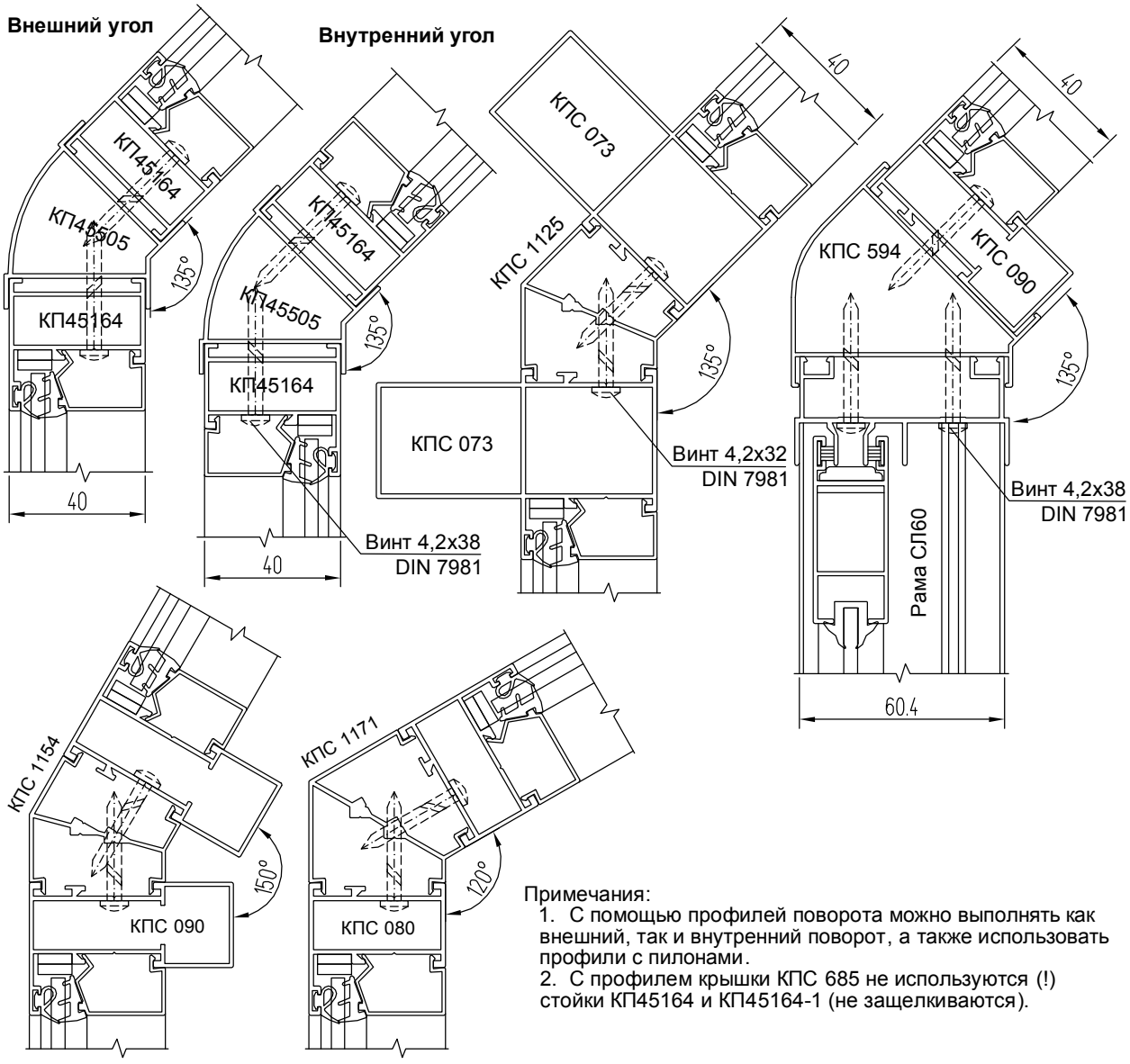

Примечания:
1. С помощью профилей поворота можно выполнять как внешний, так и внутренний поворот, а также использовать профили с пилонами.
2. С профилем крышки КПС 685 не используются (!) стойки КП45164 и КП45164-1 (не защелкиваются).

Узел поворота на произвольный угол не более 5°

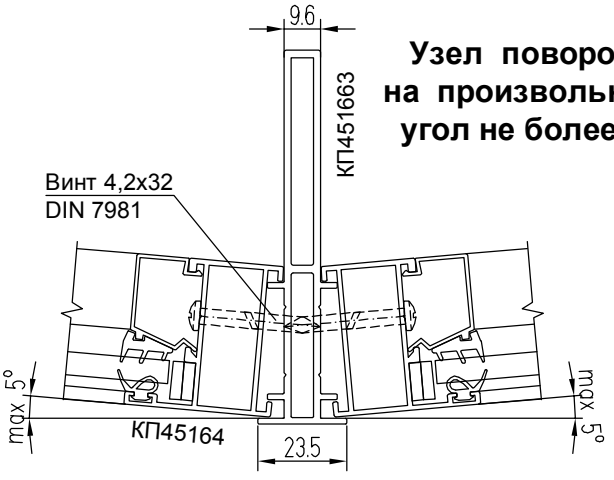

Узлы поворотов на произвольный угол

Узлы с трубой Ø45

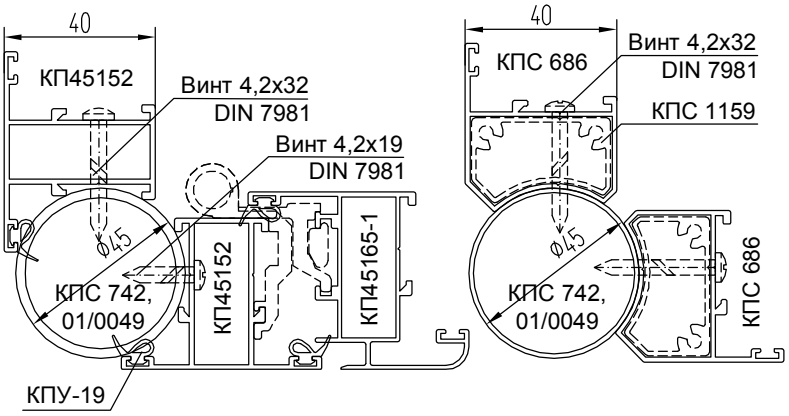

Узлы со стойкой КПС 708 и КПС 686

Максимальный угол поворота на одну сторону

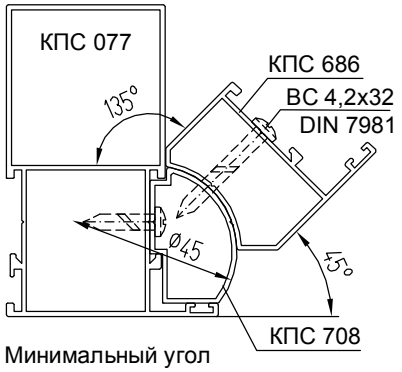

Минимальный угол поворота на одну сторону

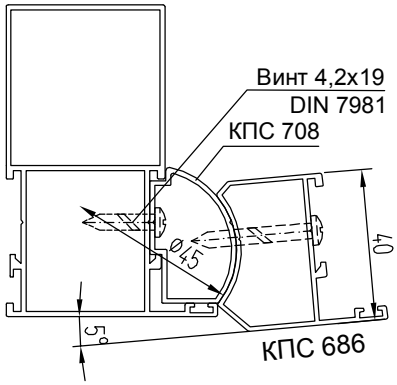

Узлы со стойкой КПС 386 (КПС 397)

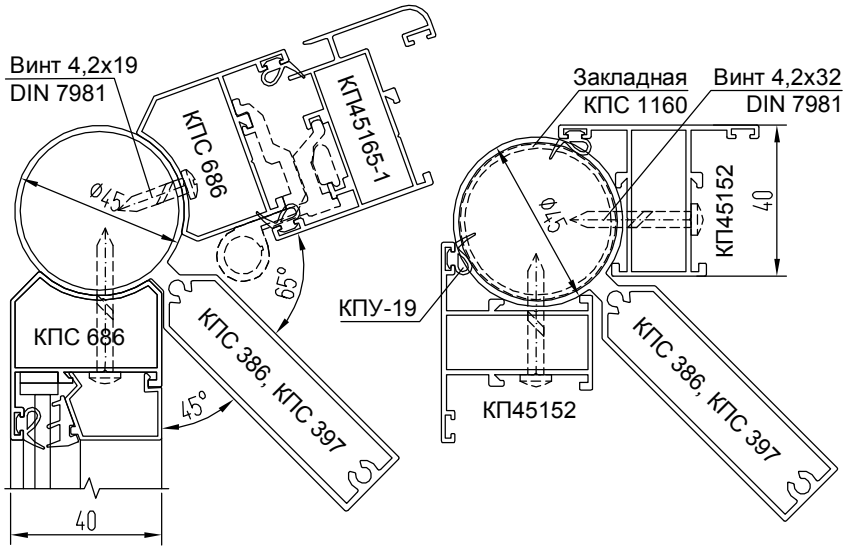

Узлы со стойкой КПС 813 (КПС 922) и КП45152

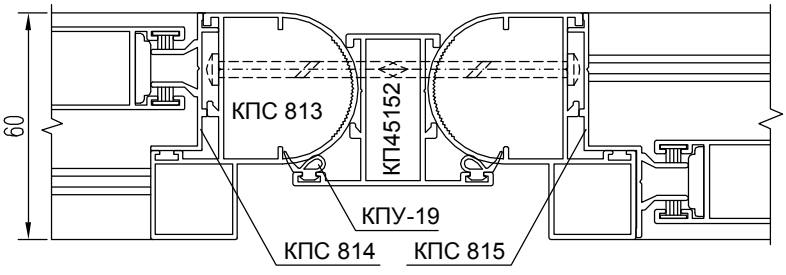

Максимальный внешний угол поворота стойки КПС 922 (со створкой)



Максимальный внутренний угол поворота стойки КПС 813

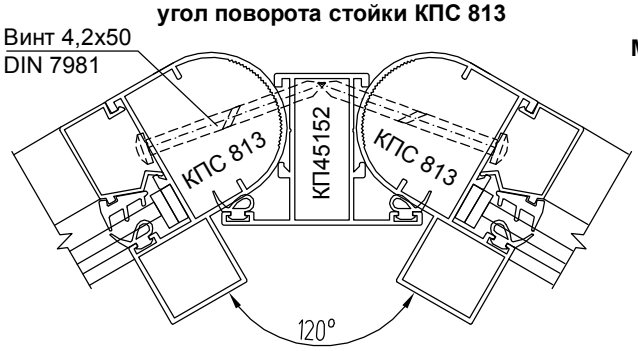

Максимальный внешний угол поворота стойки КПС 813 (со створкой)



Узлы поворотов на произвольный угол

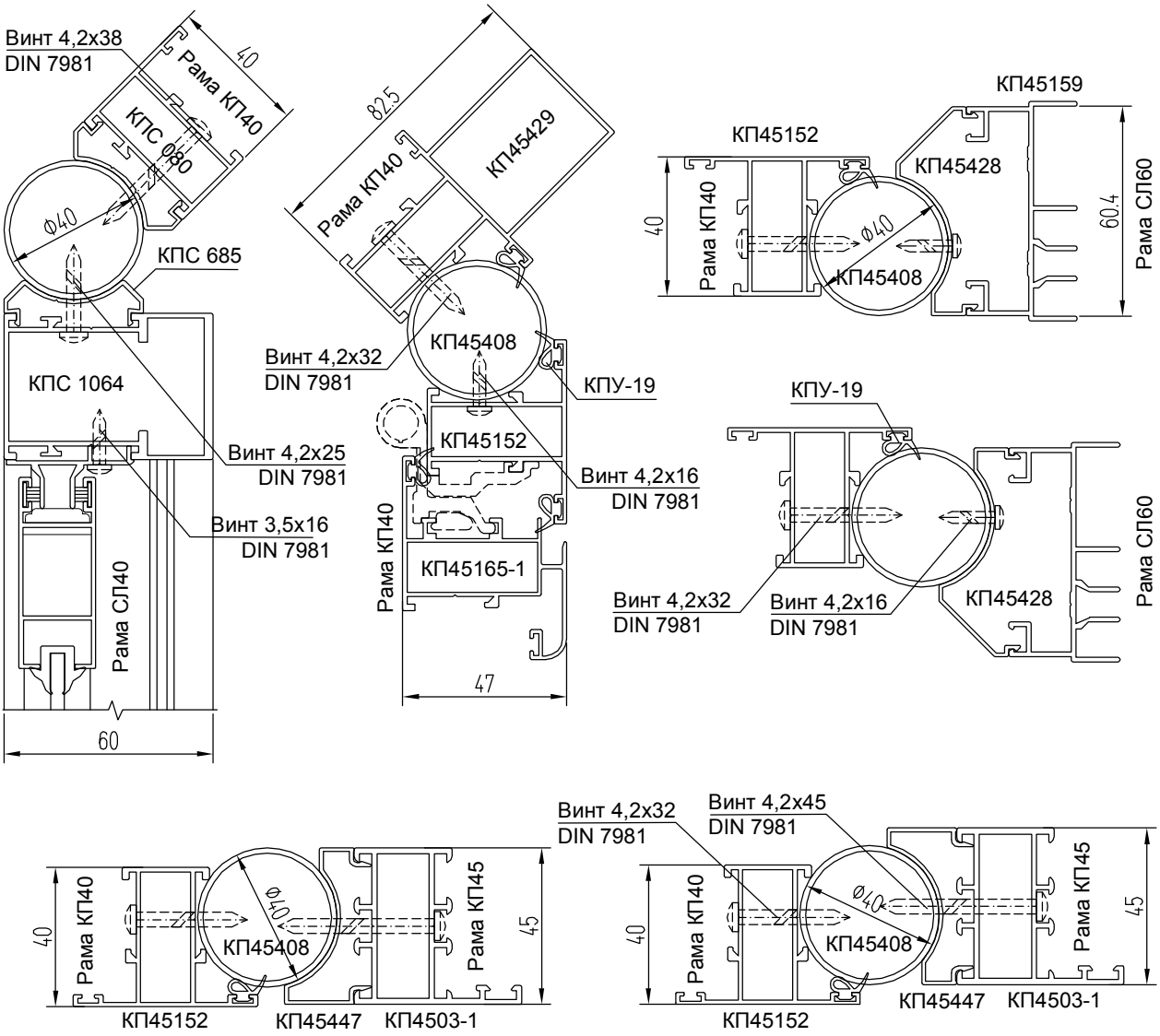

Поворот витража на угол до 11° при помощи закладной КПС 396

Примечание:
с помощью закладной КПС 396 возможно выполнение поворота на угол не более 11° без использования дополнительных профилей. При этом ригели в районе створки повороту не подлежат. Штапики при повороте выбираются другие (меньше).

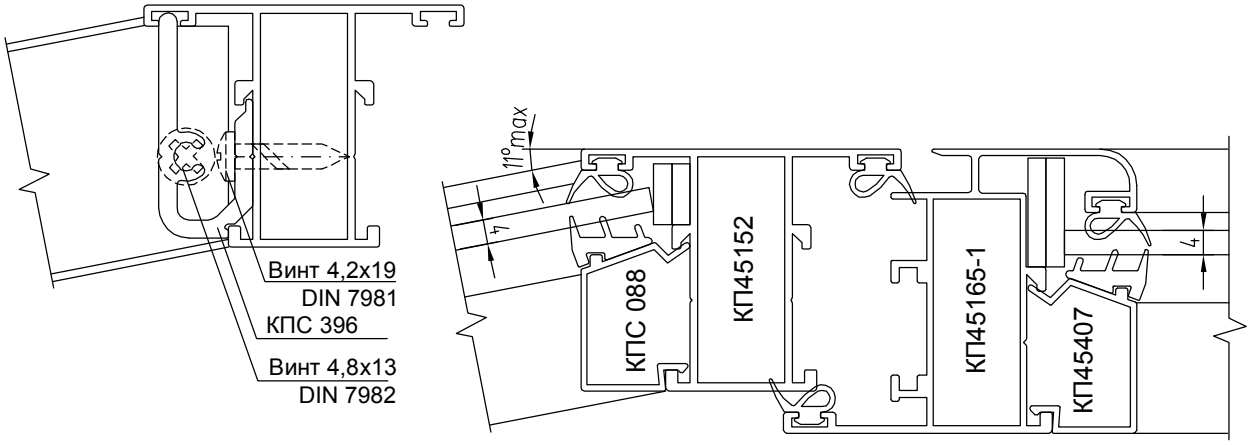

Узлы поворотов на произвольный угол

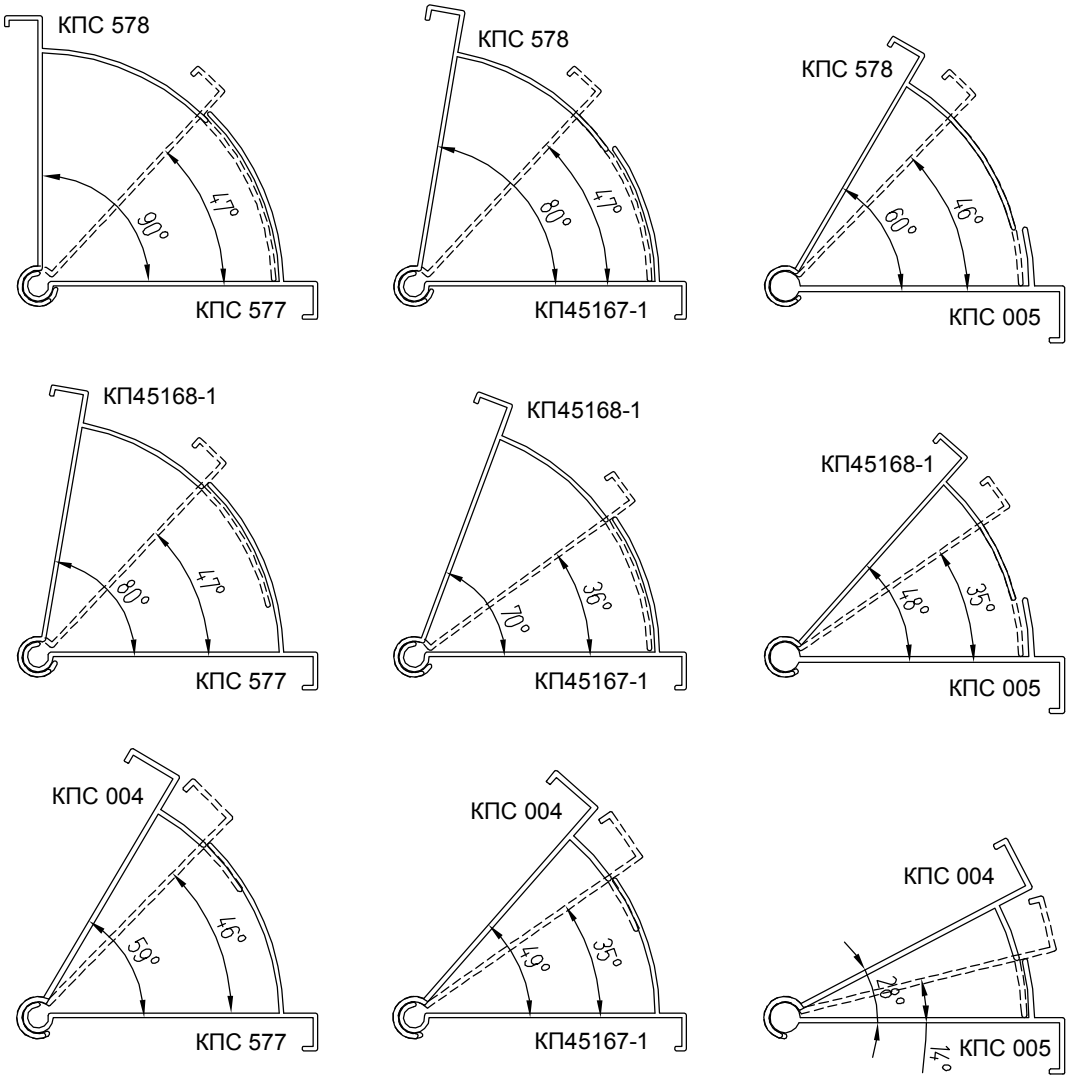

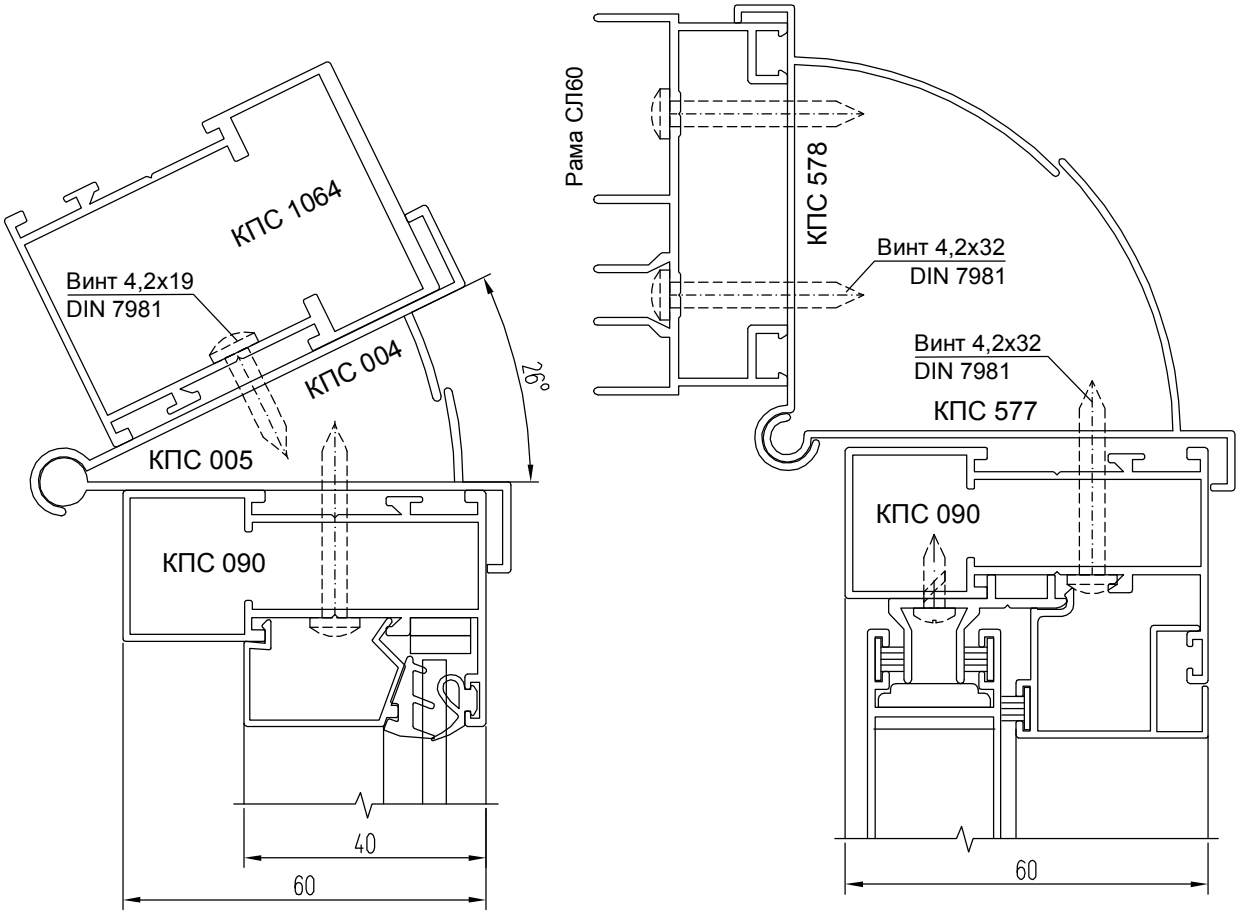

УГЛОВЫЕ, ИМПОСТНЫЕ СОЕДИНЕНИЯ

Сборка угла при помощи закладных КП45522 и КПС 802

Сборка угла рамы КП45400-2, КП45400-3

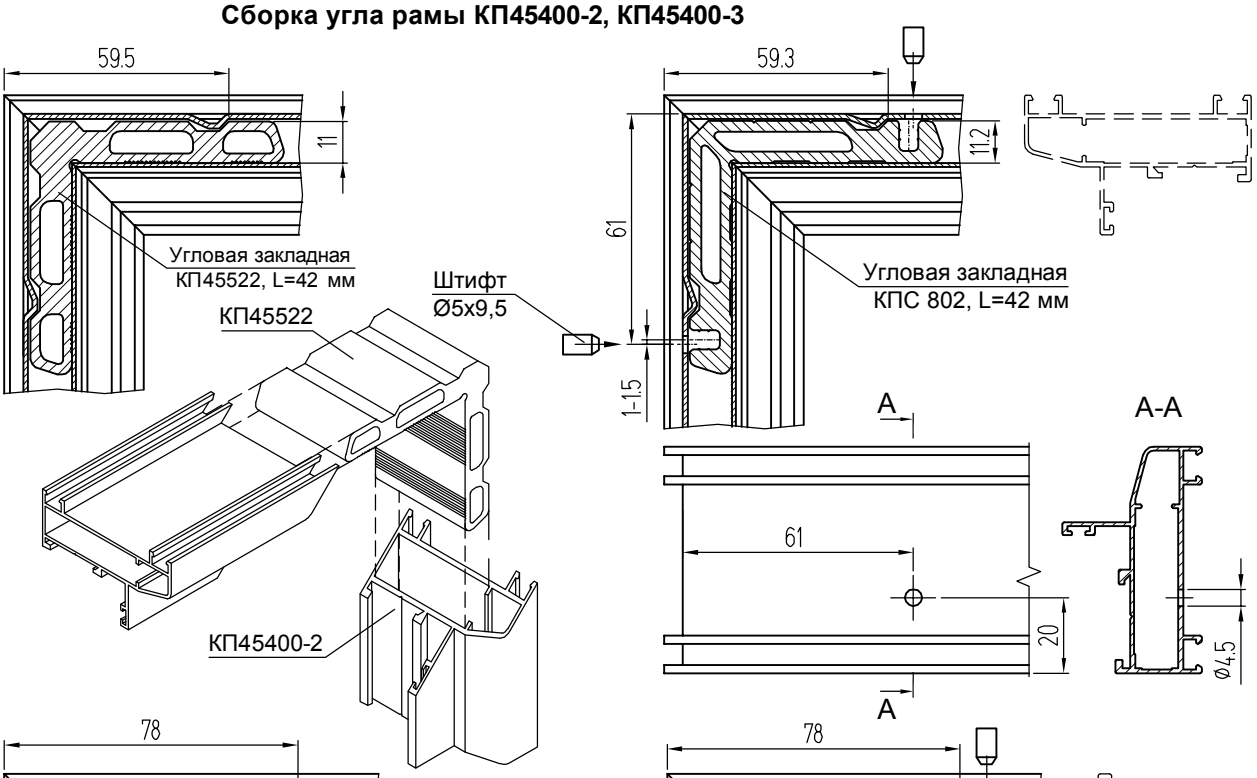

Сборка угла створки КПС 1071

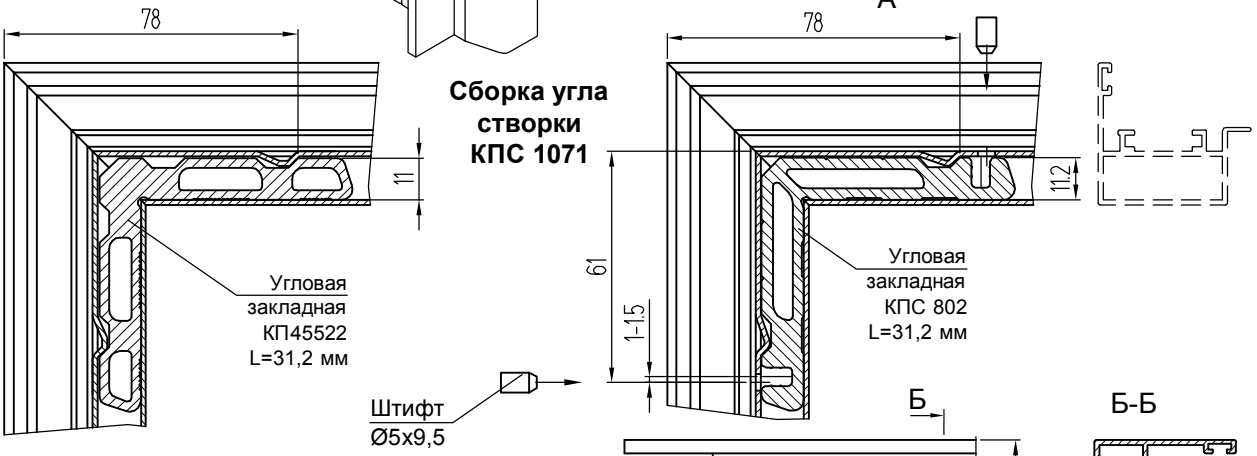

Сборка угла створки КПС 1145 при помощи закладных КП4509-1, КПС 699 и КПС 804

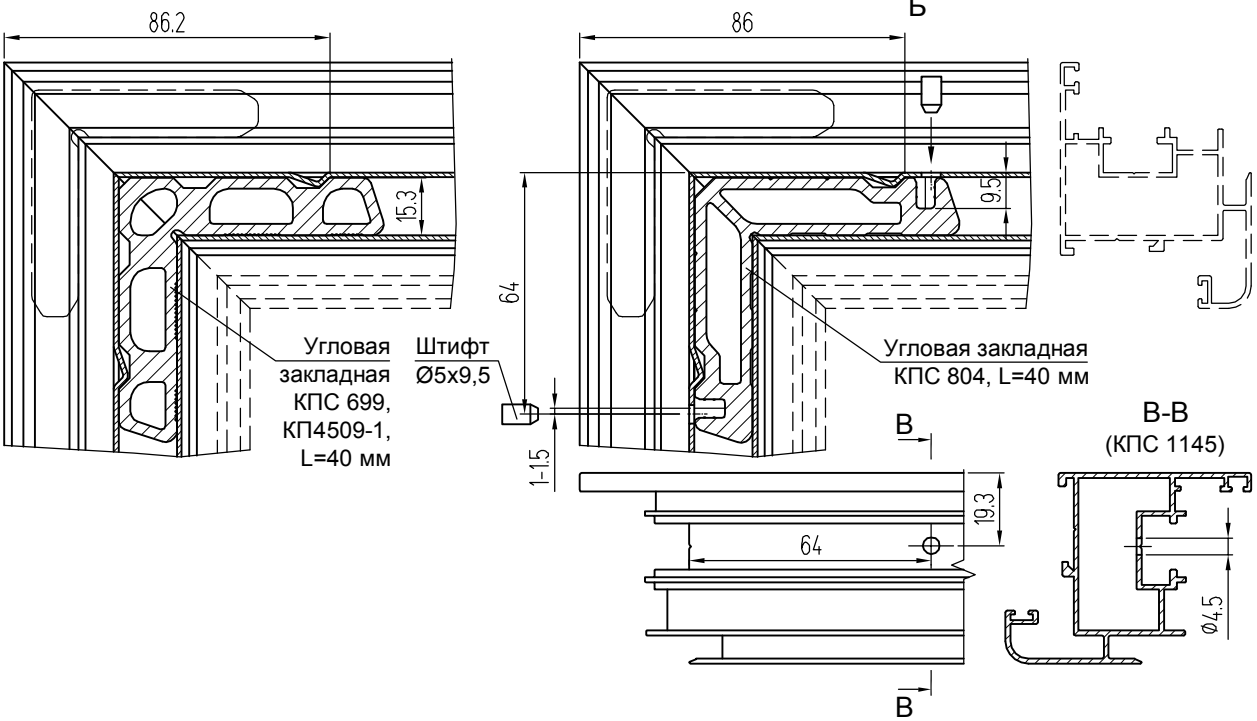

Сборка угла при помощи закладных КП45486 и КПС 803

Сборка угла рамы КПС 080
(применимо для КП45164, КП45164-1, КП45164-2)

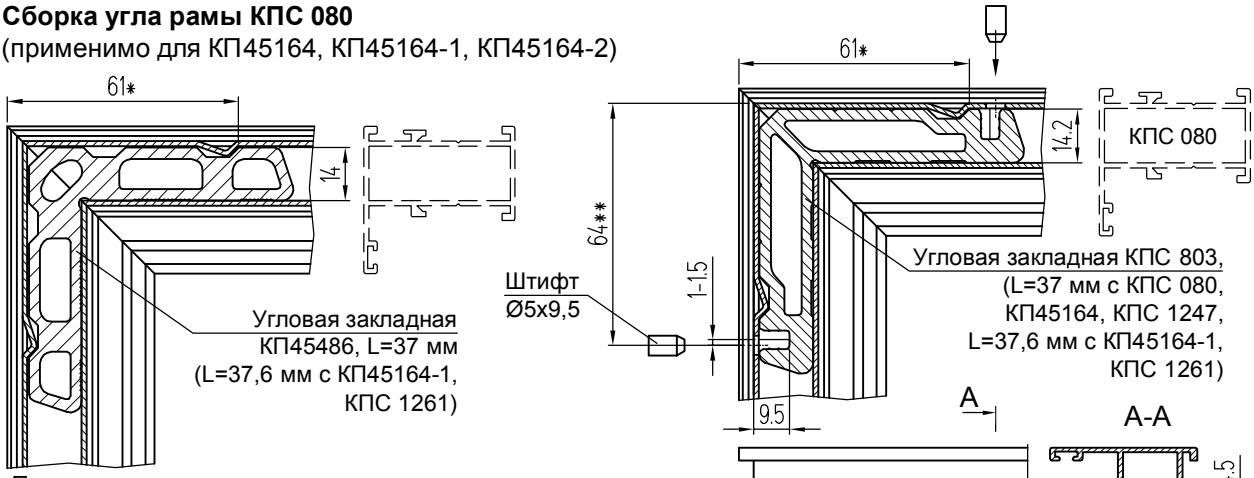

Примечание:
* - 75 мм при использовании профиля КПС 1261,
61 мм использовании профиля КПС 1247,
60,4 мм при использовании профиля КП 45164-2;
** - 64 мм при использовании профилей КПС 1247
и КПС 1261,
63,5 мм при использовании профилей КП 45164-2
и КП45165-2.

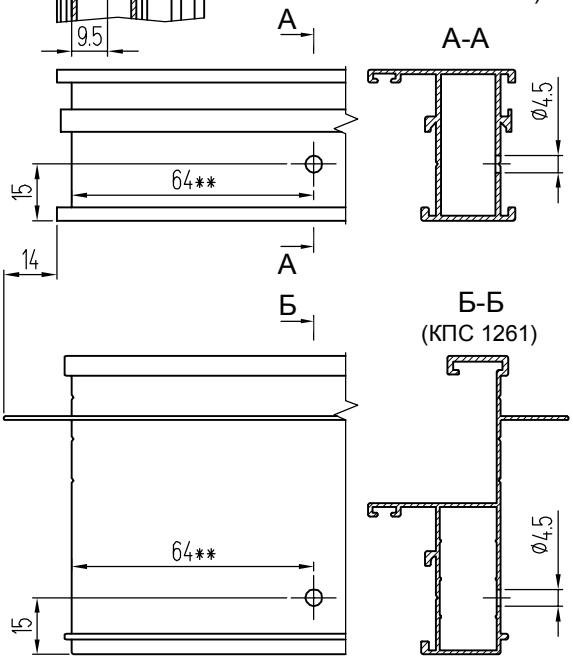

Сборка угла створки КП45165-1
(применимо для КП45165-2, КПС 199)

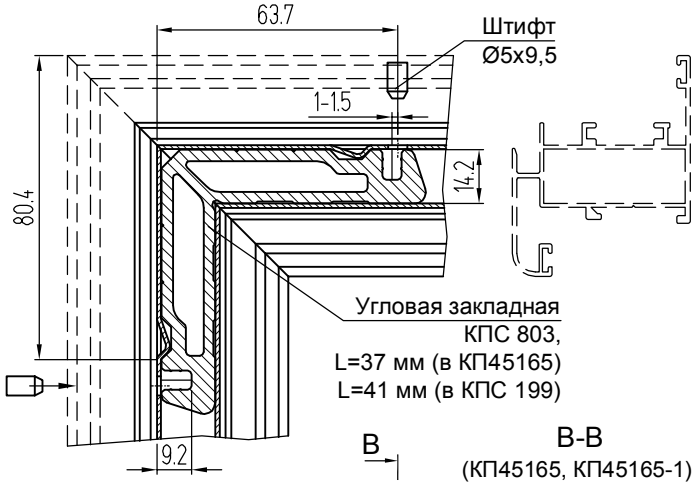

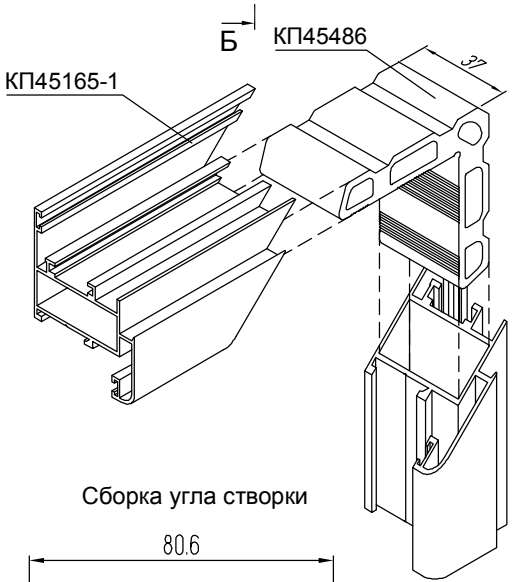

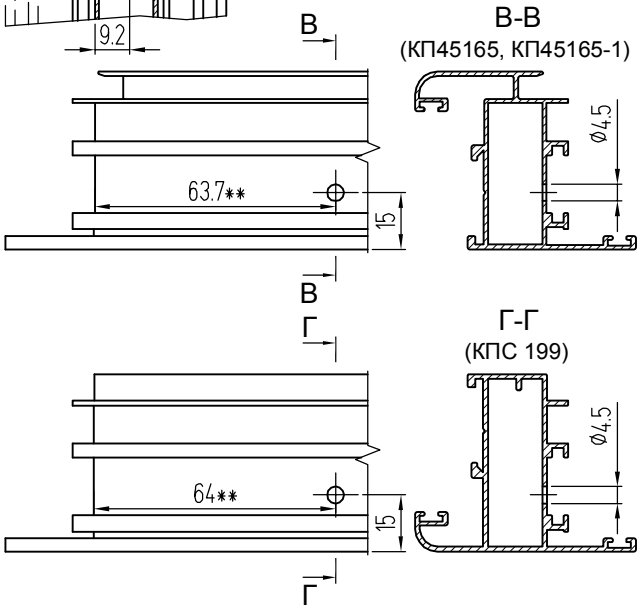

Сборка угла створки

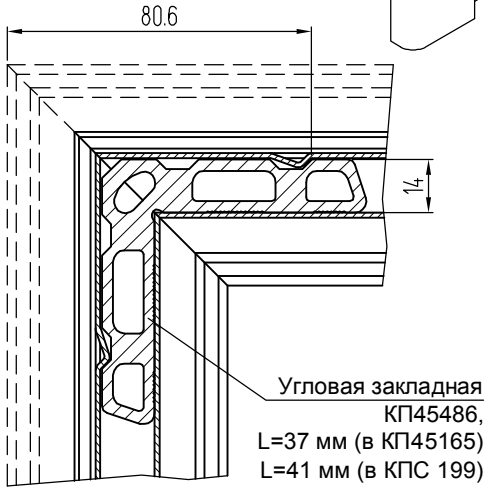

Сборка угла при помощи закладных КП4561 и КПС 806

Сборка угла рамы КПС 201

(применимо для КПС 201-1)

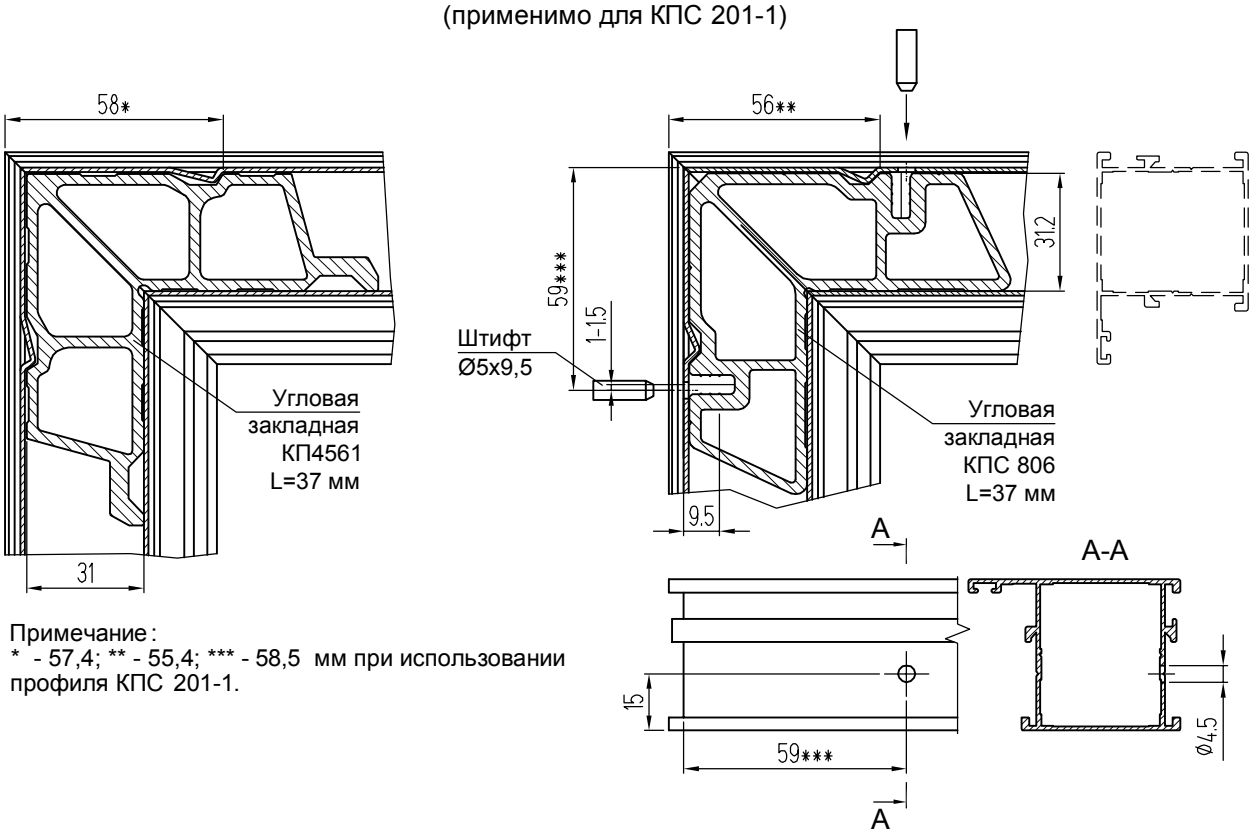

Примечание:
* - 57,4; ** - 55,4; *** - 58,5 мм при использовании профиля КПС 201-1.

Сборка угла створки КПС 468-1

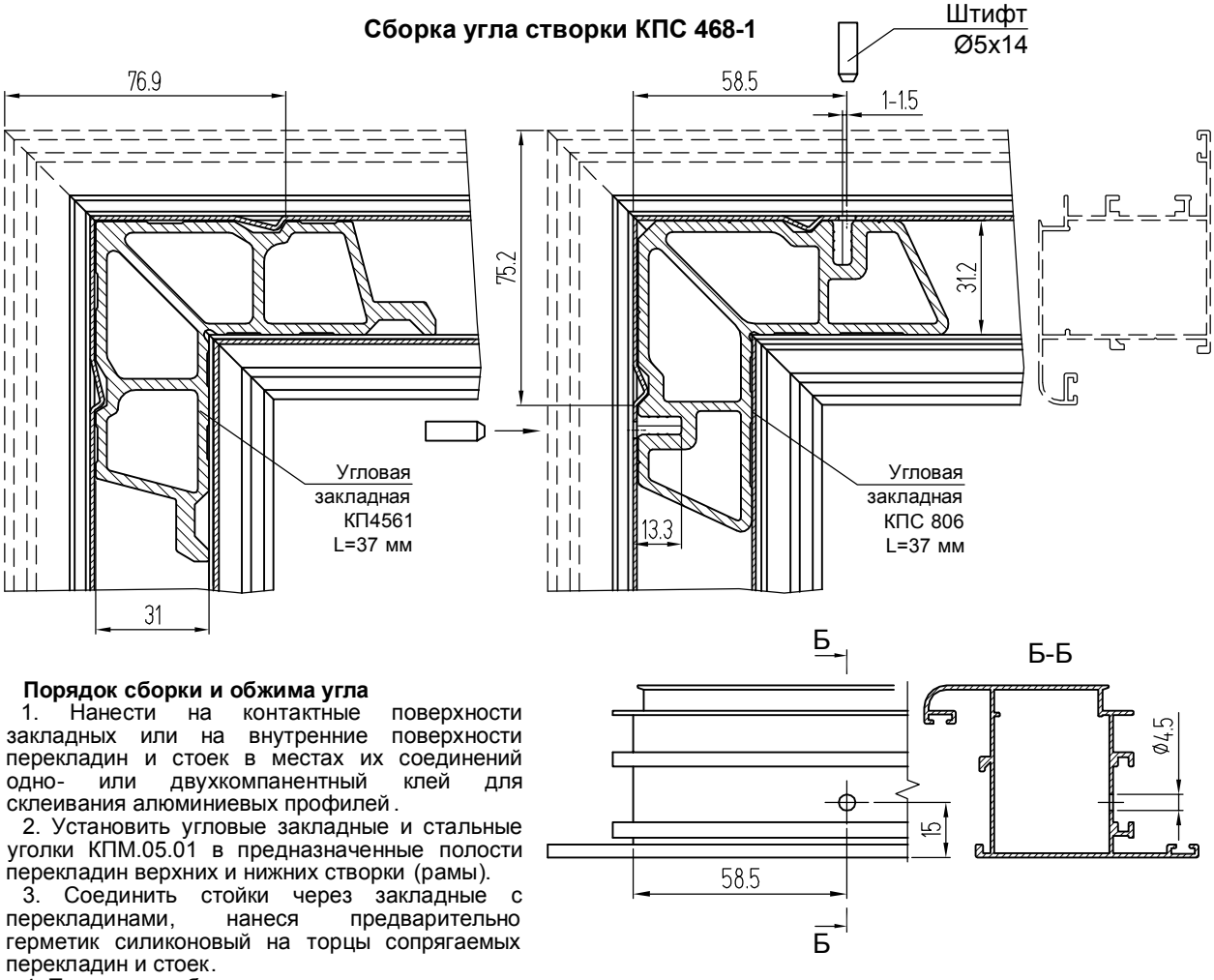

Порядок сборки и обжима угла

1. Нанести на контактные поверхности закладных или на внутренние поверхности перекладин и стоек в местах их соединений одно- или двухкомпанентный клей для склеивания алюминиевых профилей.
2. Установить угловые закладные и стальные уголки КПМ.05.01 в предназначенные полости перекладин верхних и нижних створки (рамы).
3. Соединить стойки через закладные с перекладинами, нанеся предварительно герметик силиконовый на торцы сопрягаемых перекладин и стоек.
4. Произвести сборку углов.
5. Обжать угловые соединения согласно технологии обжима углов и схеме сборки угла.
6. После обжима нанести силиконовый герметик в места разрыва профиля.

Сборка угла при помощи закладных КП4528, КПС 278 и КПС 807

Сборка угла рамы двери КПС 081

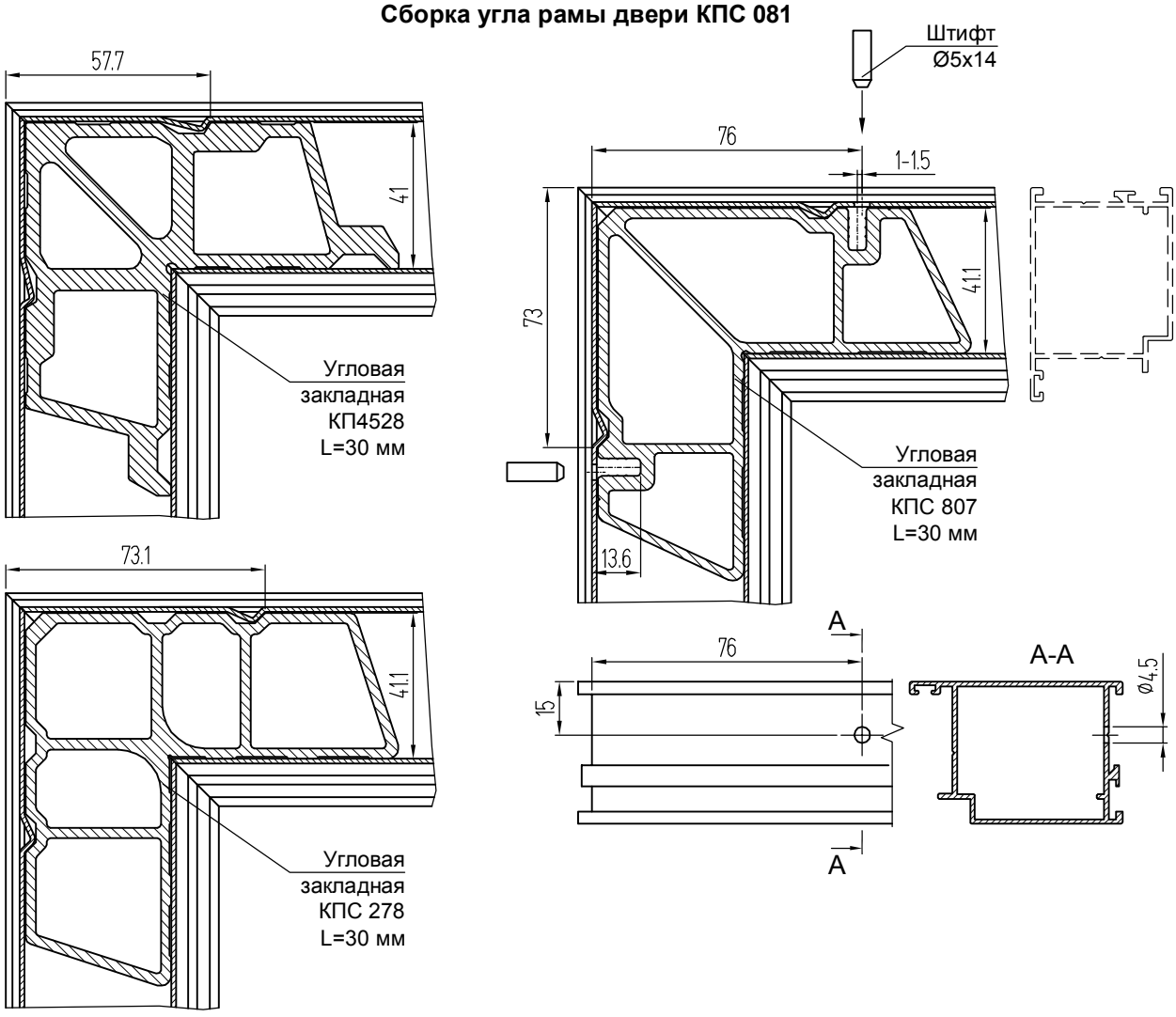

Сборка угла створки двери на примере профиля КПС 083

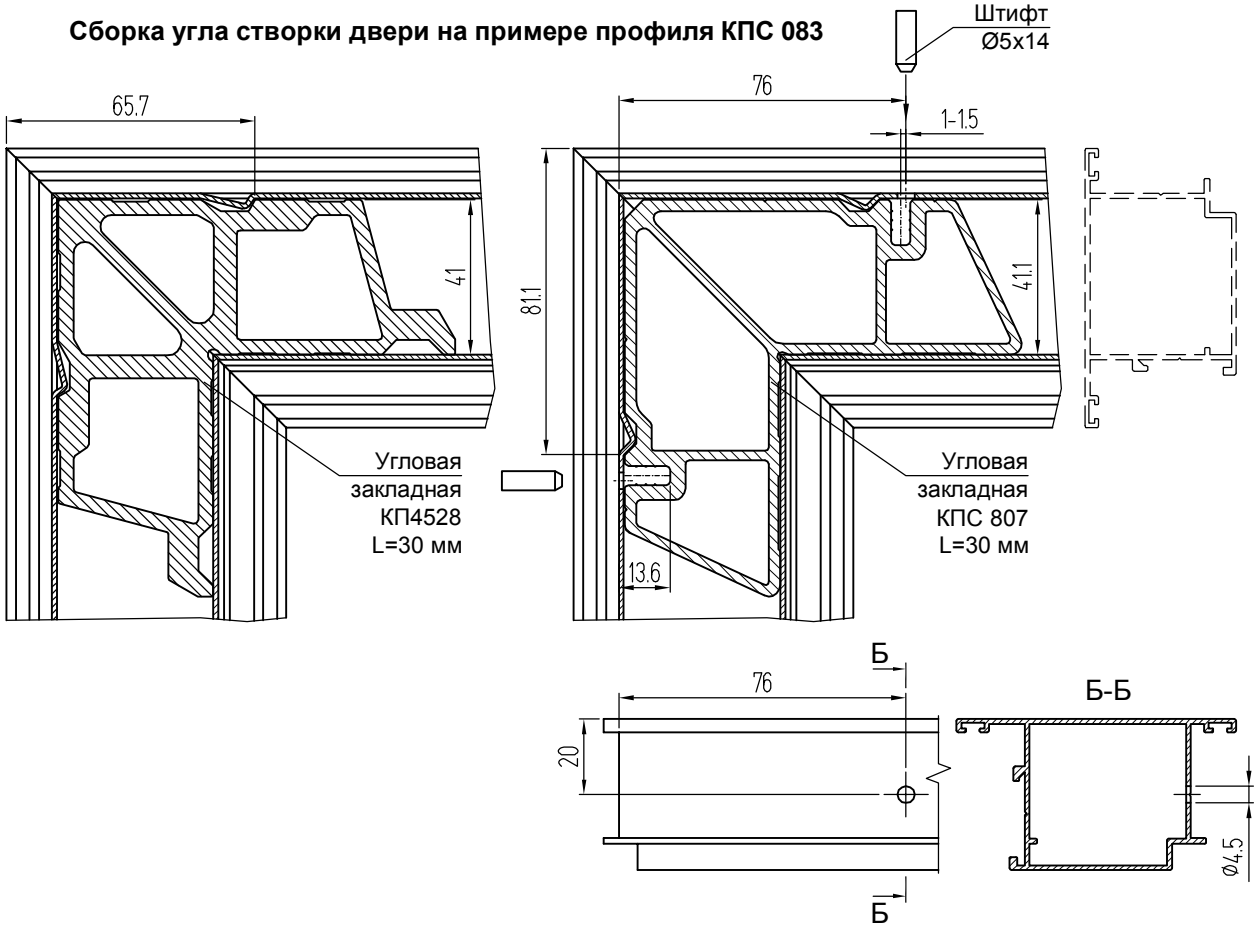

Сборка угла при помощи закладных КП4528, КПС 278 и КПС 807

Сборка угла рамы двери КПС 336

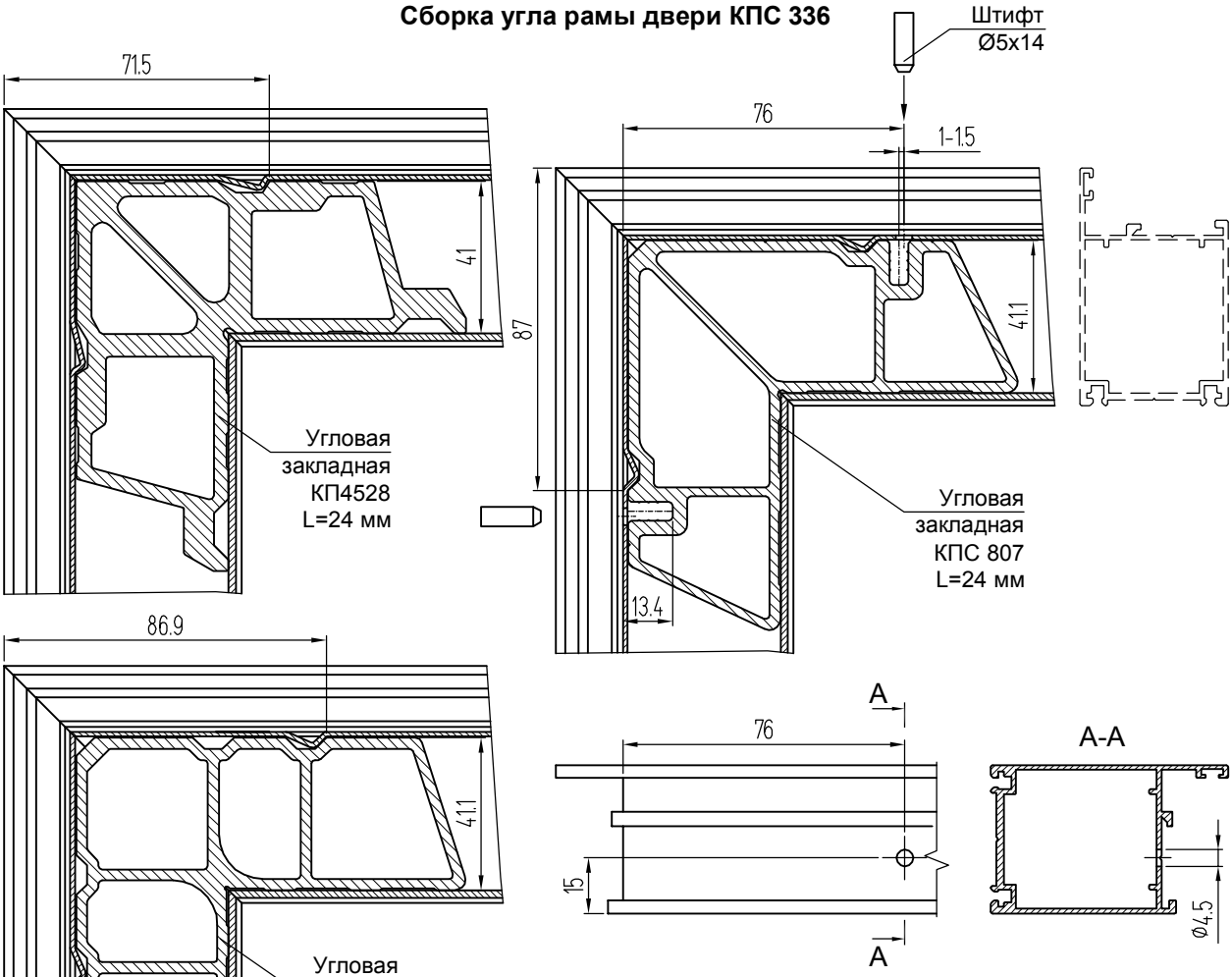

Сборка угла створки двери КПС 336

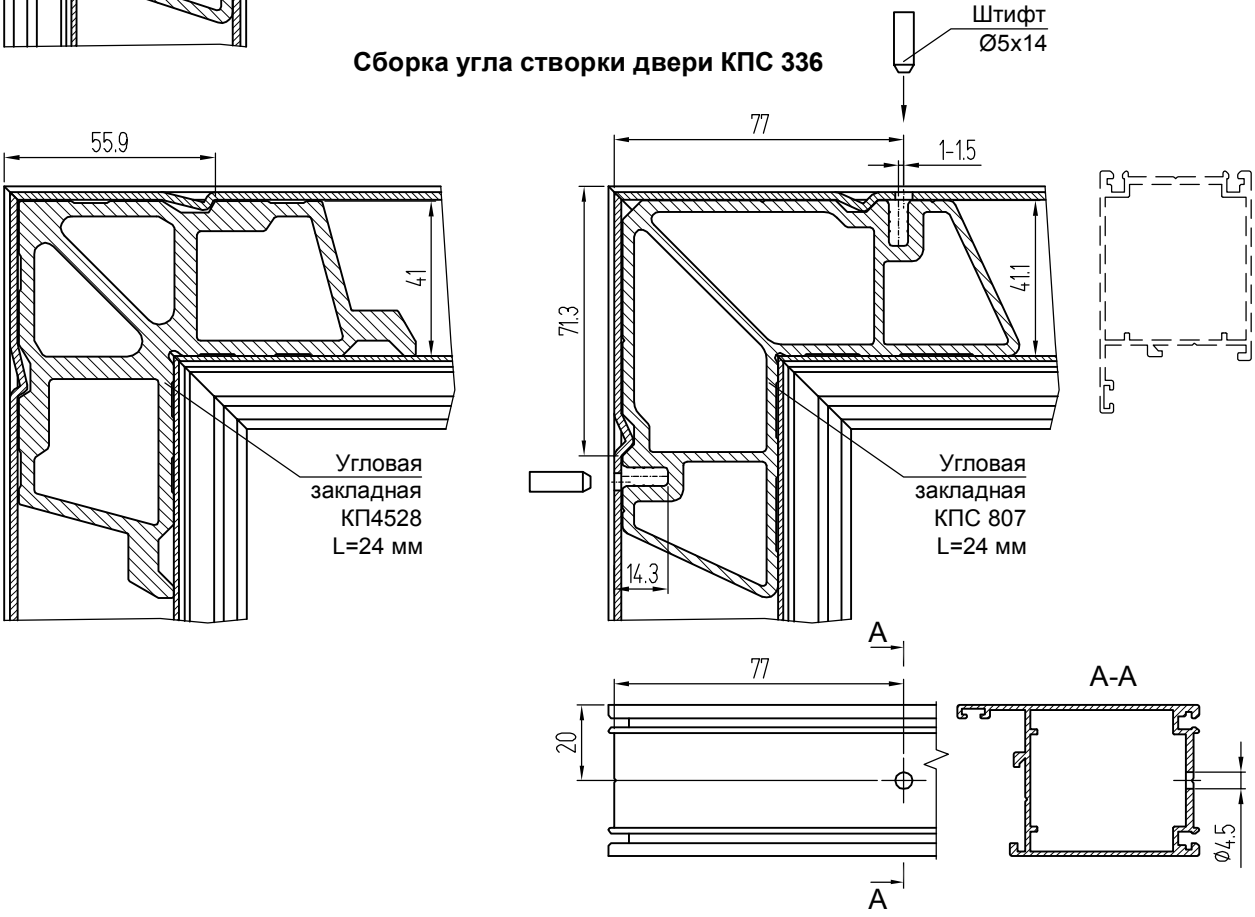

Варианты исполнения закладной Т-образного соединения КПС 200

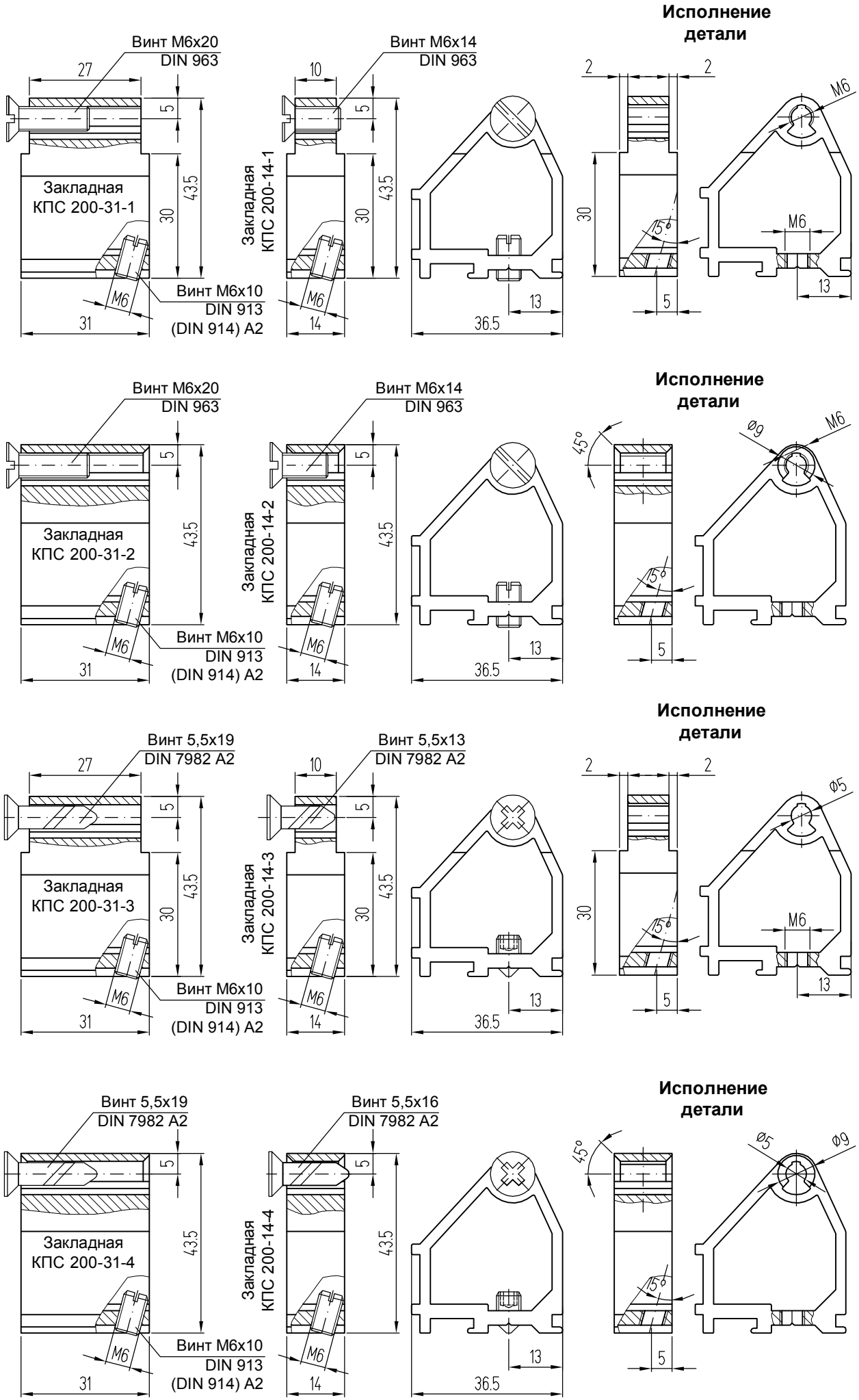

Обработка ригелей под Т-образное соединение

Обработка ригелей КП45152, КП45152-1, КПС 202, КПС 203, КПС 250, КПС 335-1, КПС 996

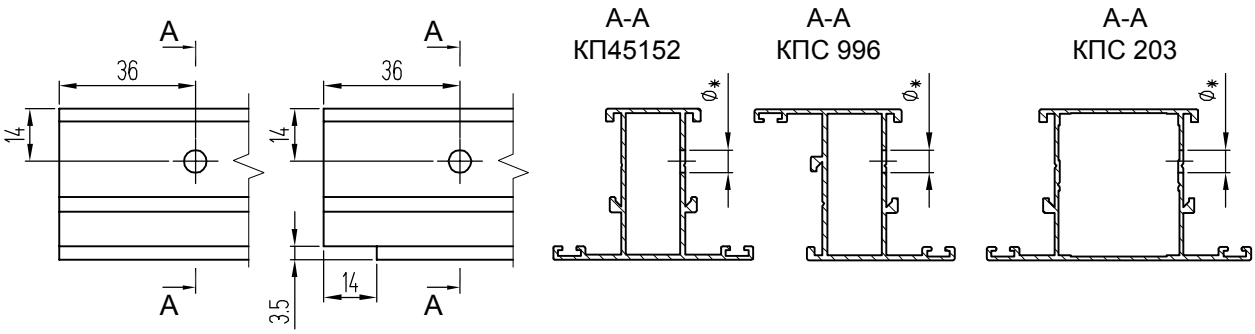

Обработка ригелей КПС 816, КПС 1074, КПС 1076

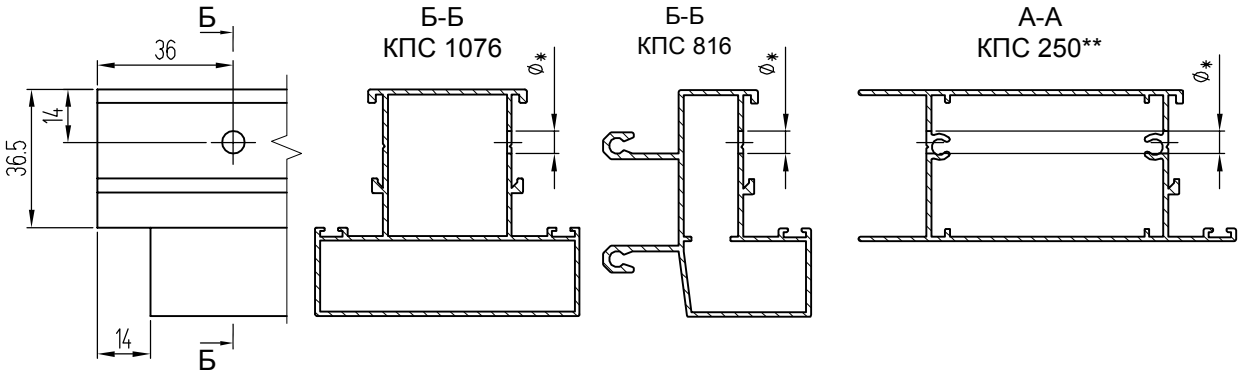

Обработка ригелей КПС 091, КПС 591, КПС 592, КПС 650, КПС 787

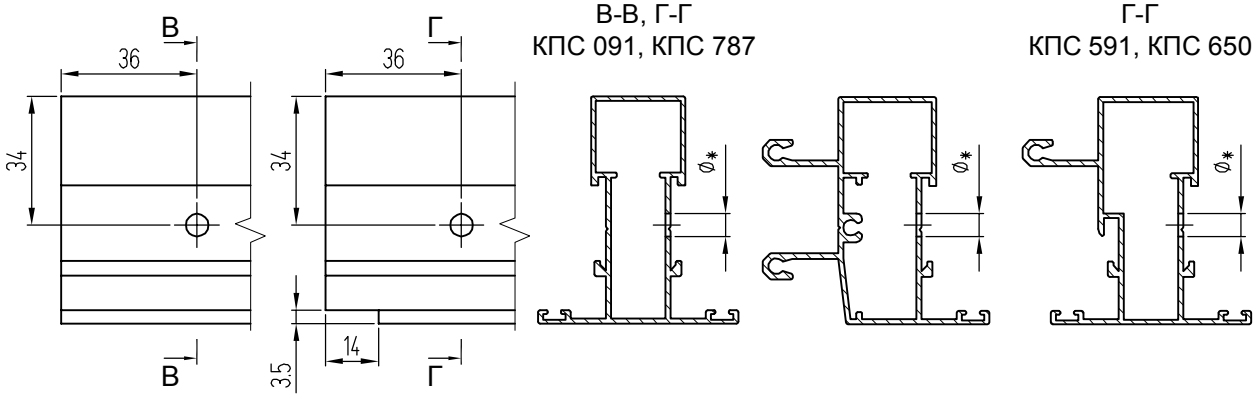

Обработка ригелей КПС 076, КПС 077, КПС 172, КПС 392-1, КПС 1077

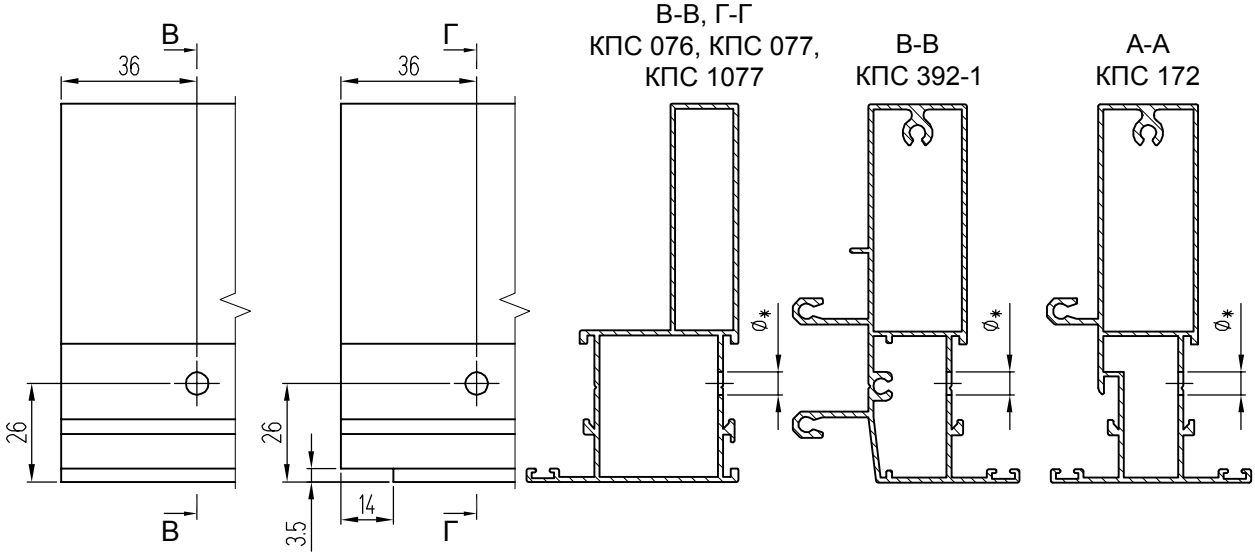

Примечание:

* При использовании закладных Т -образного соединения КПС 200-31-1, КПС 200-31-2, КПС 200-14-1 и КПС 200-14-2 выполняется отверстие Ø6,5 мм. В остальных случаях выполняется отверстие Ø5,5 мм.

** При креплении цоколя КПС 250 к закладным КПС 200-14 необходимо применять винты длиной 19 мм.

Варианты крепления ригелей к стойке КПС 076

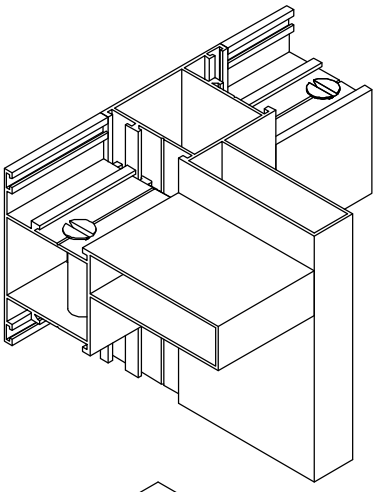

Крепление ригеля КПС 077 к стойке КПС 076 при помощи закладной КПС 200-31-1

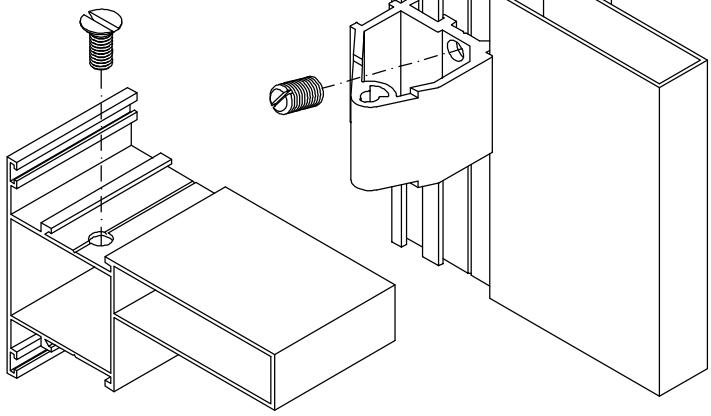

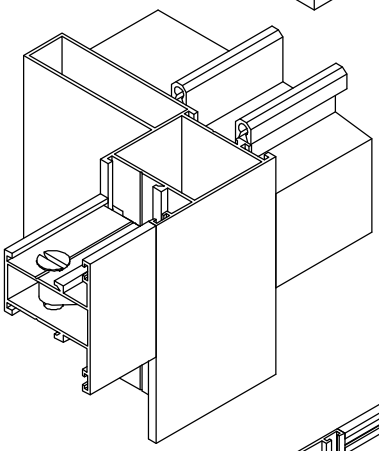

Крепление ригеля КПС 392-1 (КПС 592) к стойке КПС 076 при помощи закладной КПС 200-14-1

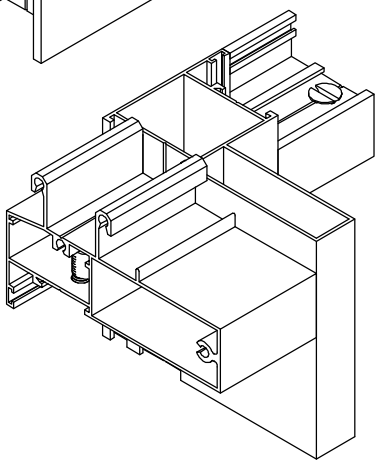

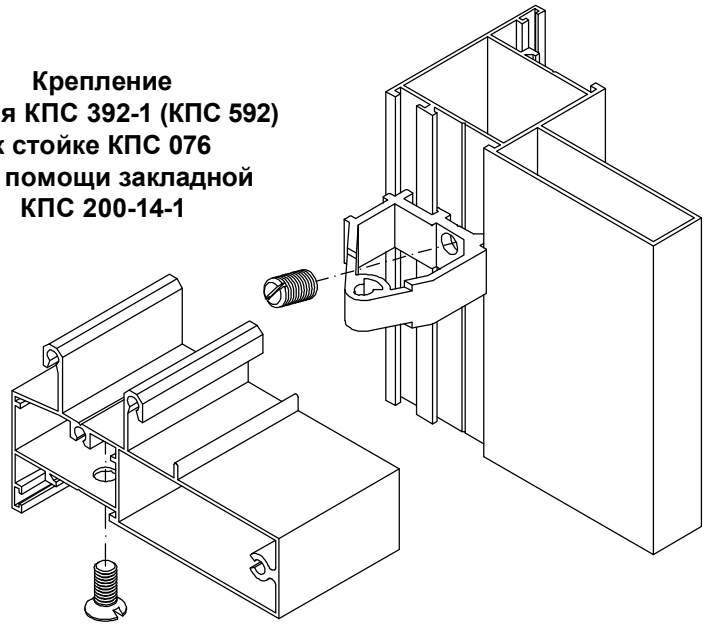

Усиленное крепление ригеля КПС 392-1 при помощи закладной КПС 200-14-1 и винта 4,8х32 DIN 7981

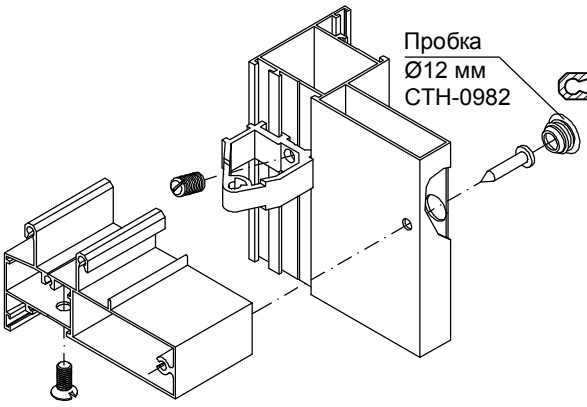

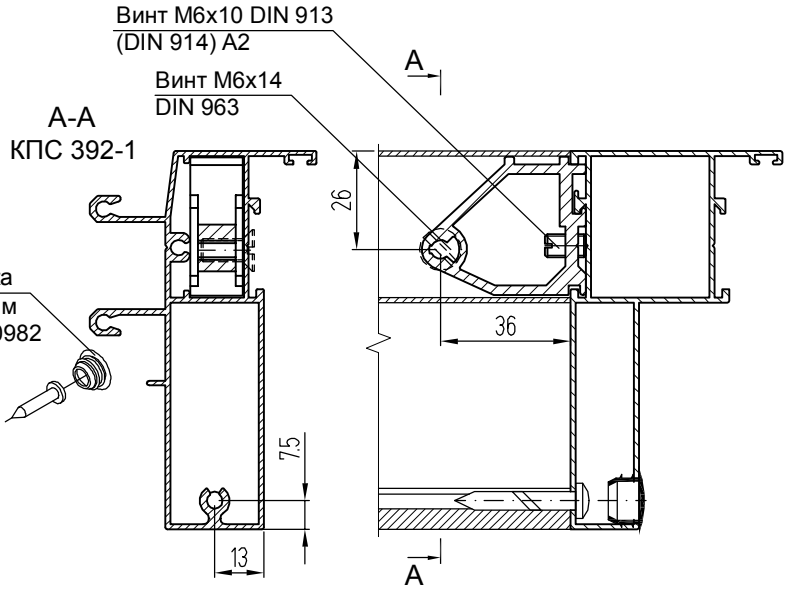

Варианты крепления ригелей к стойке КПС 077

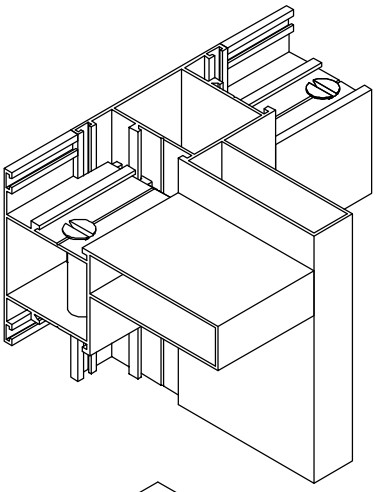

Крепление ригеля КПС 077 при помощи закладной КПС 200-31-1

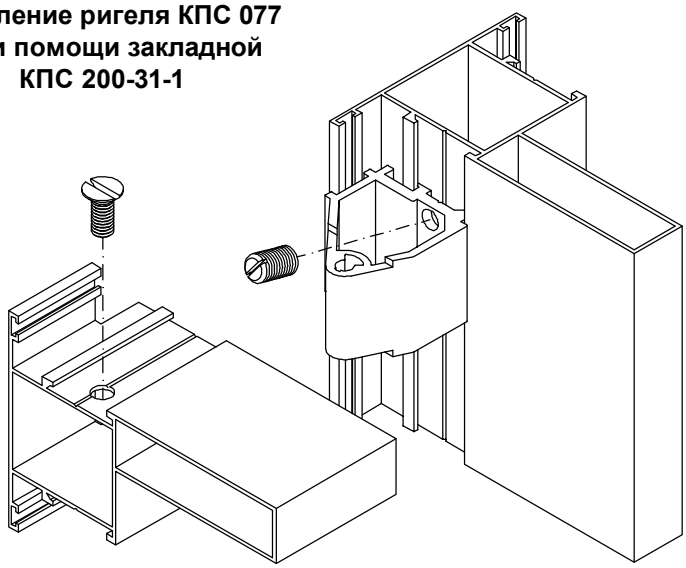

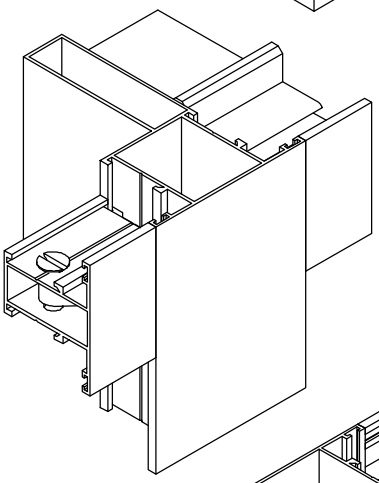

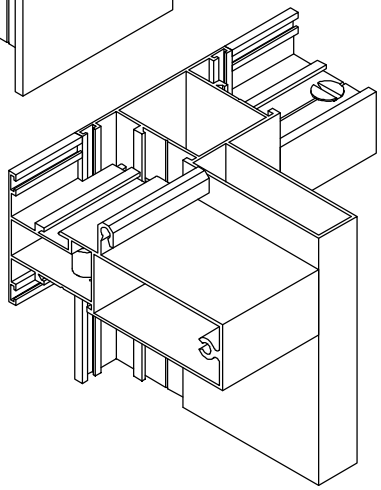

Крепление ригеля КПС 172 (КПС 591, КПС 650) при помощи закладной КПС 200-14-1

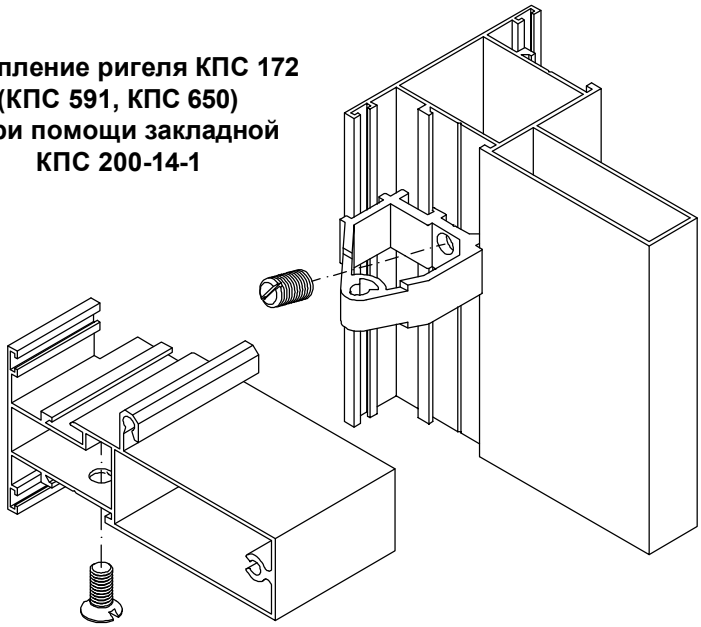

Усиленное крепление ригеля КПС 172 при помощи закладной КПС 200-14-1 и винта 4,8х32 DIN 7981

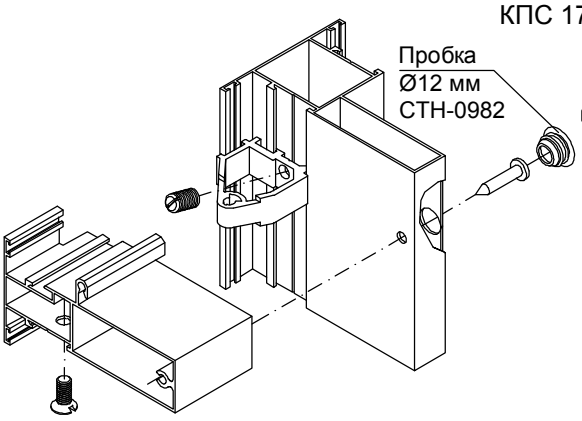

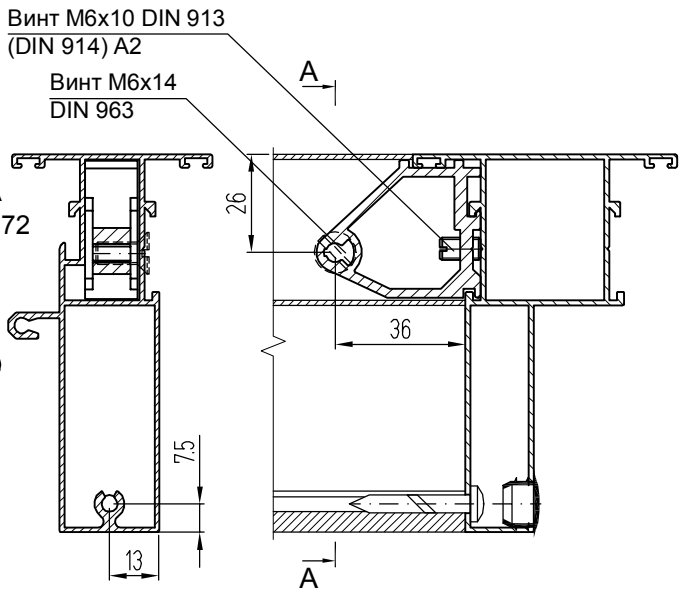

Варианты крепления ригелей

Крепление ригеля КПС 592 к стойке КПС 076 без применения закладных Т-образного соединения

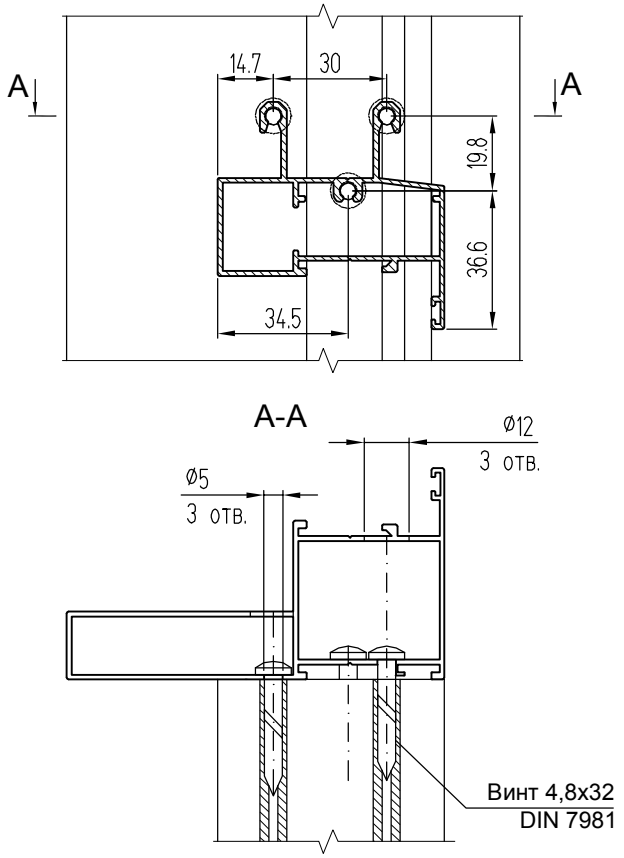

Крепление цоколя КПС 250 к стойке створки двери КПС 083 при помощи двух закладных КПС 200-14-1 с длинным винтом

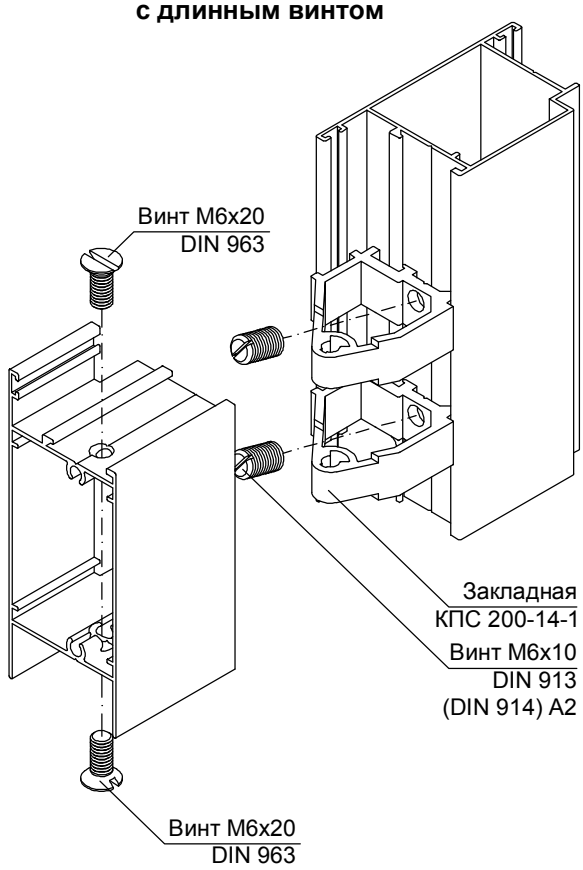

Крепление широкого ригеля КПС 335-1 к стойке КПС 073 при помощи двух закладных КПС 200-14-1

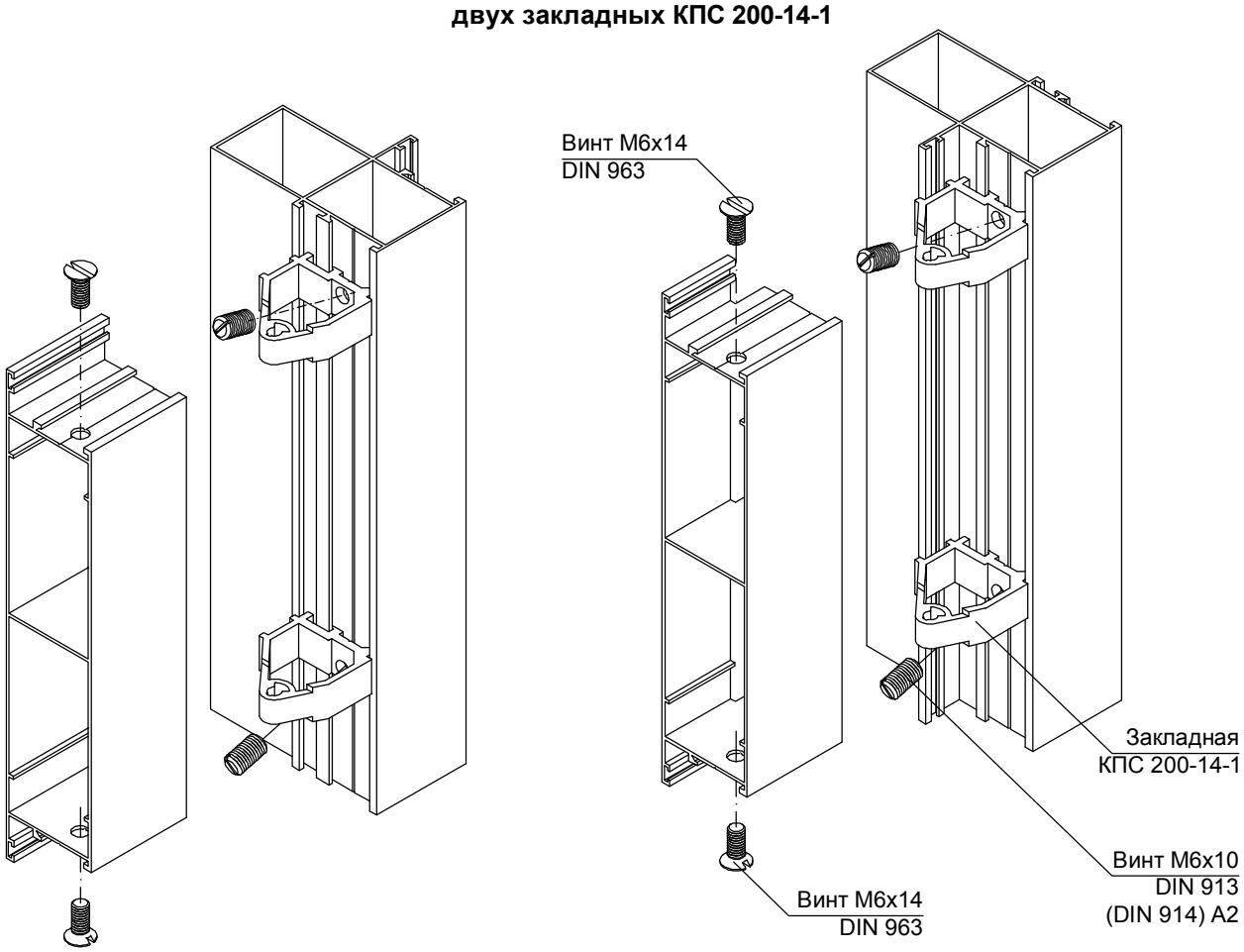

Крепление ригеля вентиляционной решетки КПС 1247 к стойке КПС 844 при помощи закладной КПС 200-14-1

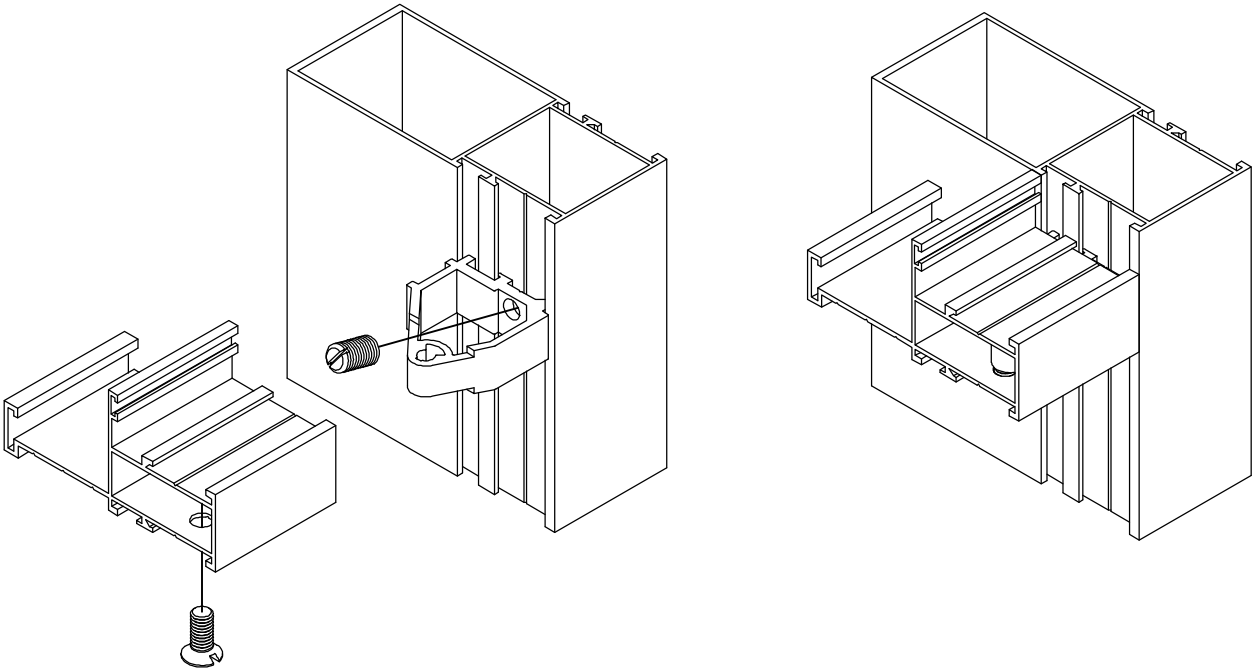

Крепление ригелей к стойкам КПС 1265, КПС 1266, КПС 1267 с помощью закладной КПС 1269

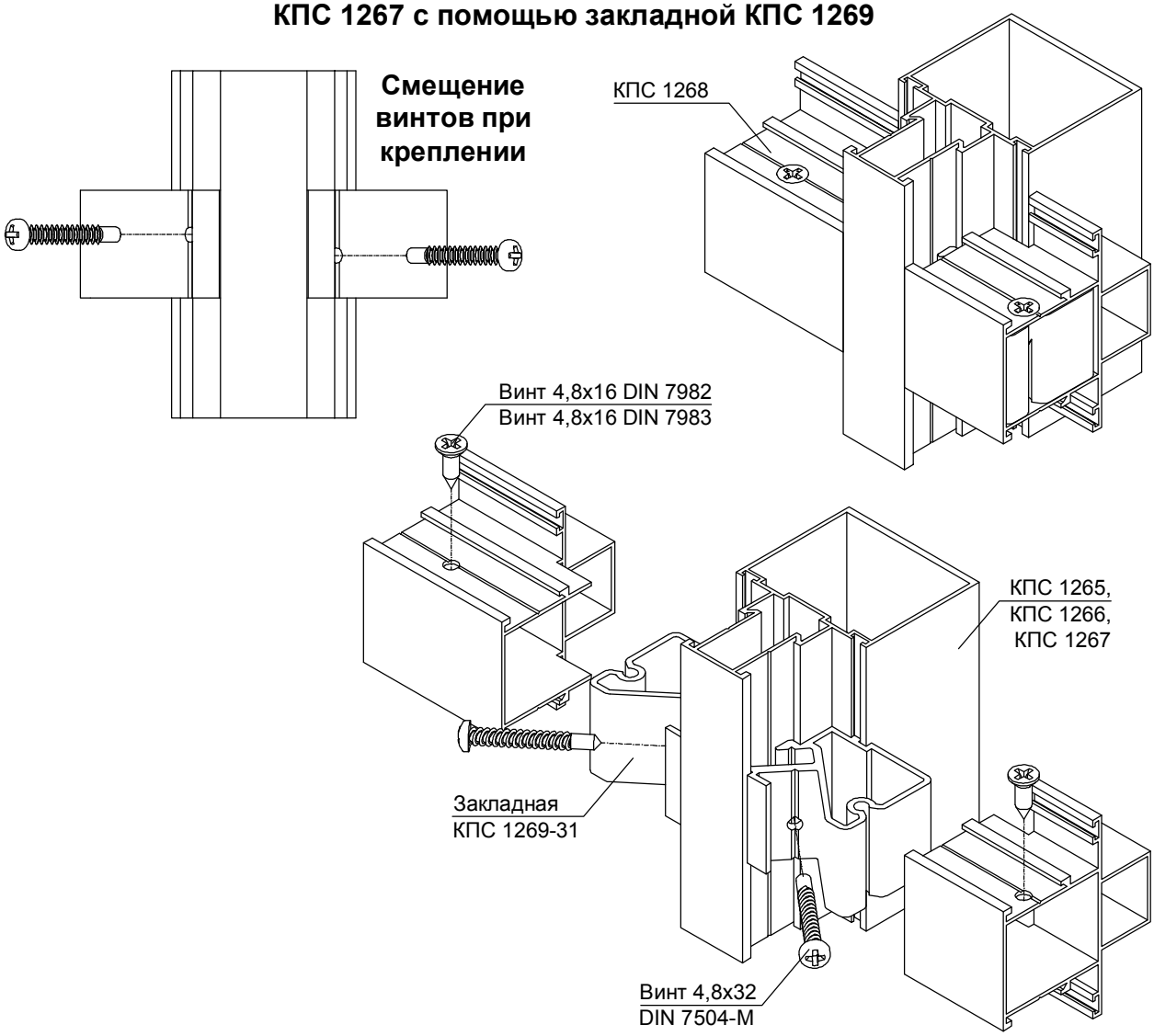

Исполнение и применение закладных Т-образного соединения КПС 154, КПС 789-1, КПС 1269

Вариант с закладной КПС 154

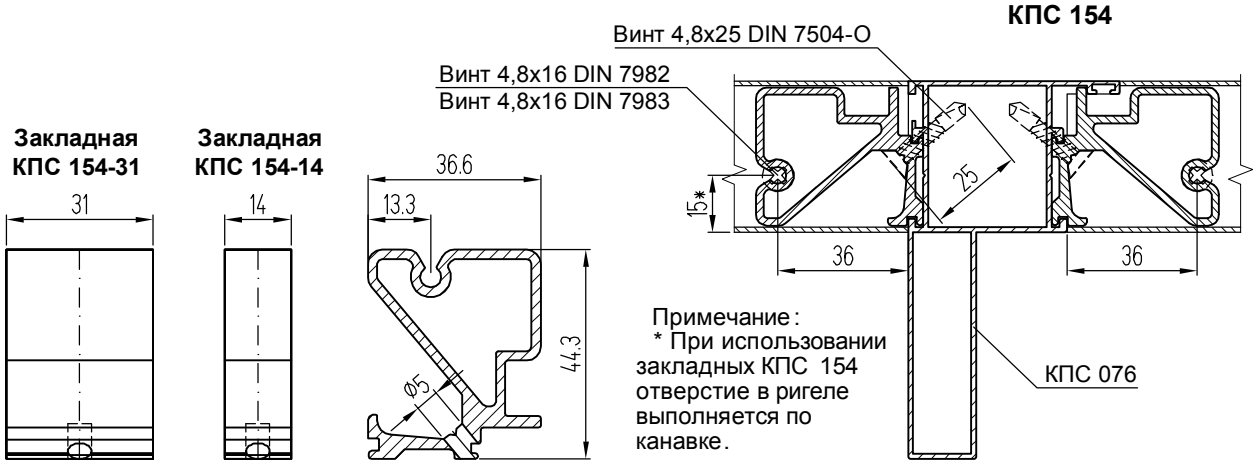

Примечание:
* При использовании закладных КПС 154 отверстие в ригеле выполняется по канавке.

Закладная КПС 154-31

Закладная КПС 154-14

Вариант с закладной КПС 789-1

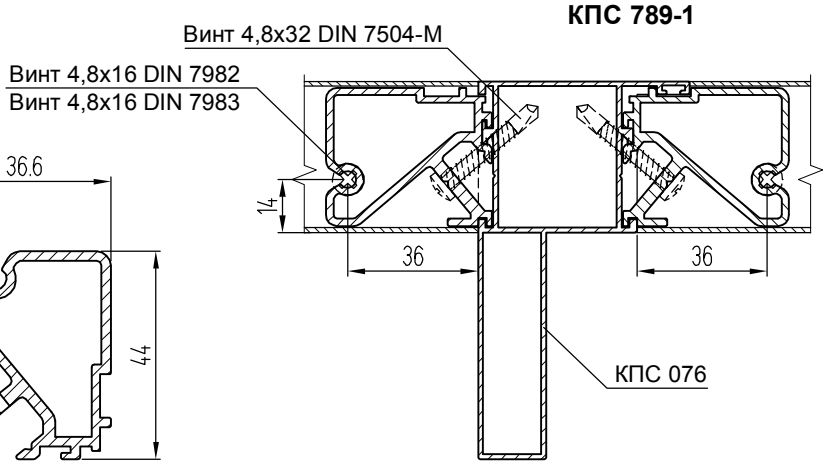

Закладная КПС 789-1-31

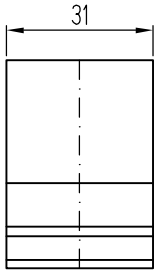

Закладная КПС 789-1-14

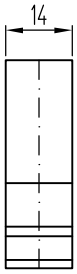

Вариант с закладной КПС 1269

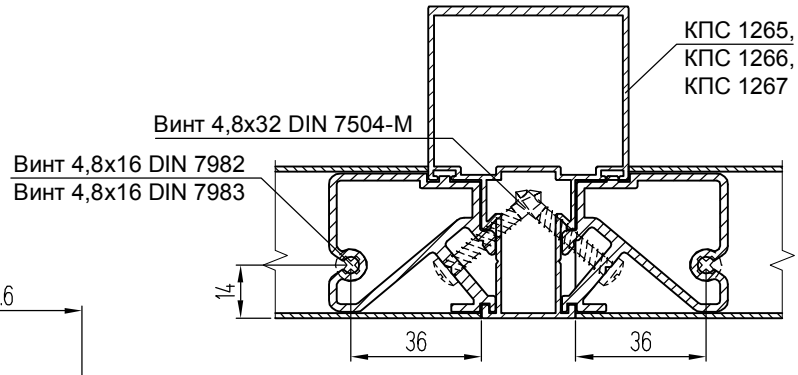

Закладная КПС 1269-31

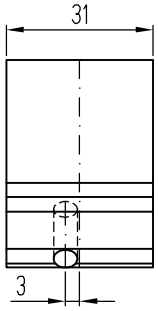

Закладная КПС 1269-14

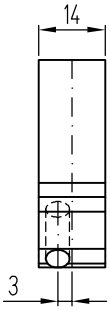

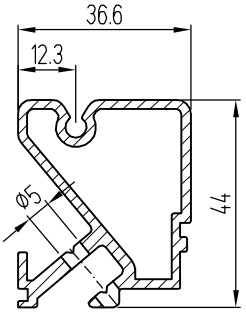

Крепление фальшригеля КПС 1291 с помощью закладной КПС 1292

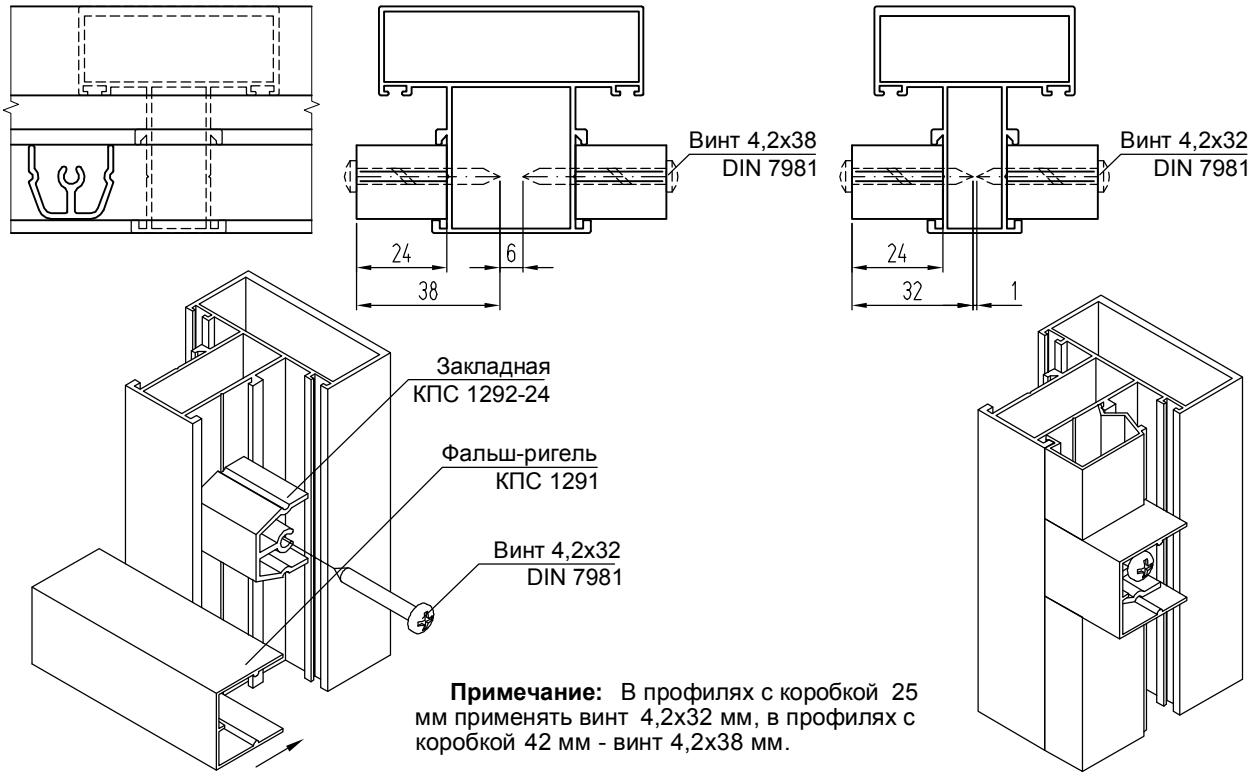

Примечание: В профилях с коробкой 25 мм применять винт 4,2х32 мм, в профилях с коробкой 42 мм - винт 4,2х38 мм.

Исполнение и применение закладной Т-образного соединения КПС 396

Обработка ригеля для радиусных участков

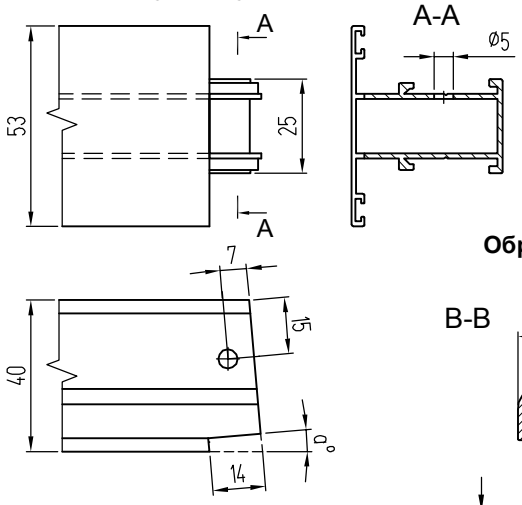

Схема установки в стойку радиусной закладной Т-образного соединения КПС 396

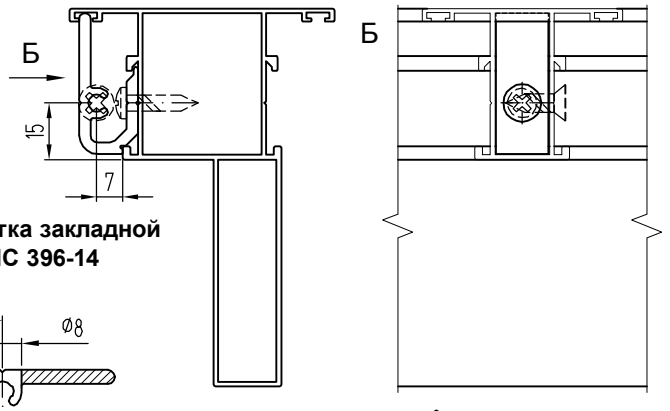

Обработка закладной КПС 396-14

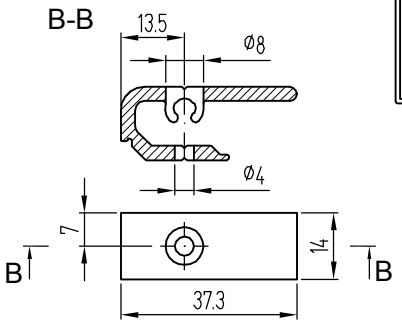

Обработка закладной КПС 396-31

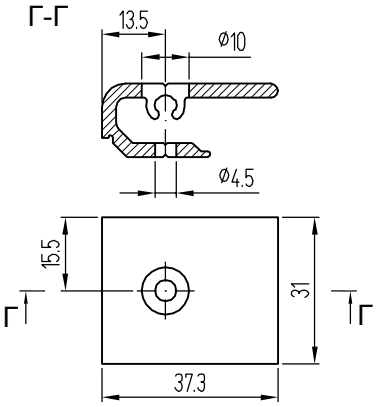

Примечание: * Для крепления закладной Т-образного соединения КПС 396-31 к стойке необходимо применять винт 4,2х19 DIN 7981. Максимальный угол поворота на одну сторону - 11°.

ФУРНИТУРА ОКОН, ДЕТАЛИРОВКИ

Комплект фурнитуры для поворотной створки Fapim

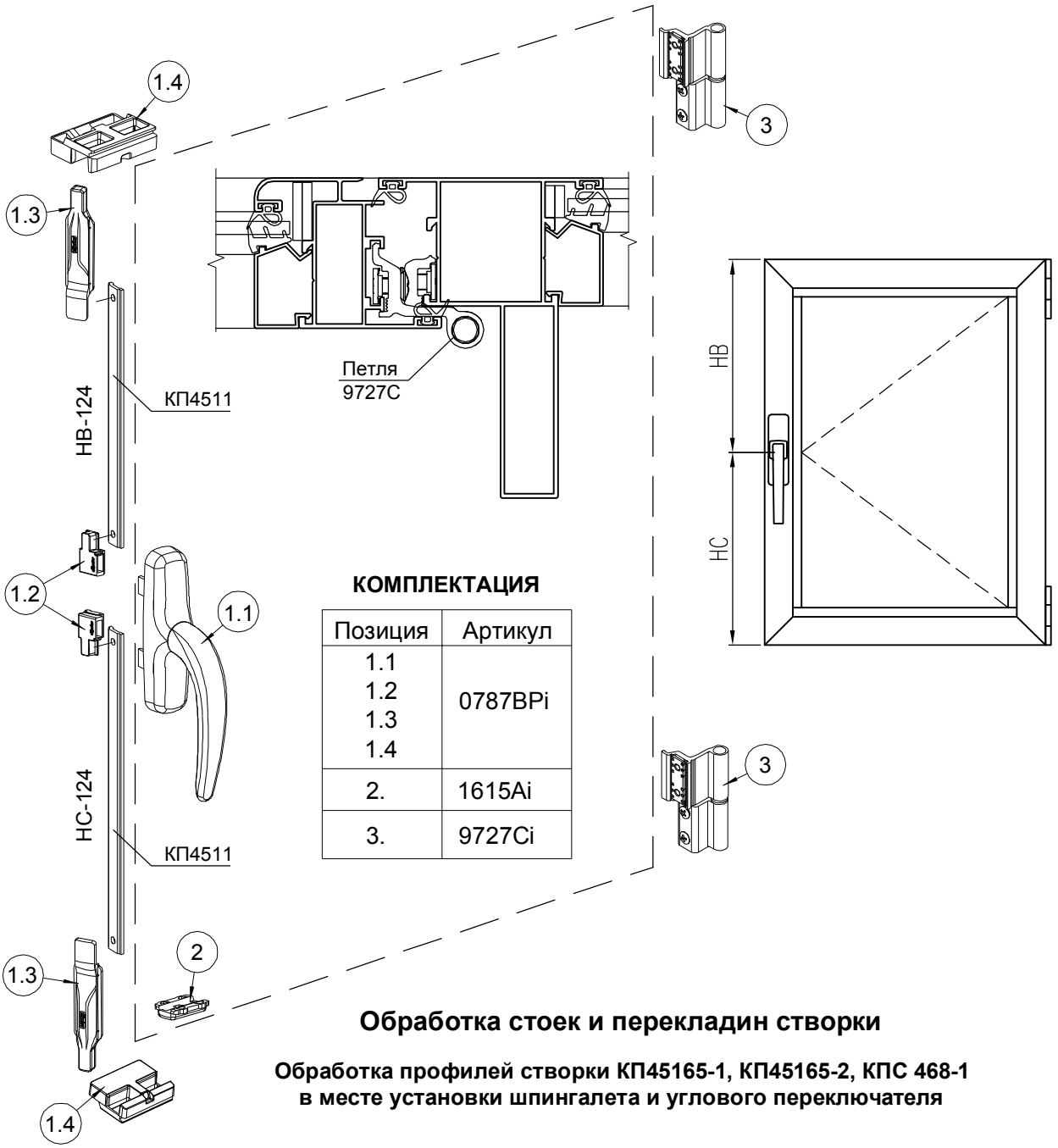

КОМПЛЕКТАЦИЯ

Позиция	Артикул
1.1 1.2 1.3 1.4	0787BPi
2.	1615Ai
3.	9727Ci

Обработка стоек и перекладин створки

Обработка профилей створки КП45165-1, КП45165-2, КПС 468-1 в месте установки шпингалета и углового переключателя

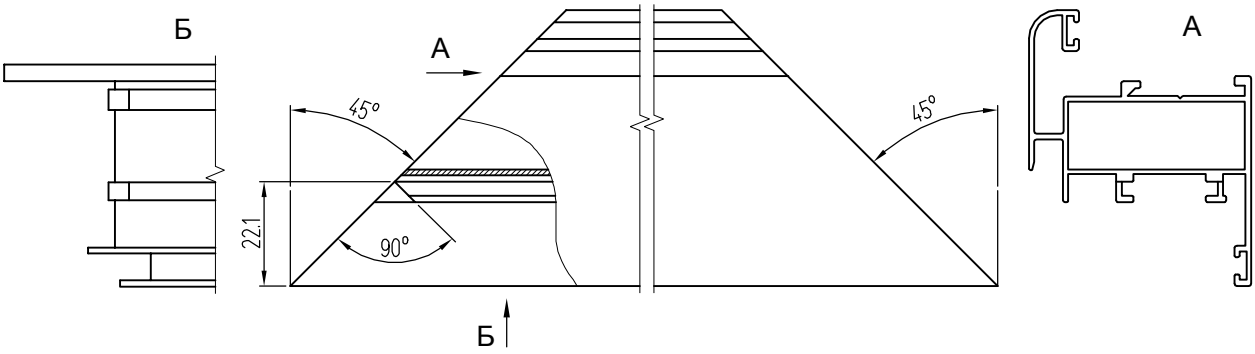

Обработка профилей створки КПС 1071 в месте установки шпингалета

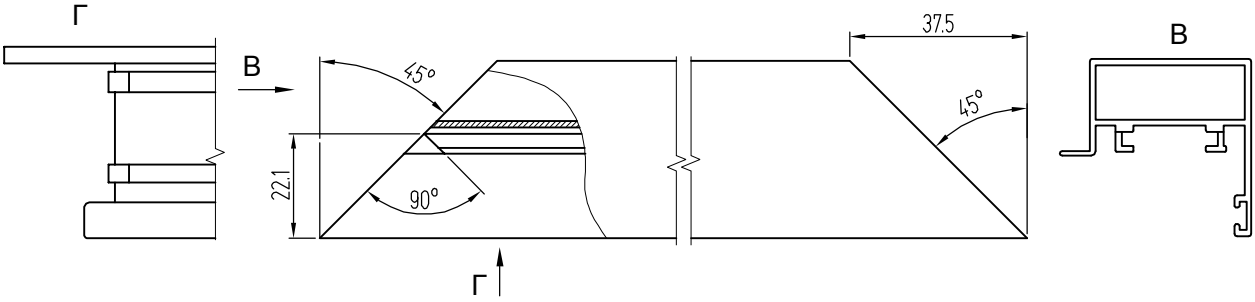

Комплект фурнитуры для поворотно-откидной створки Fapim GALI CUBE

Максимальный вес створки - 110 кг

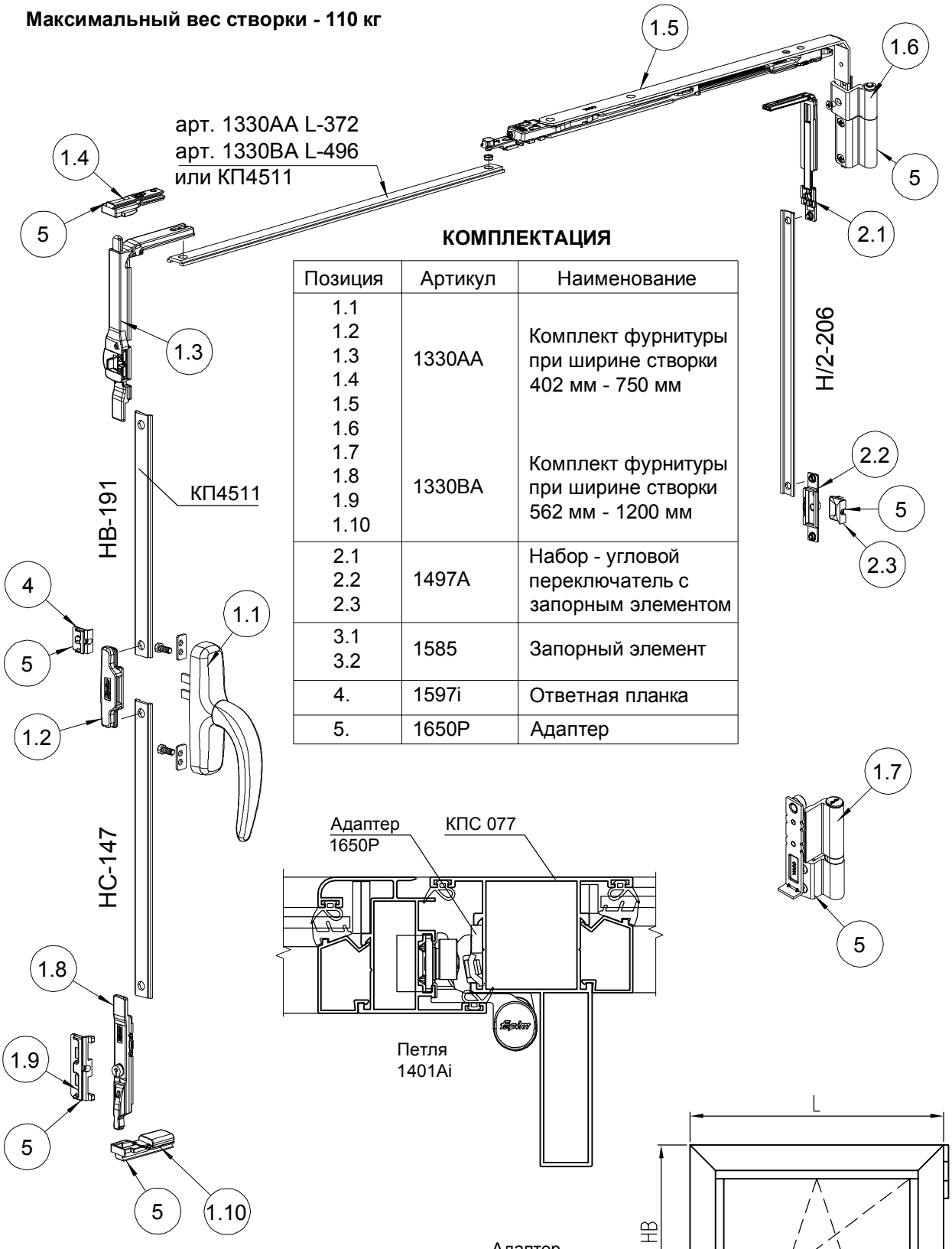

КОМПЛЕКТАЦИЯ

Позиция	Артикул	Наименование
1.1 1.2 1.3 1.4 1.5 1.6 1.7 1.8 1.9 1.10	1330AA 1330BA 	Комплект фурнитуры при ширине створки 402 мм - 750 мм Комплект фурнитуры при ширине створки 562 мм - 1200 мм
2.1 2.2 2.3	1497A	Набор - угловой переключатель с запорным элементом
3.1 3.2	1585	Запорный элемент
4.	1597i	Ответная планка
5.	1650P	Адаптер

Обработка профиля створки под поворотно-откидную фурнитуру Fapim GALI CUBE

Nefer Midi 0757Bi и 0787Bi

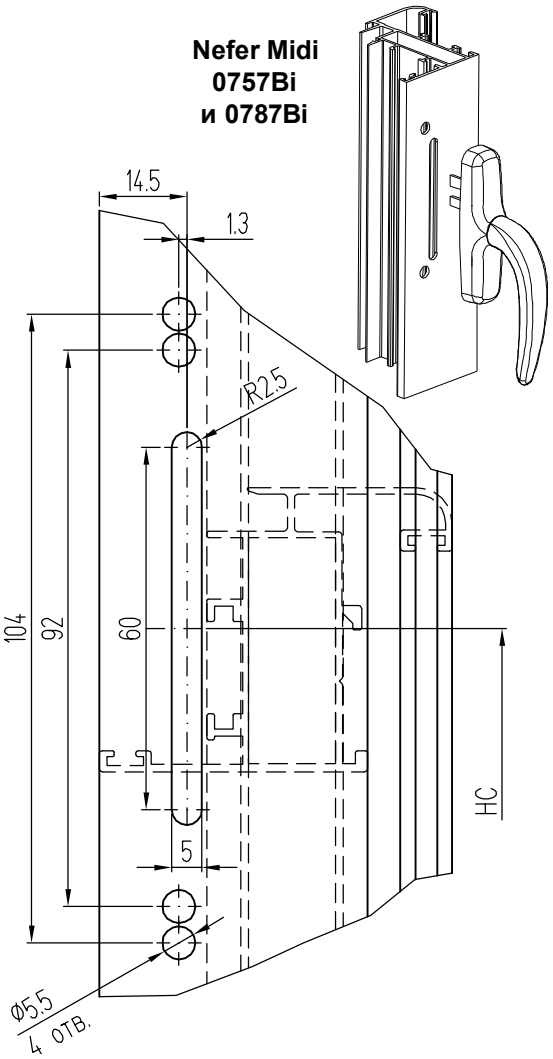

GEA 0530Ai и 0530Bi

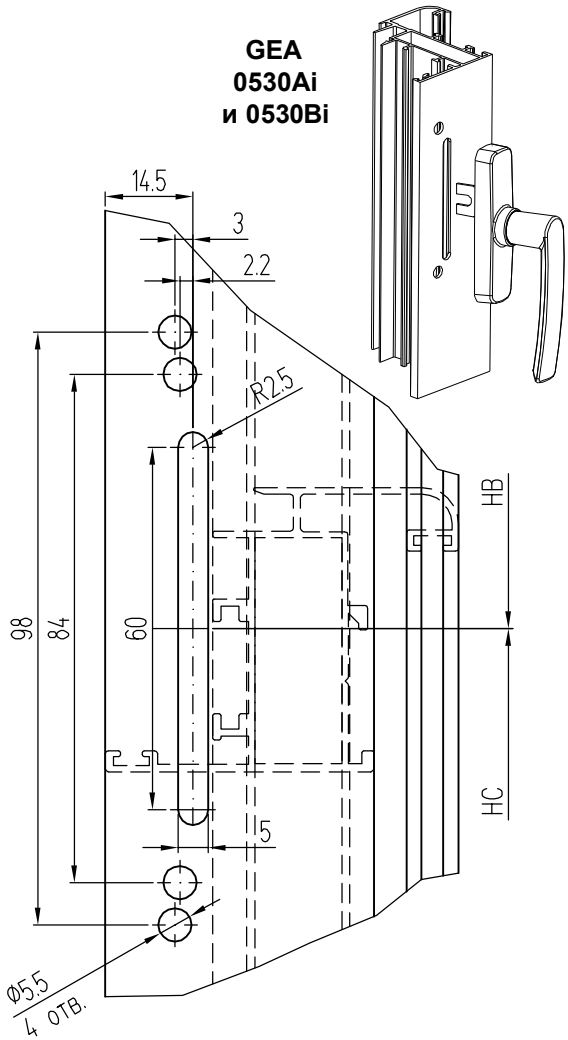

Выбор максимальной допустимой суммарной толщины стекла (мм) в заполнении

H створки \ A створки	364	400	525	600	700	800	900	1000	1100	1200	1300	1400	1500	1600	1700
2400	40	40	36	30	25	22	20	17	16	15	13	12	12	11	10
2300	40	40	38	31	27	23	21	18	17	15	14	13	12	11	11
2200	40	40	40	33	28	24	22	19	17	16	15	13	12	11	11
2100	40	40	40	34	29	26	22	20	18	17	16	14	13	12	11
2000	40	40	40	36	31	27	23	22	19	17	16	15	14	13	11
1900	40	40	40	38	33	28	25	22	20	18	17	16	15	14	13
1800	40	40	40	40	34	30	27	23	22	20	17	17	16	14	13
1700	40	40	40	40	36	32	28	25	23	22	18	17	17	15	14
1600	40	40	40	40	38	34	30	27	24	22	20	18	17	15	14
1500	40	40	40	40	40	36	32	28	26	23	20	19	17	15	14
1400	40	40	40	40	40	38	34	30	28	24	23	19	18	15	12
1300	40	40	40	40	40	40	37	34	28	28	23	20	17	15	12
1200	40	40	40	40	40	40	40	37	32	28	23	20	17	15	12
1100	40	40	40	40	40	40	40	37	32	28	23	20	17	13	10
1000	40	40	40	40	40	40	40	37	32	28	23	20	15	11	7
900	40	40	40	40	40	40	40	37	32	23	21	17	12	9	-
800	40	40	40	40	40	40	40	35	28	22	17	11	9	-	-
700	40	40	40	40	40	40	36	35	27	20	15	-	-	-	-
600	40	40	40	40	40	40	36	35	23	-	-	-	-	-	-
500	40	40	40	40	40	40	32	-	-	-	-	-	-	-	-
450	40	40	40	40	40	40	-	-	-	-	-	-	-	-	-

H створки

A створки

Комплект фурнитуры для поворотной створки GIESSE

(механизм двухстороннего запирания створки)

Артикул 01183*, где:**
*****=410 - RAL 9010,**
*****=371 - RAL серебряный,**
*****=640 - RAL 8019,**
*****=500 - RAL 9005**

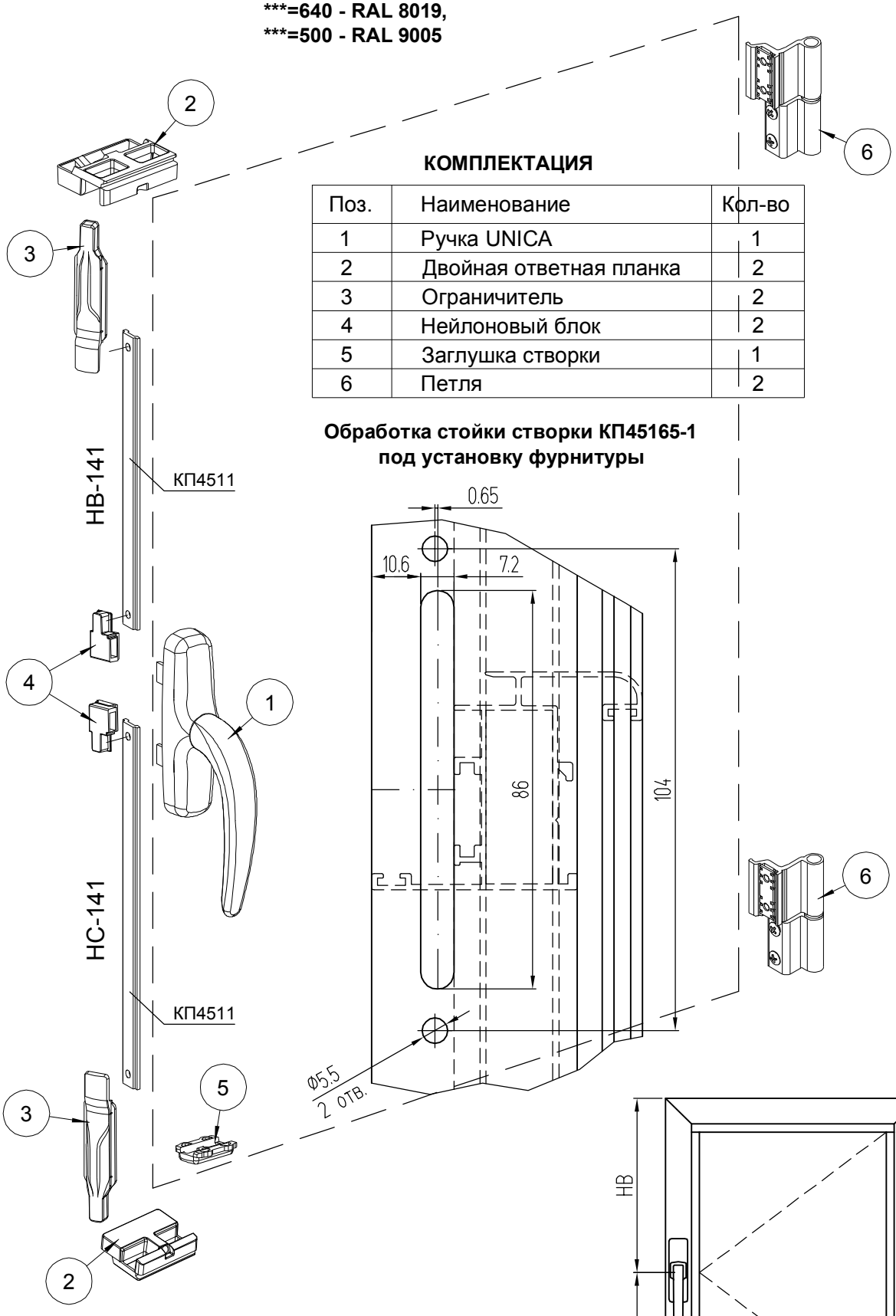

КОМПЛЕКТАЦИЯ

Поз.	Наименование	Кол-во
1	Ручка UNICA	1
2	Двойная ответная планка	2
3	Ограничитель	2
4	Нейлоновый блок	2
5	Заглушка створки	1
6	Петля	2

Обработка стойки створки КП45165-1 под установку фурнитуры

Максимальный вес створки:
2 основные петли - 75 кг;
3 основные петли - 85 кг

Комплект фурнитуры для поворотной створки WINKHAUS

(центральное положение ручки, базовая противовзломность)

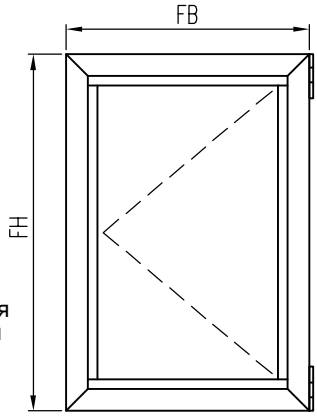

Высота створки окна FH = 266...2336 мм
Ширина створки окна FB = 306...1736 мм
Вес створки - до 100 кг
Площадь створки - до 3 м²
Фурнитурный 16 мм

Примечание:

1. Информация о фурнитуре носит ознакомительный характер. При заказе требуется консультация специалиста. При установке фурнитуры необходимо руководствоваться монтажной схемой.
2. Ручка в комплект фурнитуры не входит.



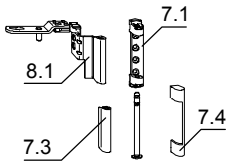

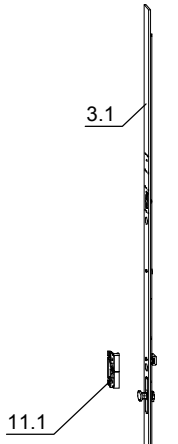

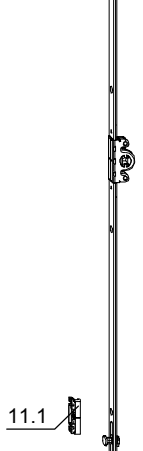

ОСНОВНОЙ КОМПЛЕКТ

Кол-во	Артикул	Поз.
2	E1	4.1
1	FWV rs/ls	6.1
1	FLK.FWV rs/ls	6.5
1	EL.K.6-3-16	6.3
1	SL.KS.3-6	7.1
1	DL.K.ET rs/ls	8.1
2	SBA.K.	11.1
1	K.SK.	7.3
1	K.SL.KS	7.4
1	ELK.ESV	6.4

Установка петли

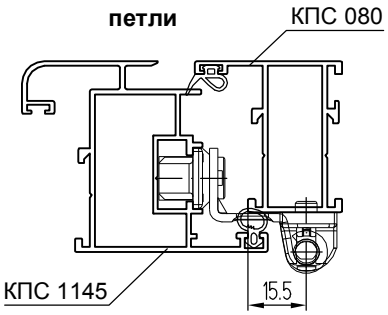

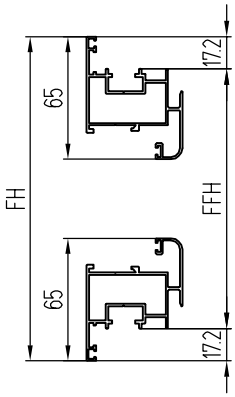

ДОПОЛНИТЕЛЬНЫЙ КОМПЛЕКТ

Артикул	Поз.
E3	4.3

... - расшифровка направления :
RS - левое направление
LS - правое направление

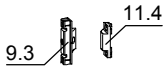

КОМПЛЕКТУЮЩИЕ,
выбираемые в зависимости от ширины створки по фальцу

FFB, мм	Артикул, позиция		
	9.1	9.2	11.1
270ч800	-	-	-
801ч1150	-	M.350-1x2 шт.	2 шт.
1151ч1300	-	M.500-1x2 шт.	2 шт.
1301ч1550		M.750-1x2 шт.	2 шт.
1551ч1700	MK.500-1x2 шт.	M.500-1x2 шт.	4 шт.

КОМПЛЕКТУЮЩИЕ,
выбираемые в зависимости от высоты створки по фальцу

FFH, мм	Артикул, позиция					
	3.1		4.3	11.1	9.3	11.4
230ч309	GAK.465	GH=114	E3x2 шт.	-	-	-
310ч509	GAM.800		E3x2 шт.	-	-	-
510ч800	GAM.800		-	-	-	-
801ч1250	GAM.1400-1		-	1 шт.	ZV-FT	ZV-RT
1251ч1400	GAM.1400-2		-	2 шт.	ZV-FT	ZV-RT
1401ч1800	GAM.1800-2		-	2 шт.	ZV-FTx2 шт.	ZV-RTx2 шт.
1801ч2300	GAM.2300-3		-	3 шт.	ZV-FTx2 шт.	ZV-RTx2 шт.

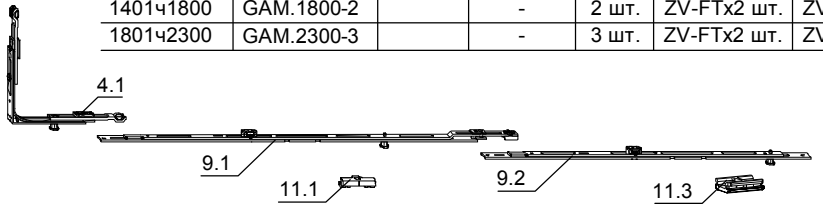

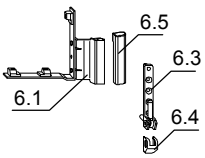

Комплект фурнитуры для поворотно-откидной створки WINKHAUS

(центральное положение ручки, базовая противовзломность)

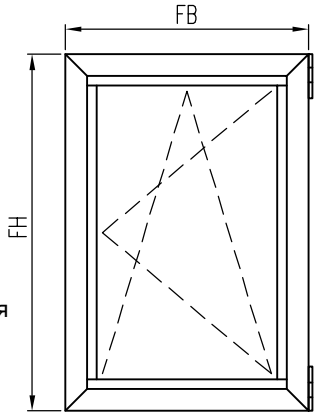

Высота створки окна FH = 266...2336 мм
Ширина створки окна FB = 306...1761 мм
Вес створки - до 100 кг
Площадь створки - до 3 м²
Фурнитурный паз 16 мм

Примечание:

1. Информация о фурнитуре носит ознакомительный характер. При заказе требуется консультация специалиста. При установке фурнитуры необходимо руководствоваться монтажной схемой.
2. Ручка в комплект фурнитуры не входит.

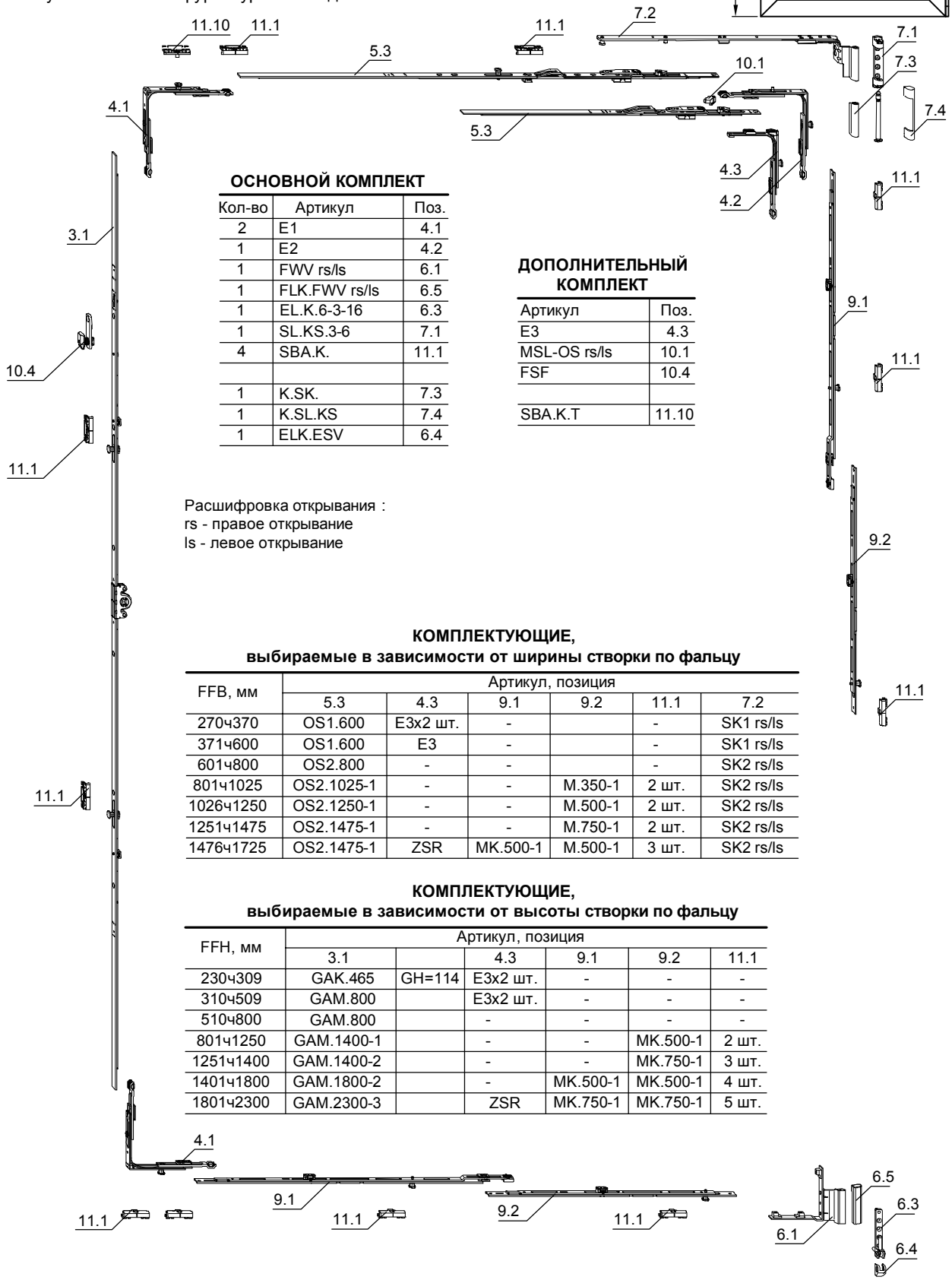

ОСНОВНОЙ КОМПЛЕКТ

Кол-во	Артикул	Поз.
2	E1	4.1
1	E2	4.2
1	FWV rs/ls	6.1
1	FLK.FWV rs/ls	6.5
1	EL.K.6-3-16	6.3
1	SL.KS.3-6	7.1
4	SBA.K.	11.1
1	K.SK.	7.3
1	K.SL.KS	7.4
1	ELK.ESV	6.4

ДОПОЛНИТЕЛЬНЫЙ КОМПЛЕКТ

Артикул	Поз.
E3	4.3
MSL-OS rs/ls	10.1
FSF	10.4
SBA.K.T	11.10

Расшифровка открывания :
rs - правое открывание
ls - левое открывание

КОМПЛЕКТУЮЩИЕ,
выбираемые в зависимости от ширины створки по фальцу

FFB, мм	Артикул, позиция					
	5.3	4.3	9.1	9.2	11.1	7.2
270ч370	OS1.600	E3x2 шт.	-		-	SK1 rs/ls
371ч600	OS1.600	E3	-		-	SK1 rs/ls
601ч800	OS2.800	-	-		-	SK2 rs/ls
801ч1025	OS2.1025-1	-	-	M.350-1	2 шт.	SK2 rs/ls
1026ч1250	OS2.1250-1	-	-	M.500-1	2 шт.	SK2 rs/ls
1251ч1475	OS2.1475-1	-	-	M.750-1	2 шт.	SK2 rs/ls
1476ч1725	OS2.1475-1	ZSR	MK.500-1	M.500-1	3 шт.	SK2 rs/ls

КОМПЛЕКТУЮЩИЕ,
выбираемые в зависимости от высоты створки по фальцу

FFH, мм	Артикул, позиция					
	3.1		4.3	9.1	9.2	11.1
230ч309	GAK.465	GH=114	E3x2 шт.	-	-	-
310ч509	GAM.800		E3x2 шт.	-	-	-
510ч800	GAM.800		-	-	-	-
801ч1250	GAM.1400-1		-	-	MK.500-1	2 шт.
1251ч1400	GAM.1400-2		-	-	MK.750-1	3 шт.
1401ч1800	GAM.1800-2		-	MK.500-1	MK.500-1	4 шт.
1801ч2300	GAM.2300-3		ZSR	MK.750-1	MK.750-1	5 шт.

Комплект фурнитуры для поворотной створки Stublina

Комплект фурнитуры арт. 4040.10

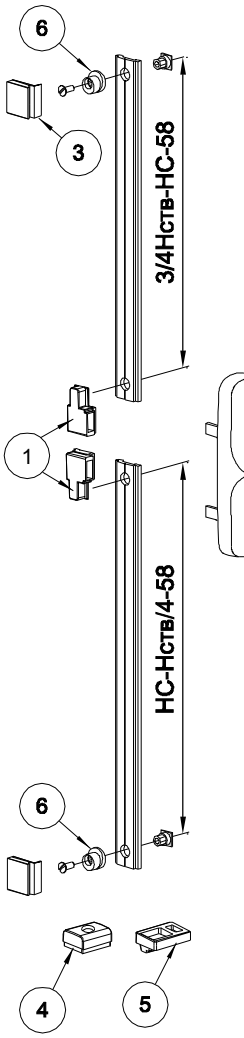

Комплект фурнитуры арт. 4040.10

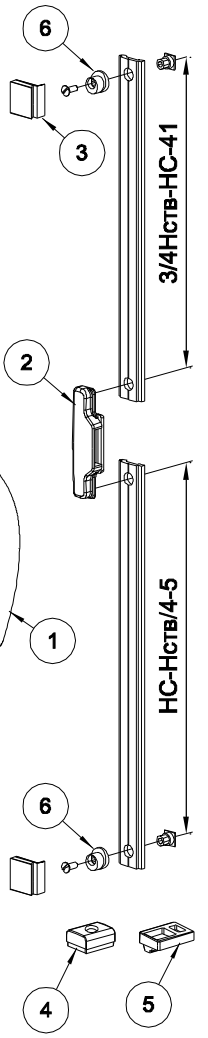

Комплект фурнитуры арт. 4040.40

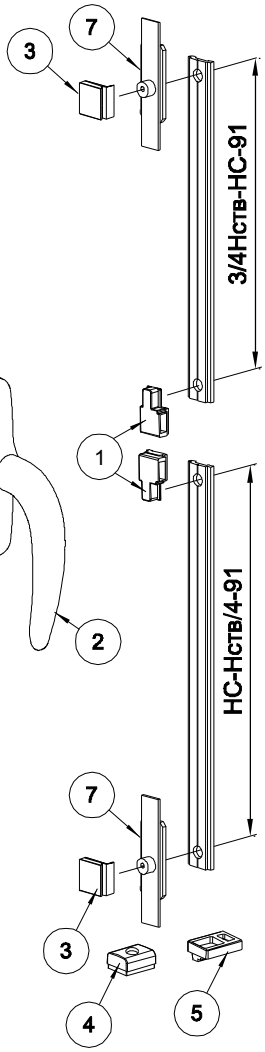

Комплект фурнитуры арт. 4040.40

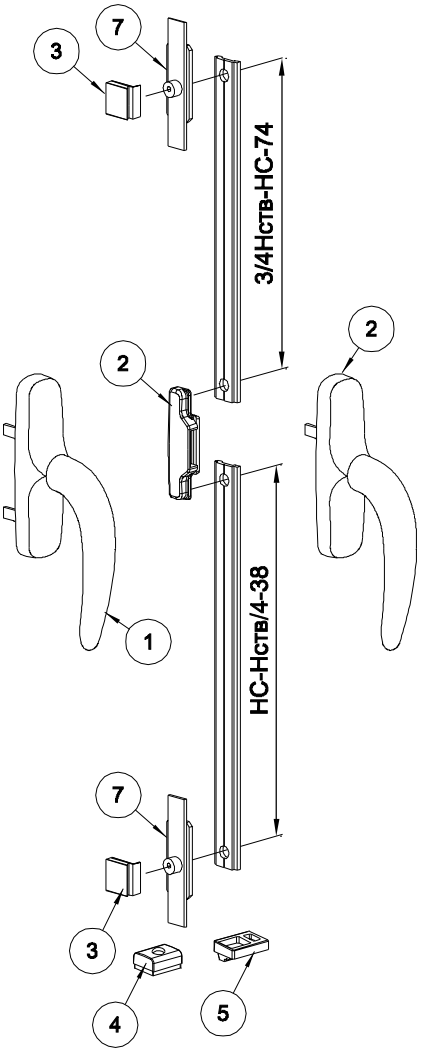

Поз.	Артикул
1.	1002.00
2.	1100.00
3.	4040.03
4.	4040.10
5.	4010.07
6.	4010.27
7.	4030.20

Обработка стойки створки КП45165-1 под установку фурнитуры

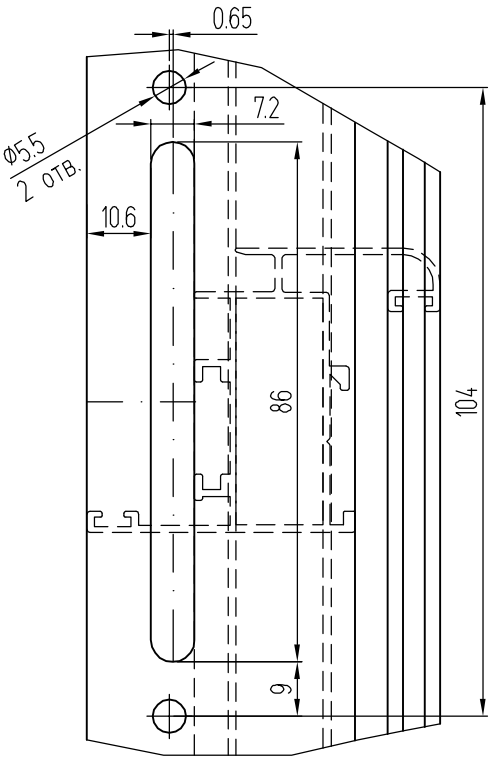

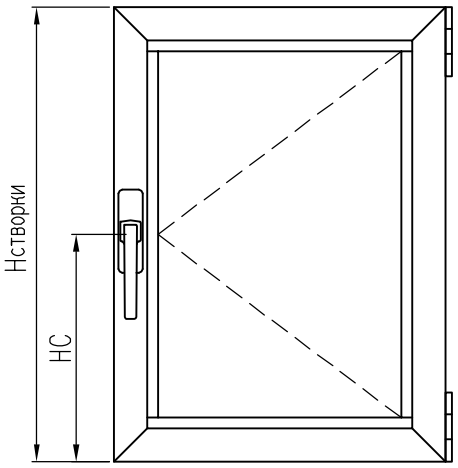

Петли арт. 2021.00 или арт. 2028.00

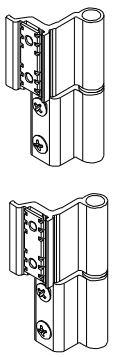

Примечание:
Петли в комплект фурнитуры не входят.

Комплект фурнитуры для поворотно-откидной створки Stublina

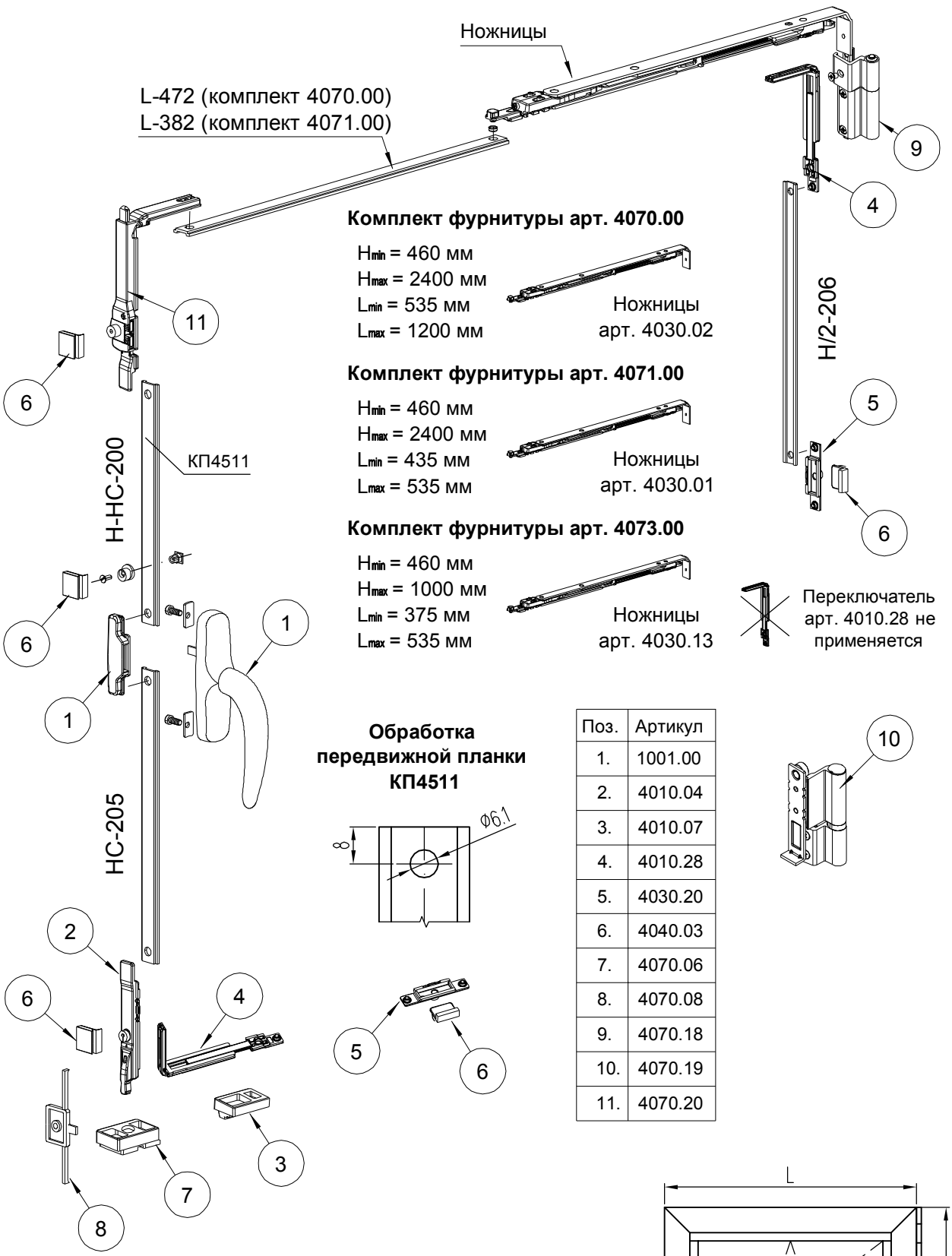

Комплект фурнитуры арт. 4070.00

H_{min} = 460 мм
H_{max} = 2400 мм
L_{min} = 535 мм
L_{max} = 1200 мм

Ножницы арт. 4030.02

Комплект фурнитуры арт. 4071.00

H_{min} = 460 мм
H_{max} = 2400 мм
L_{min} = 435 мм
L_{max} = 535 мм

Ножницы арт. 4030.01

Комплект фурнитуры арт. 4073.00

H_{min} = 460 мм
H_{max} = 1000 мм
L_{min} = 375 мм
L_{max} = 535 мм

Ножницы арт. 4030.13

Переключатель арт. 4010.28 не применяется

Обработка передвижной планки КП4511

Поз.	Артикул
1.	1001.00
2.	4010.04
3.	4010.07
4.	4010.28
5.	4030.20
6.	4040.03
7.	4070.06
8.	4070.08
9.	4070.18
10.	4070.19
11.	4070.20

КОМПЛЕКТАЦИЯ гарнитуры для п/о окон арт. 4070.90

Наименование	Артикул
Угловой переключатель	4070.20
Базовый комплект	4070.10
Петли	4070.30

СОСТАВ базового комплекта арт. 4070.10

Артикул
4010.04
4010.07
4040.03
4070.06
4070.08

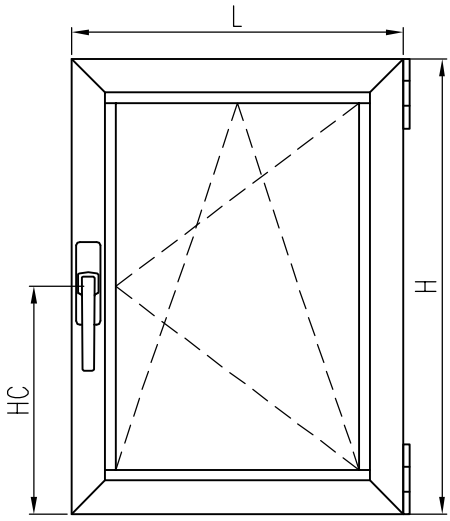

Комплекты фурнитуры для поворотной створки СТН-1850-150 (СТН-1850-151)

Высота створки FH = 350...2400 мм
Ширина створки FB = 350...1200 мм
Вес створки - до 70 кг
Паз рамы - Provedal

Максимальный вес створки - 70 кг

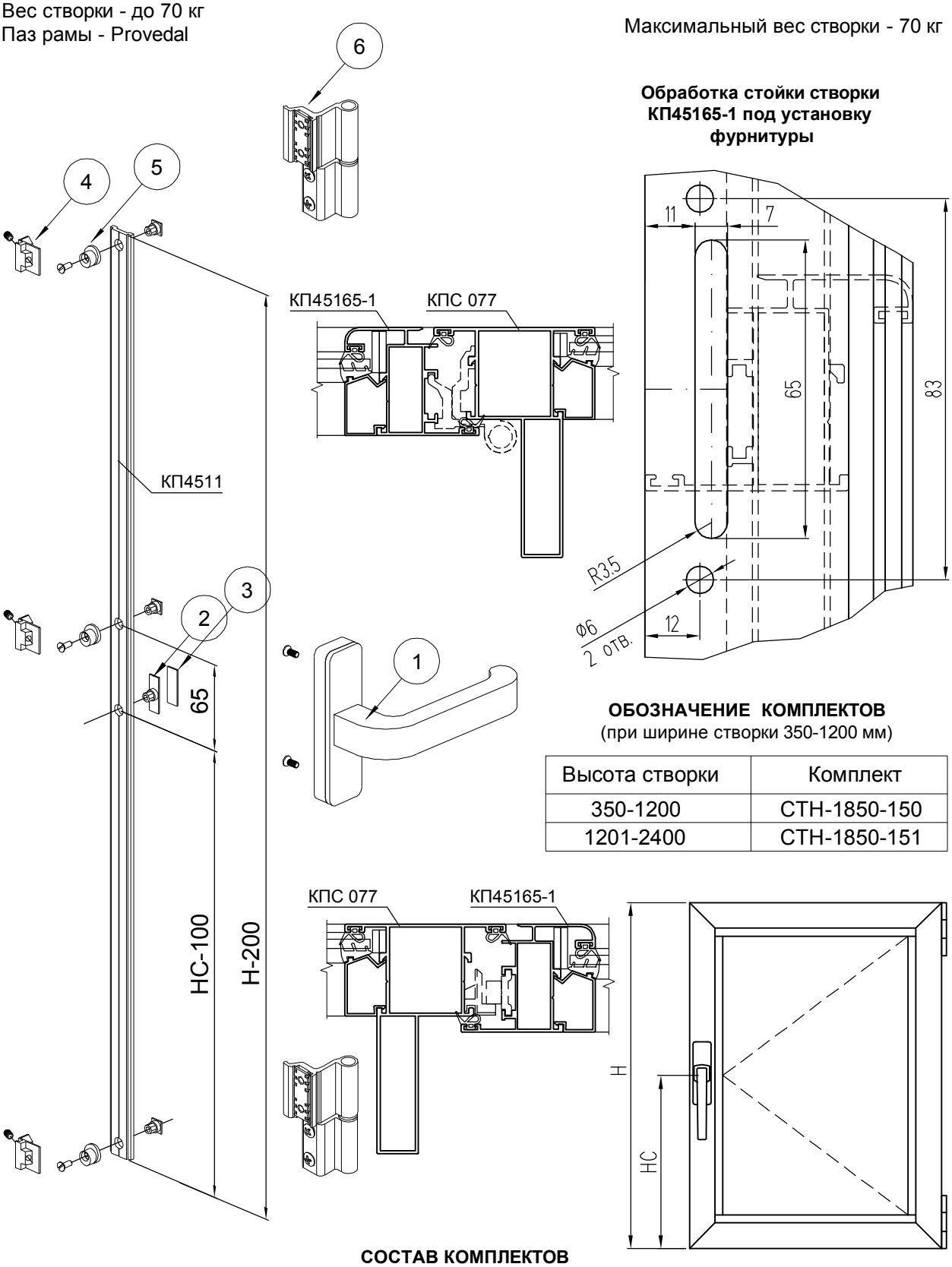

Обработка стойки створки КП45165-1 под установку фурнитуры

ОБОЗНАЧЕНИЕ КОМПЛЕКТОВ
(при ширине створки 350-1200 мм)

Высота створки	Комплект
350-1200	СТН-1850-150
1201-2400	СТН-1850-151

СОСТАВ КОМПЛЕКТОВ

Поз.	Обозначение	Наименование	СТН-1850-150	СТН-1850-151
1	СТН-0485.01.00	Ручка оконная	1	1
2	СТН-1850.00.01	Цапфа приемная	1	1
3	СТН-1850.16.00	Подкладка	1	1
4	СТН-1850.05.00-10	Планка запорная	2	3
5	СТН-1850.08.00	Цапфа запорная	2	3
6	СТН-0153.000-01	Петля поворотная	2	3

Комплекты фурнитуры для поворотно-откидной створки СТН-1850-100

Высота створки FH = 600...2400 мм
Ширина створки FB = 450...1600 мм
Вес створки - до 80 кг
Паз рамы - Provedal

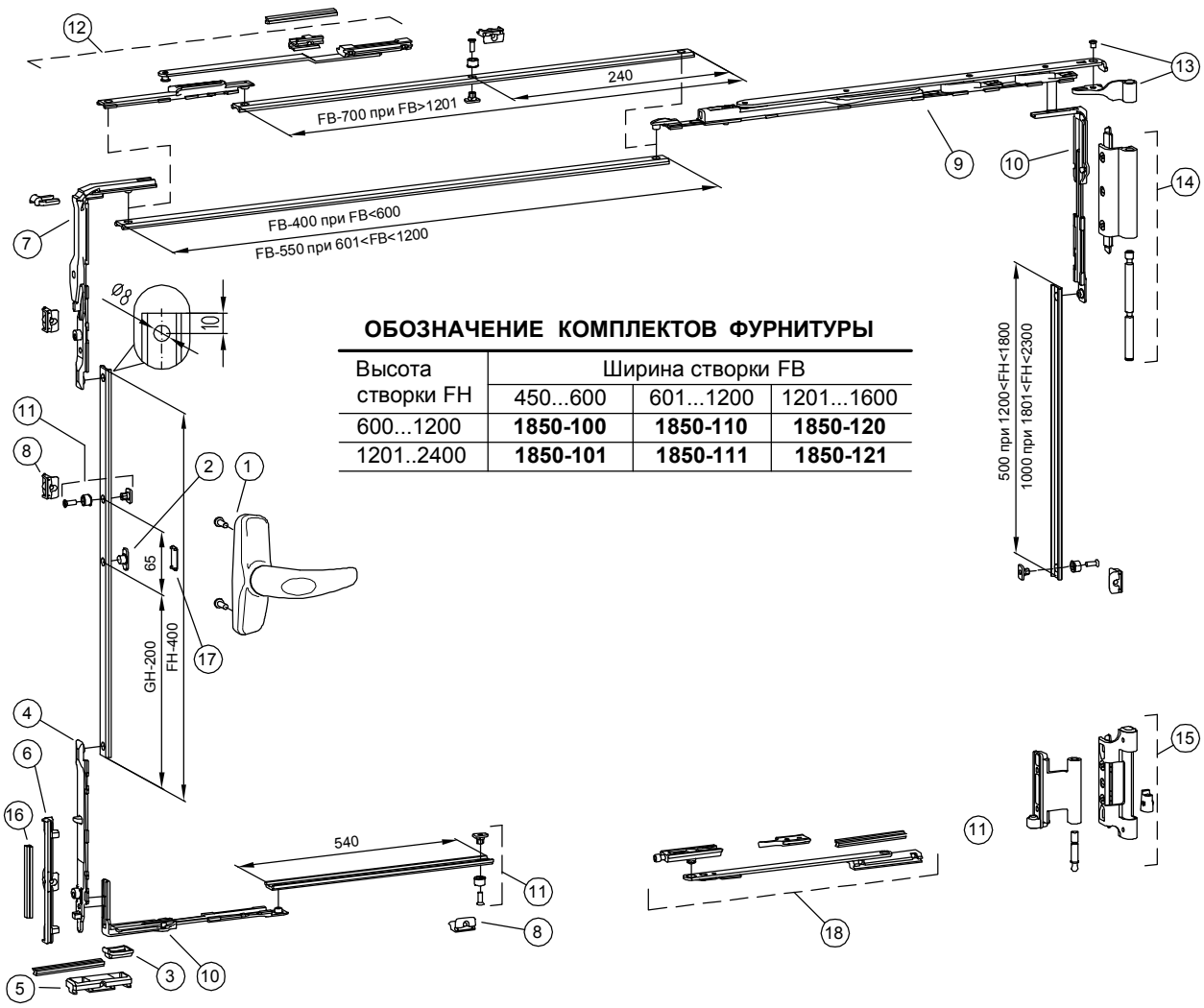

ОБОЗНАЧЕНИЕ КОМПЛЕКТОВ ФУРНИТУРЫ

Высота створки FH	Ширина створки FB		
	450...600	601...1200	1201...1600
600...1200	**1850-100**	**1850-110**	**1850-120**
1201..2400	**1850-101**	**1850-111**	**1850-121**

СОСТАВ КОМПЛЕКТА

Поз.	Обозначение	Наименование	СТН-1850-					
			100	101	110	111	120	121
1	СТН-2250	Ручка оконная	1	1	1	1	1	1
2	СТН-1850.00.01	Цапфа приемная	1	1	1	1	1	1
3	СТН-1850.00.02	Подпятник	1	1	1	1	-	-
4	СТН-1850.01.00	Ригель поворотно-откидной	1	1	1	1	1	1
5	СТН-1850.02.00-100	Опора откидная	1	1	1	1	1	1
6	СТН-1850.03.00	Планка поворотно-откидная	1	1	1	1	1	1
7	СТН-1850.04.00	Угловой переключатель	1	1	1	1	1	1
8	СТН-1850.05.00-10	Планка запорная	1	3	1	3	3	5
9	СТН-1850.06.00	Ножницы 440	1	1	-	-	-	-
9	СТН-1850.06.00-01	Ножницы 600	-	-	1	1	1	1
10	СТН-1850.07.00	Угловой переключатель	-	1	-	1	1	2
11	СТН-1850.08.00	Цапфа запорная	-	2	-	2	2	4
12	СТН-1850.09.100	Ножницы вторые	-	-	-	-	1	1
13	СТН-1850.22.00	Петля верхняя на створке	1	1	1	1	1	1
14	СТН-1850.23.100	Петля верхняя на раме	1	1	1	1	1	1
15	СТН-1850.24.00-01	Петля нижняя	1	1	1	1	1	1
16	СТН-1850.25.00	Переходник	1	1	1	1	1	1
17	СТН-1850.16.00	Подкладка	1	1	1	1	1	1
18	СТН-1850.15.00	Ограничитель открывания	1*	1*	1*	1*	1*	1*

Примечание:
1. * В комплект поставки не входит, поставляется по требованию заказчика.
2. Информация о фурнитуре носит ознакомительный характер. При заказе требуется консультация специалиста. При установке фурнитуры необходимо руководствоваться монтажной схемой.

Комплект фурнитуры для поворотной створки с открыванием наружу Fapim RAMSES

КОМПЛЕКТАЦИЯ

Поз.	Артикул	Кол-во
1	1842i	1
2	4106	2
3	4082B	2
4	1825	2
5	1615Ai	1
6	9727C	2
7	3223B	1
8	1827B	1

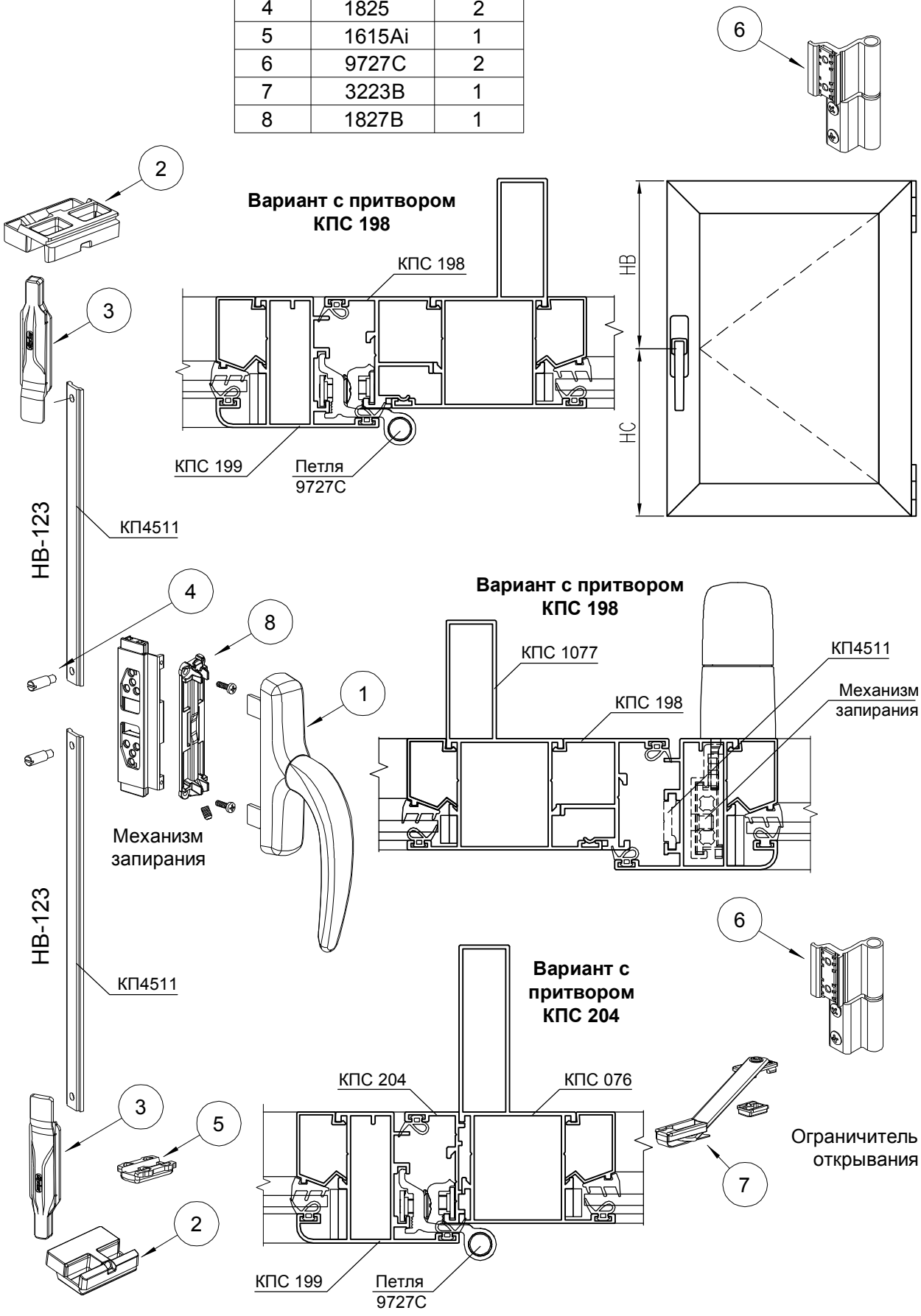

Обработка стоек и перекладин створки КПС 199

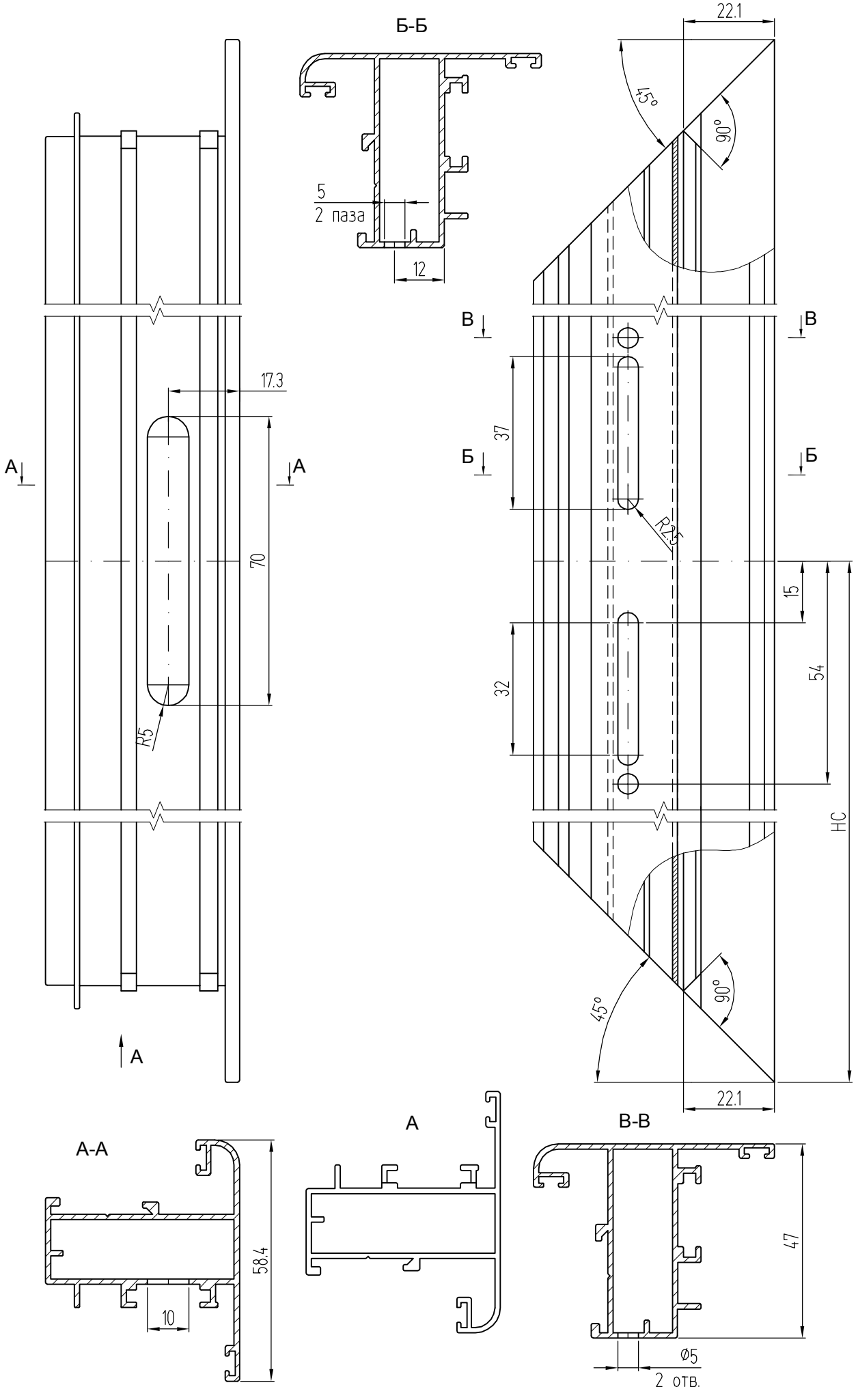

Применение в створках с открыванием наружу ограничителя и закрывателя SAVIO (код 1206) **или рычага OMBU GIESSE в качестве механизма запирания**

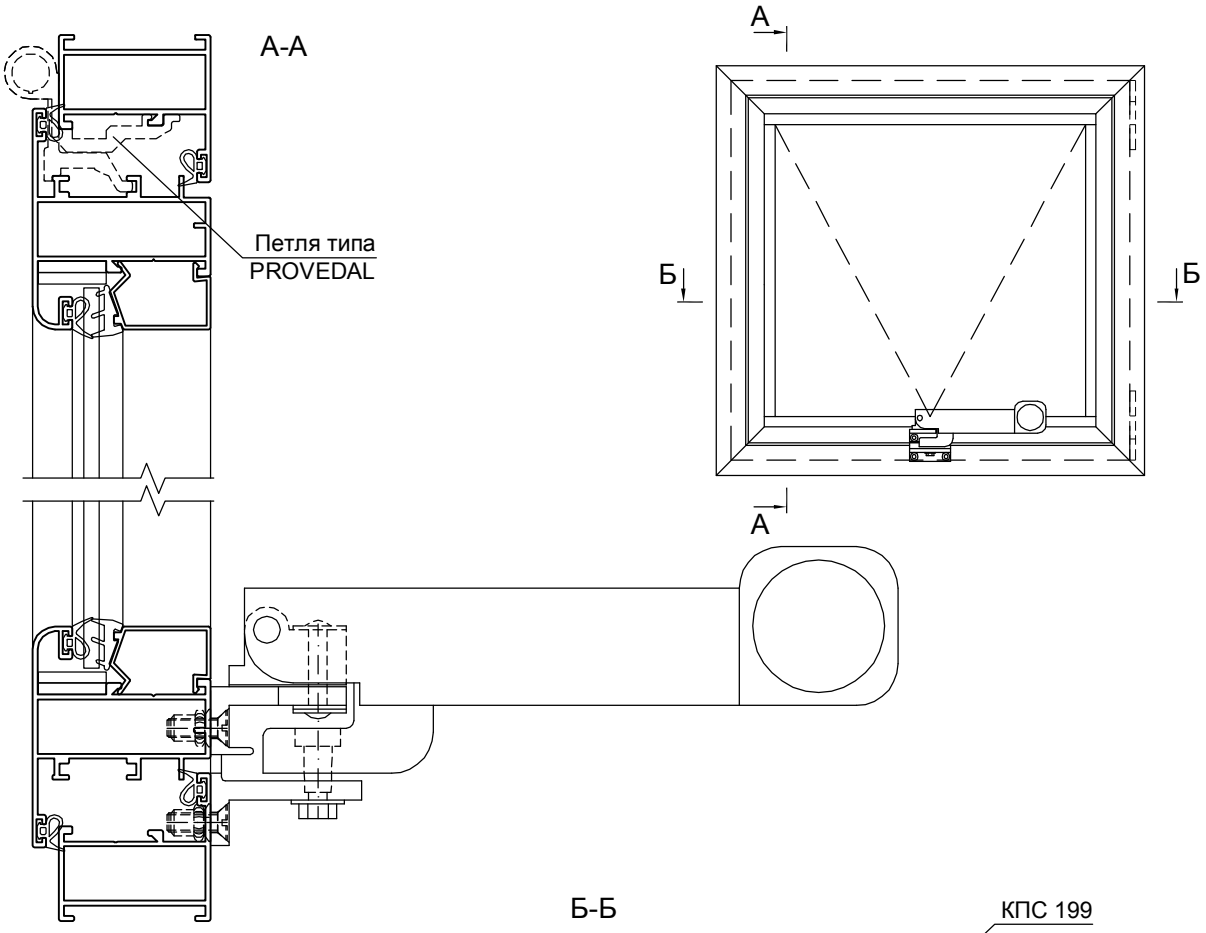

Обработка стоек и перекладин створки КПС 199

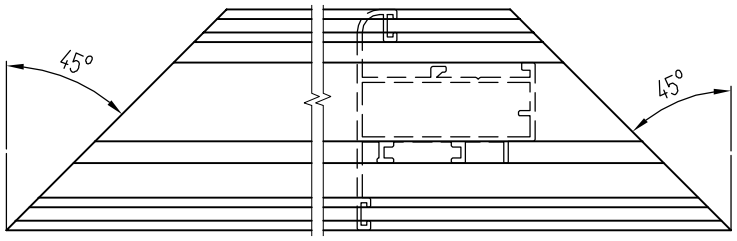

Обработка передвижных планок КП4511

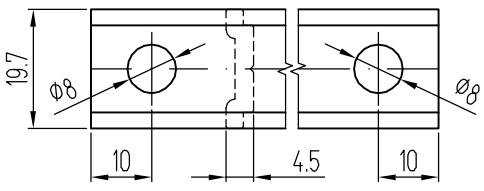

Обработка профилей створки КПС 199 в месте установки шпингалета

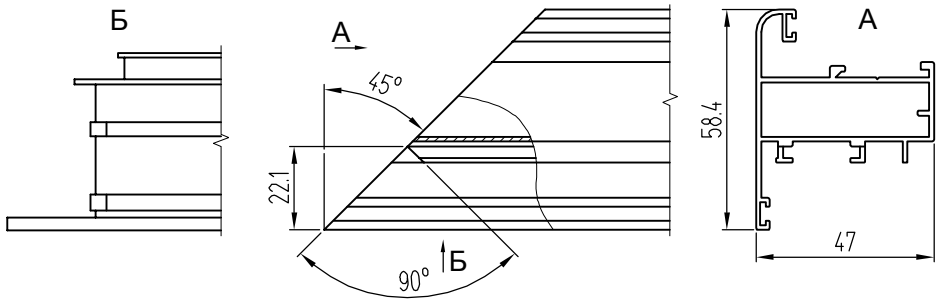

Установка притвора створки с открыванием наружу КПС 198 в стойку КПС 077

Обработка притвора КПС 198

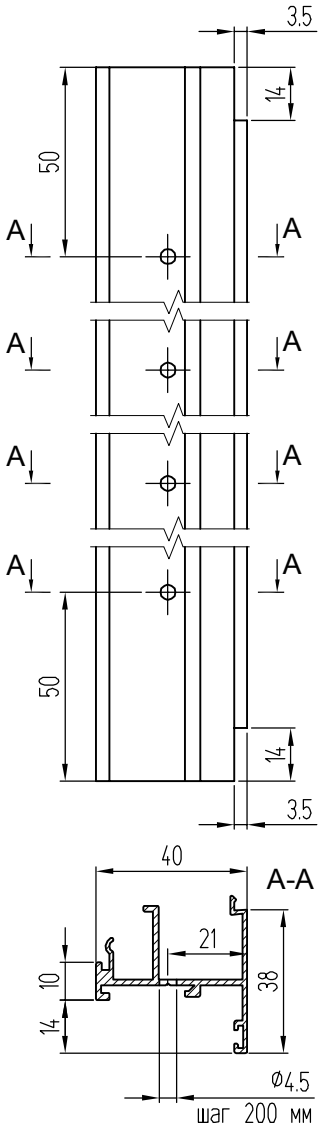

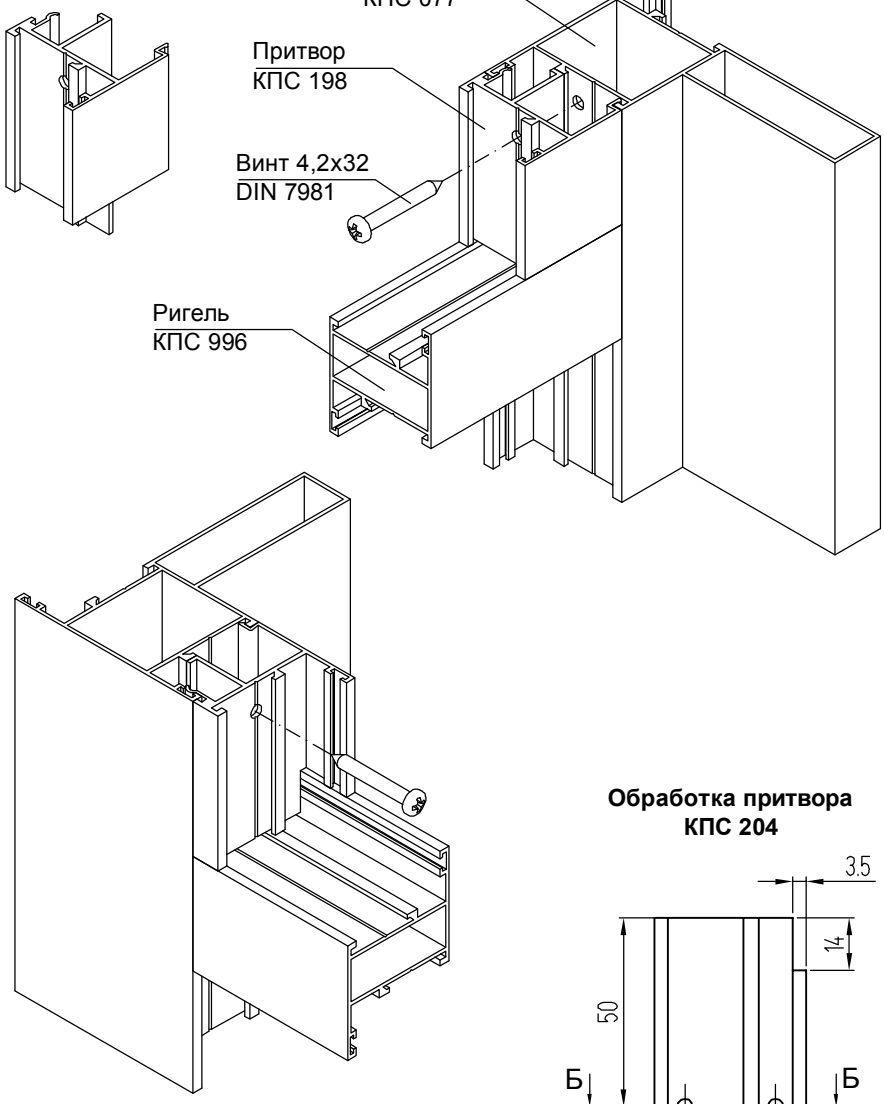

Обработка притвора КПС 204

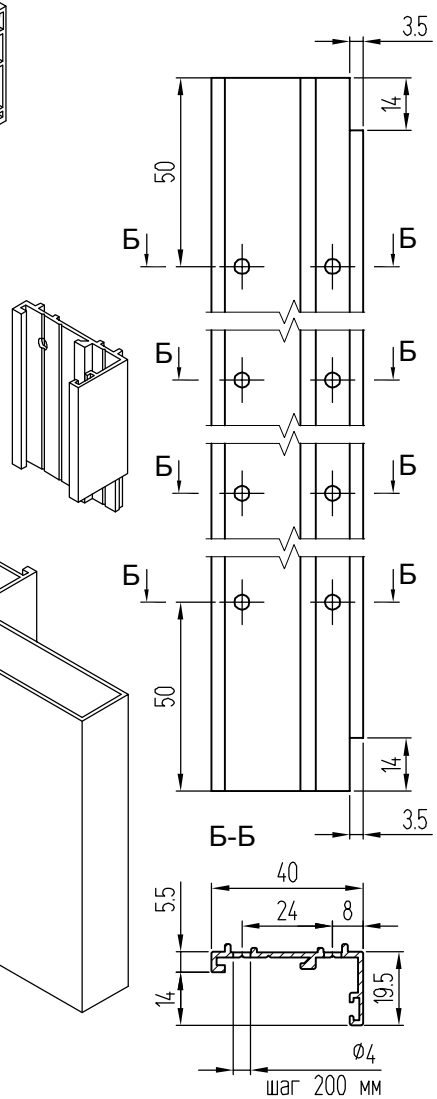

Установка притвора створки с открыванием наружу КПС 204 в стойку КПС 076

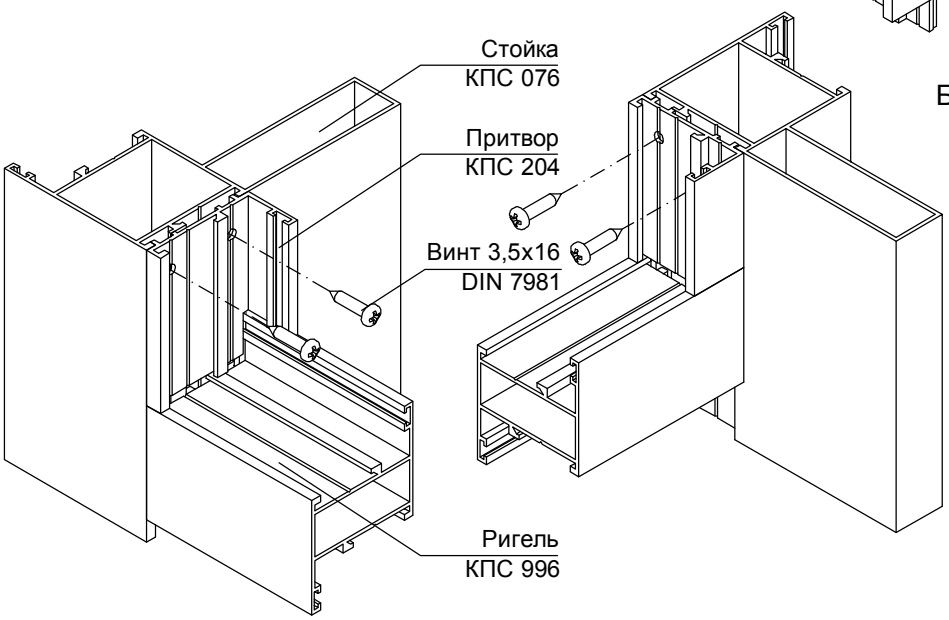

Схемы установки подкладок

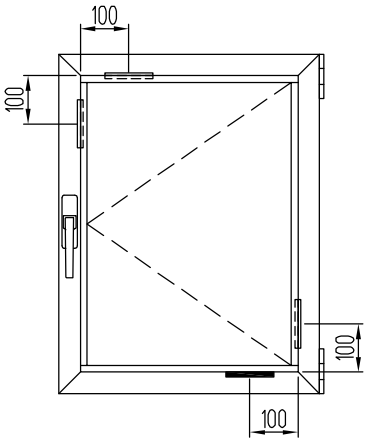

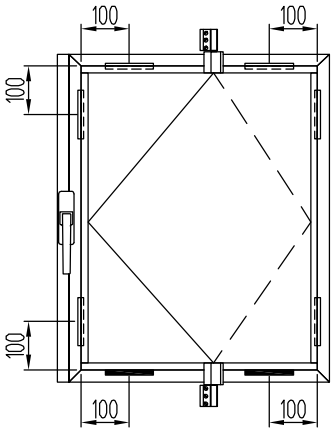

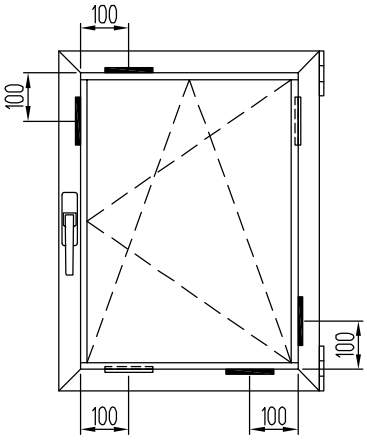

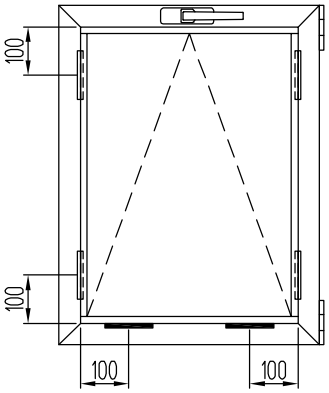

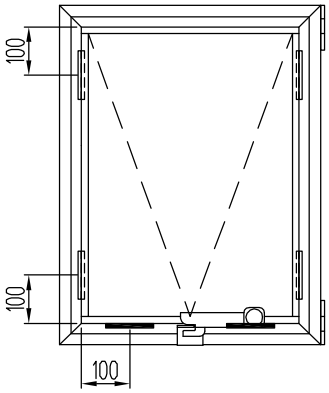

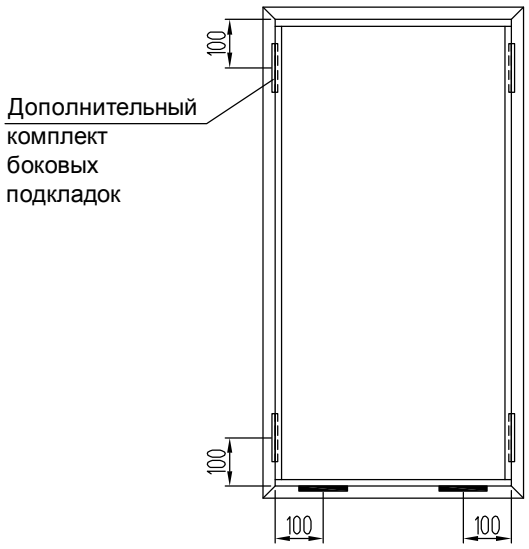

- Комплект опорных подкладок
- Комплект фиксирующих подкладок, закрепленных в проектном положении с помощью однокомпонентного атмосферостойкого силиконового герметика

Примечание:
1. Дополнительный комплект боковых подкладок в "глухих" частях устанавливается при тяжелом заполнении большого размера. Один комплект боковых подкладок устанавливается по середине проема .

ФУРНИТУРА РАЗДВИЖНЫХ СТВОРОК, ДЕТАЛИРОВКИ

Узел соединения верхней перекладины створки КП45160 со стойкой створки КП45162 с применением фурнитуры КТ

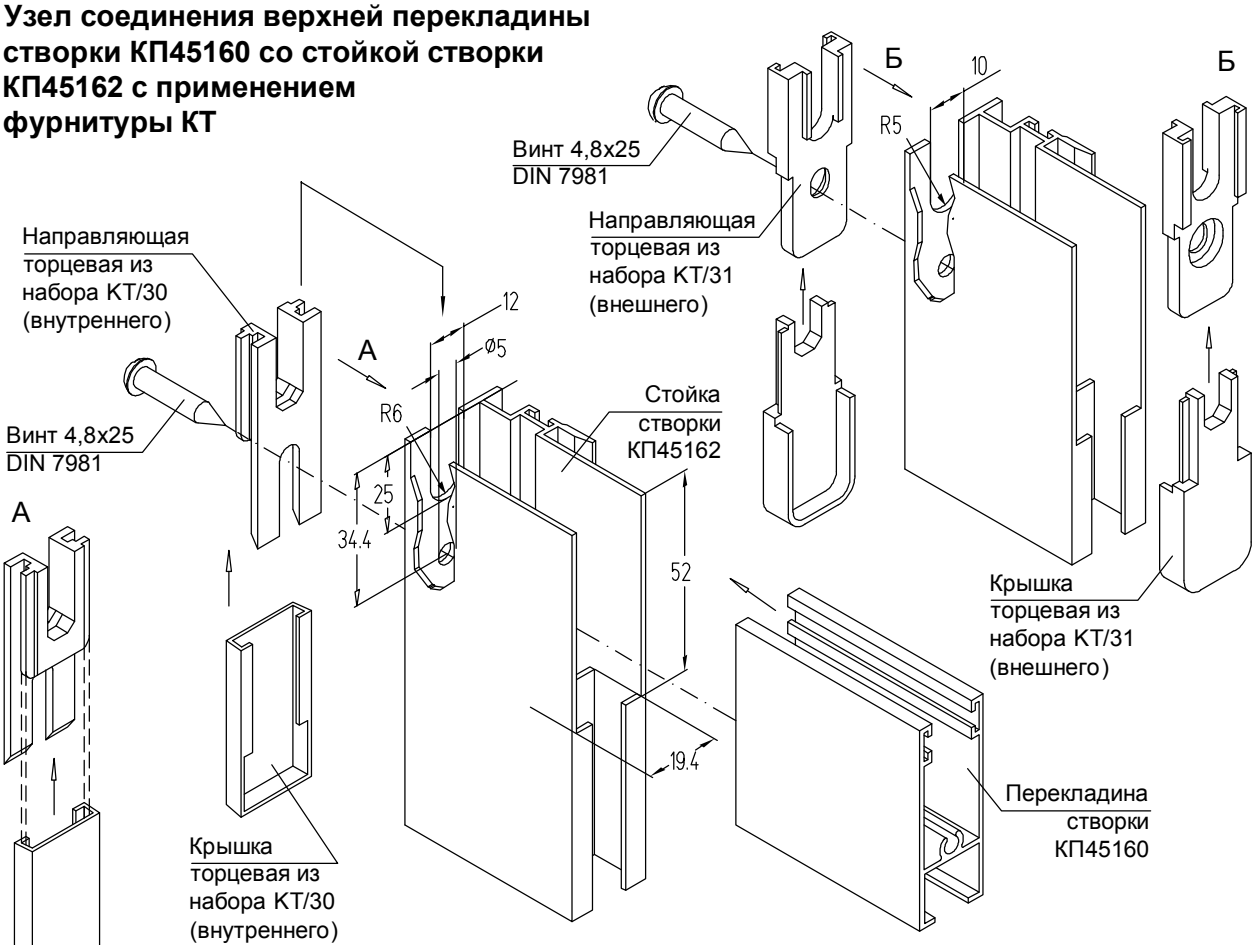

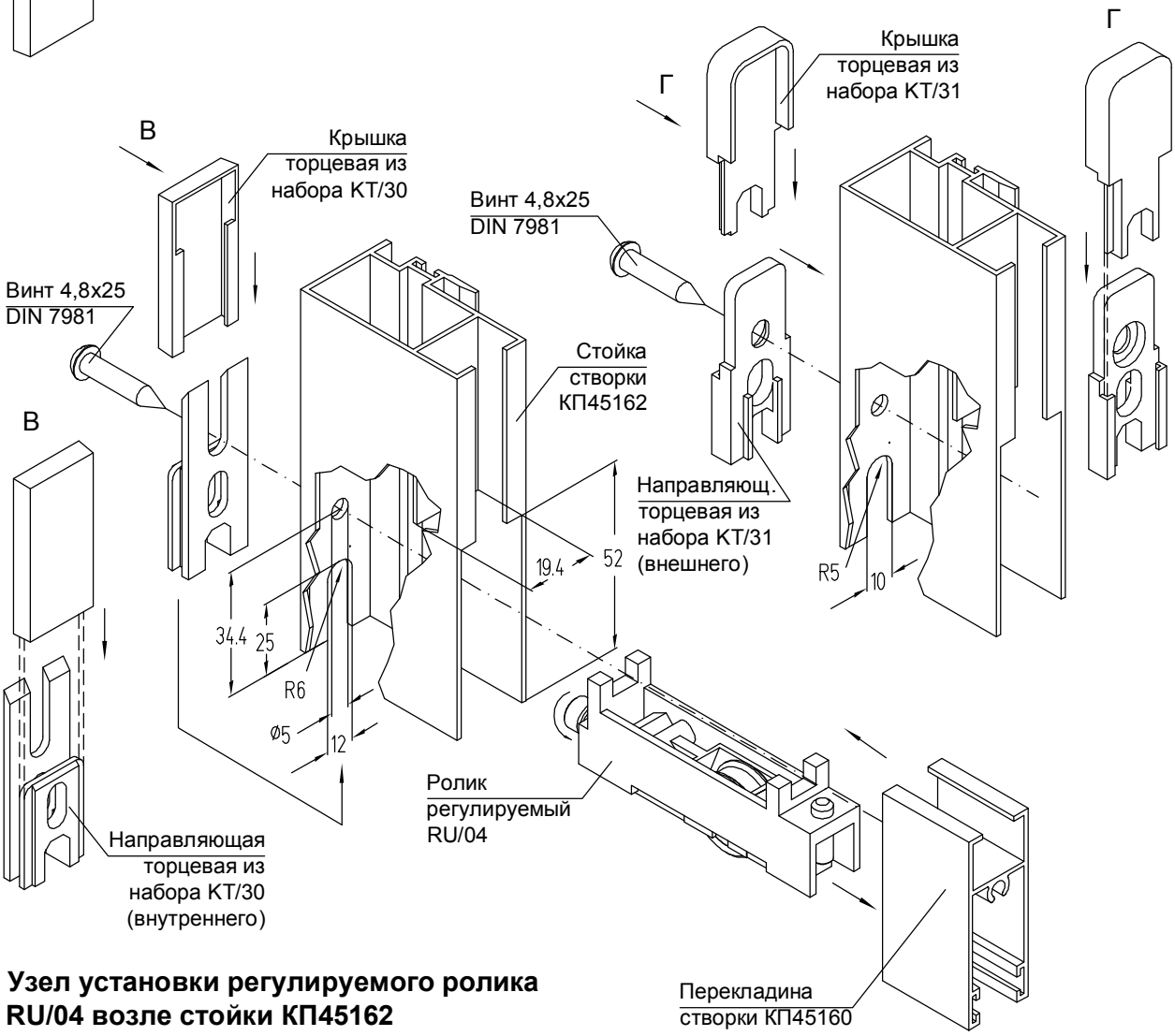

Узел установки регулируемого ролика RU/04 возле стойки КП45162 с применением фурнитуры КТ

Узел соединения верхней перекладины створки КП45160 со стойкой створки КП45163 с применением фурнитуры КТ

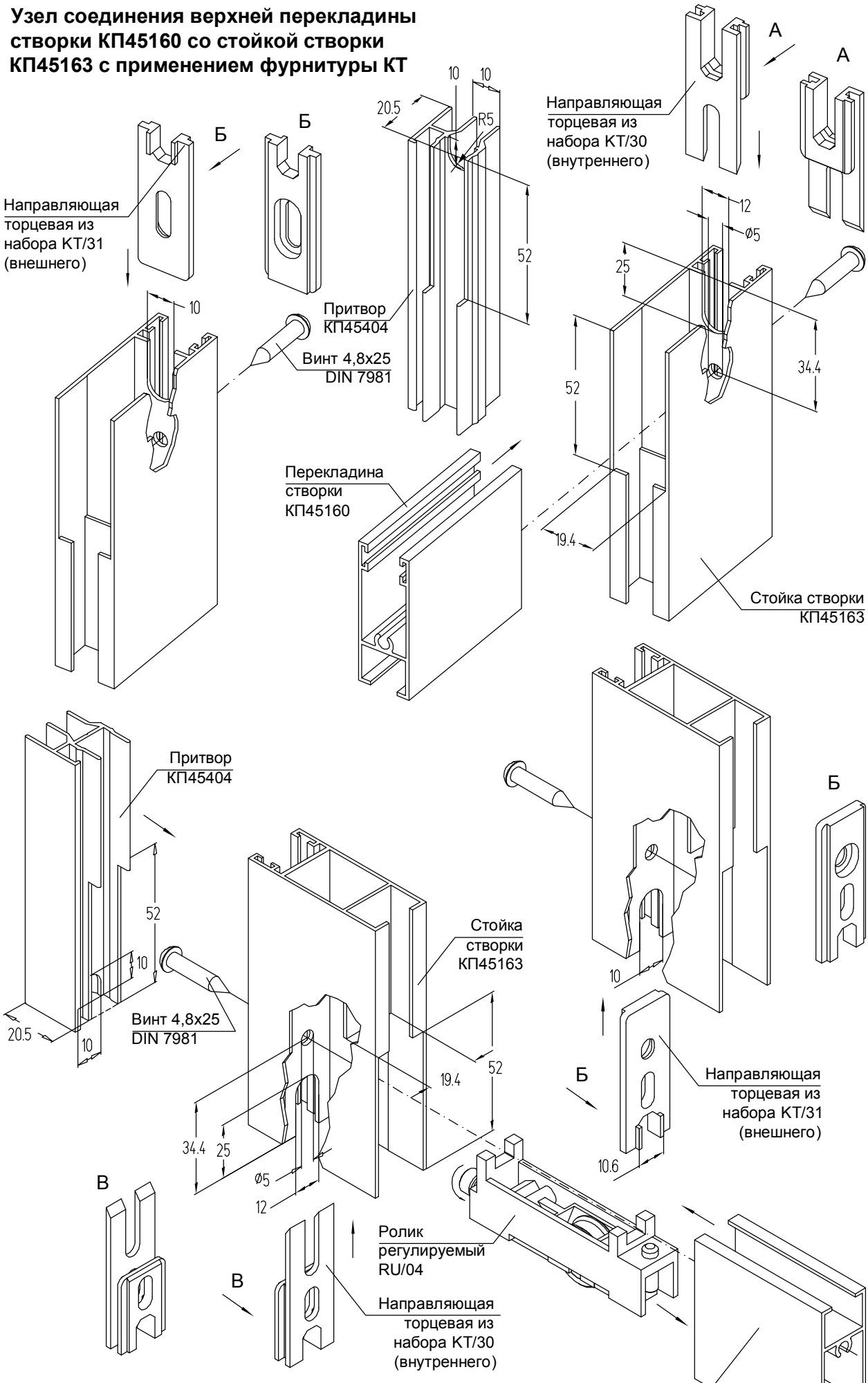

Узел установки регулируемого ролика RU/04 возле стойки КП45163 с применением фурнитуры КТ

Обработка усиленных стоек раздвижных створок двухполозного СЛ40

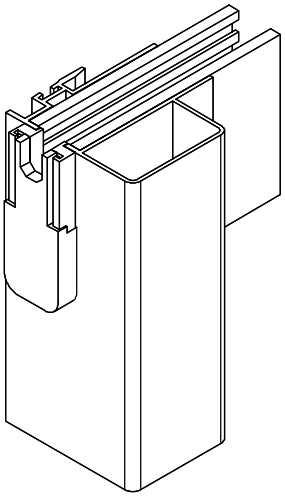

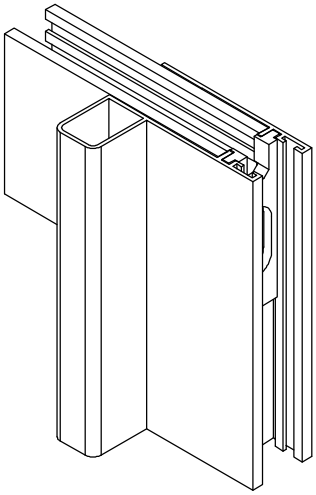

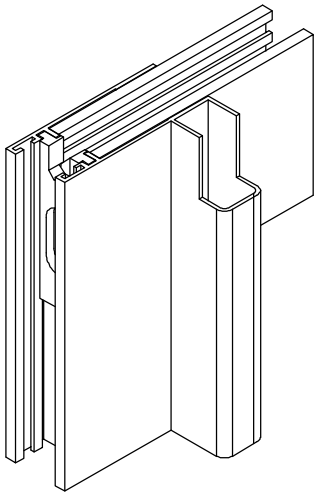

Обработка стойки КПС 470

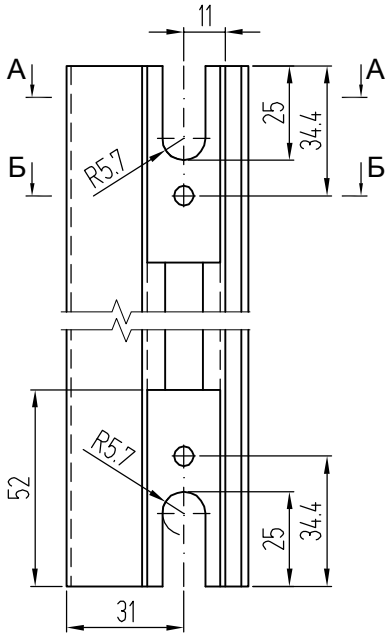

Обработка стойки КПС 471

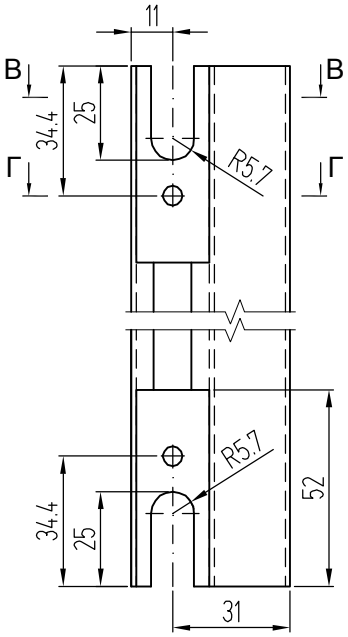

Обработка стойки КПС 471 с фрезеровкой

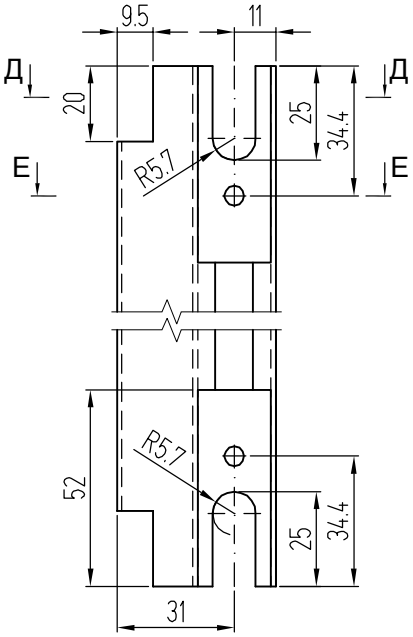

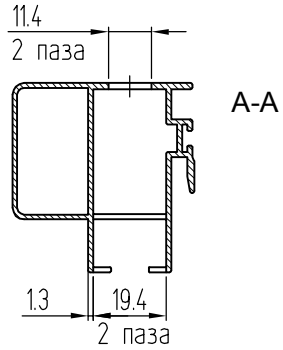

А-А

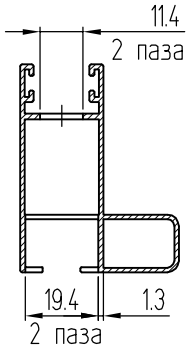

В-В

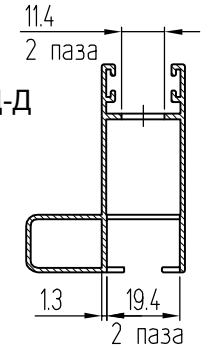

Д-Д

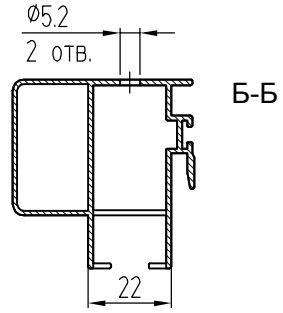

Б-Б

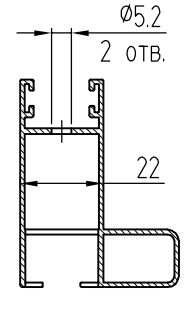

Г-Г

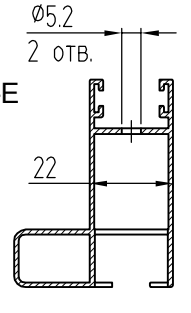

Е-Е

Установка усилителей стоек раздвижных створок СЛ40

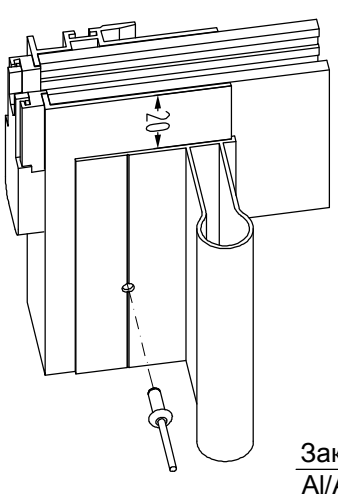

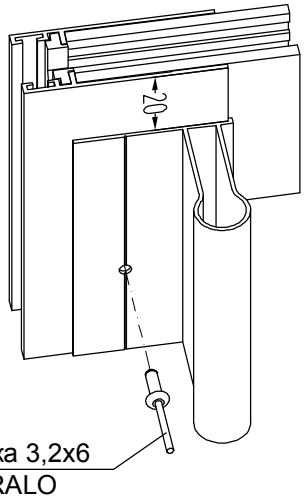

Обработка усилителя стойки створки КПС 651

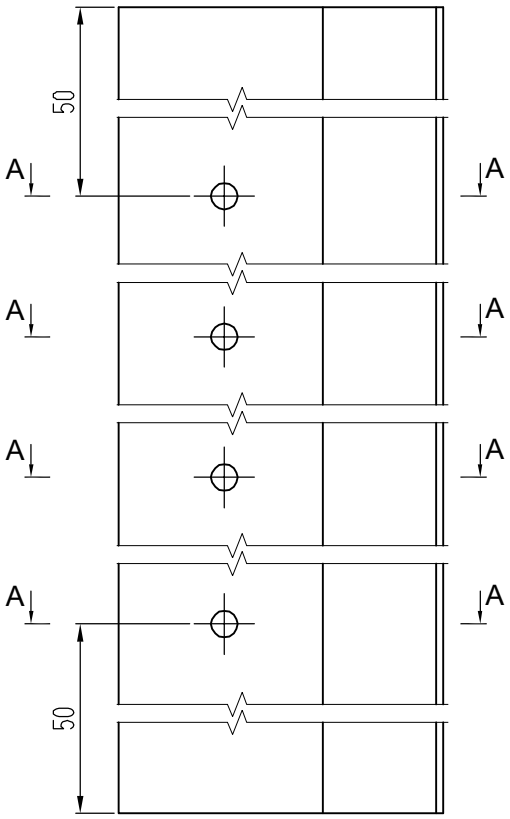

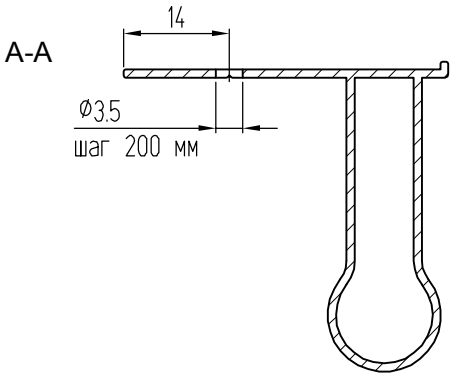

Обработка усилителя стойки створки КПС 964

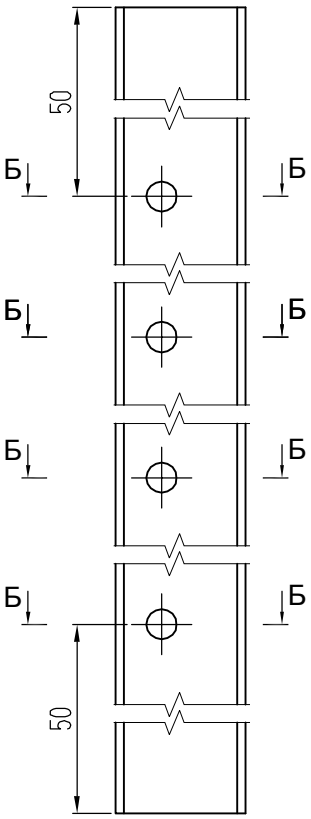

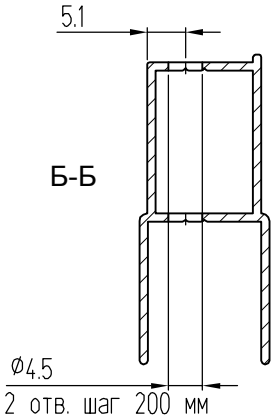

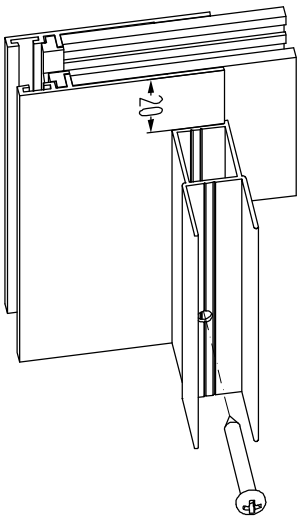

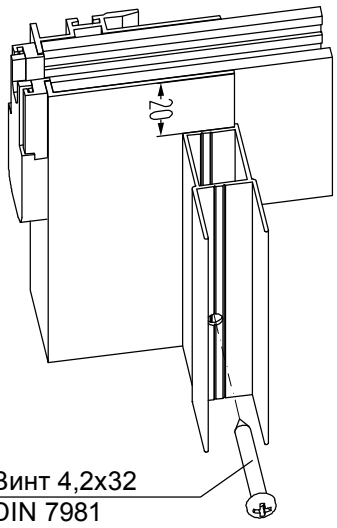

Схема установки импоста КПС 093 в стойку раздвижной створки КП45162-1
(исполнение 1)

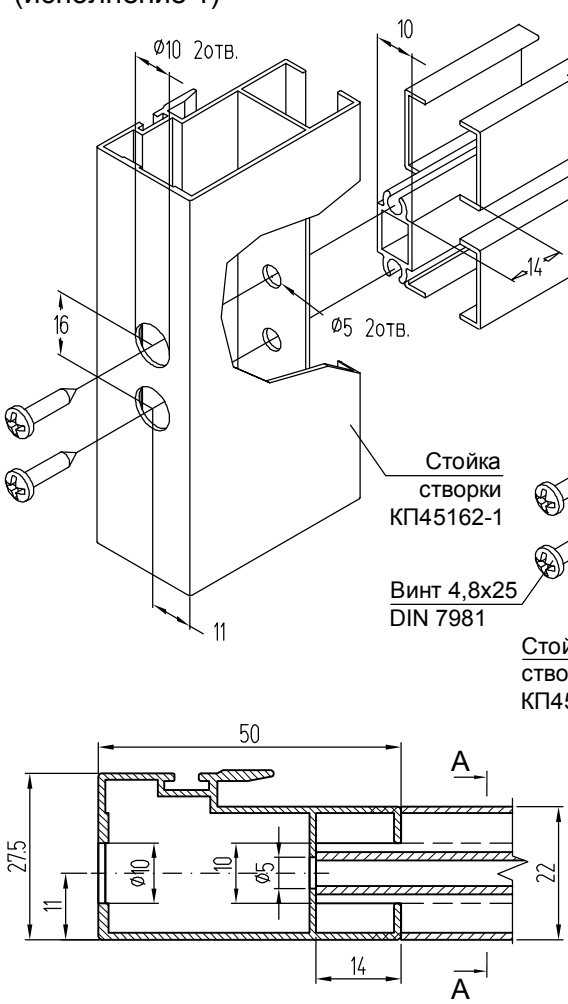

Схема установки импоста КПС 093 в стойку раздвижной створки КП45162-1
(исполнение 2)

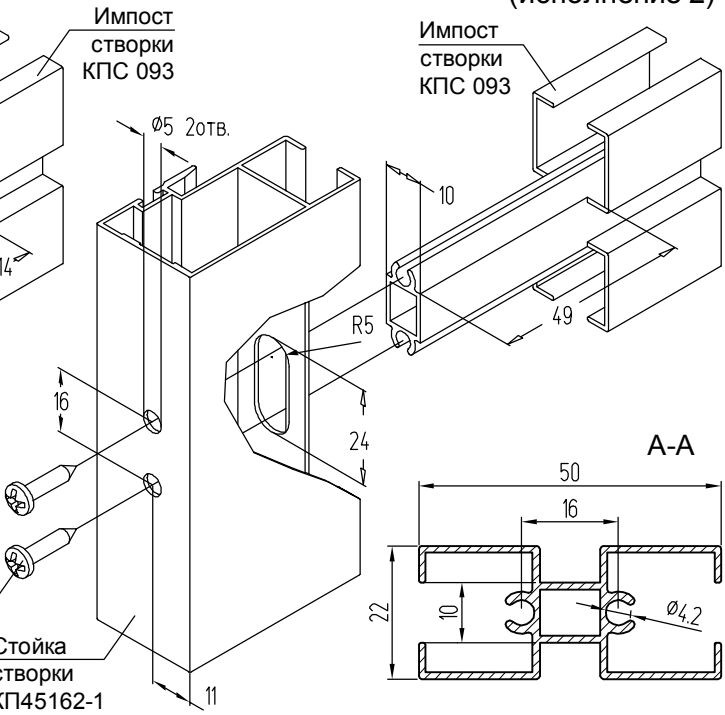

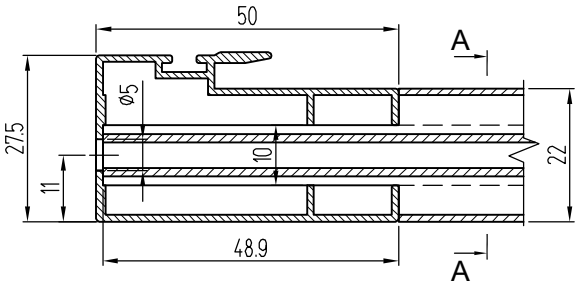

Схема установки импоста КПС 093 в стойку раздвижной створки КП45163-1
(исполнение 1)

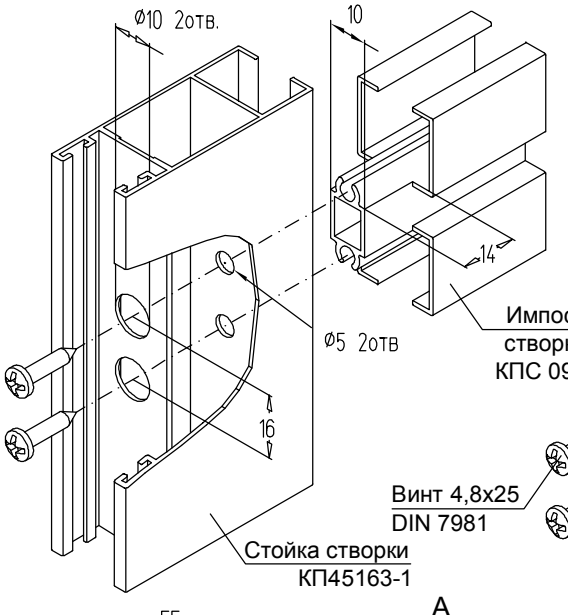

Схема установки импоста КПС 093 в стойку раздвижной створки КП45163-1
(исполнение 2)

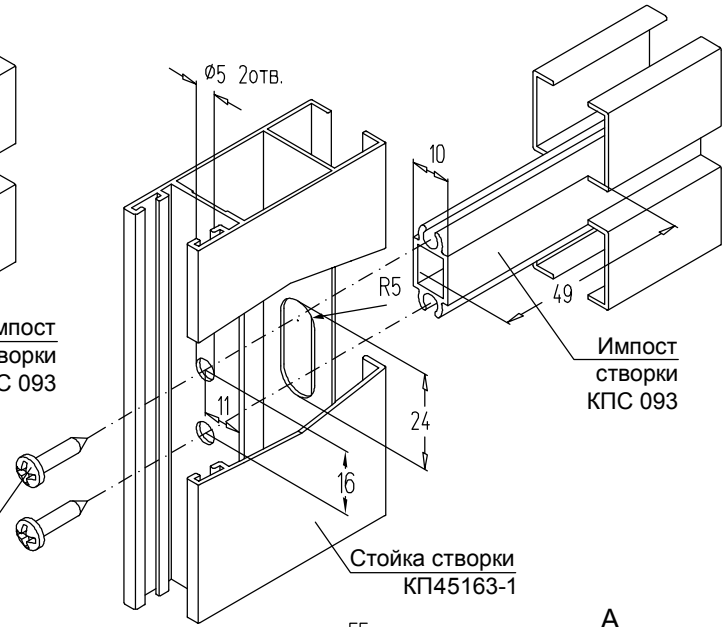

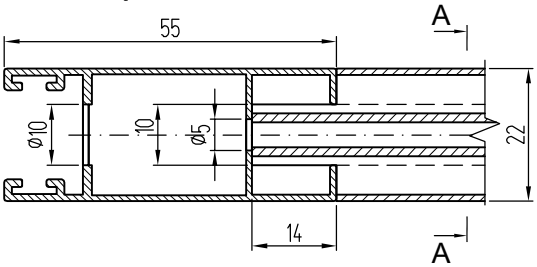

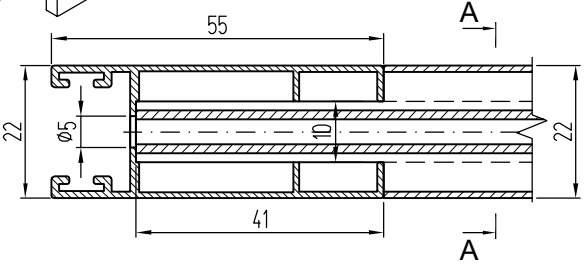

Установка притворов и направляющих раздвижных створок двухполозного СЛ40 на стойках с внутренним пилоном

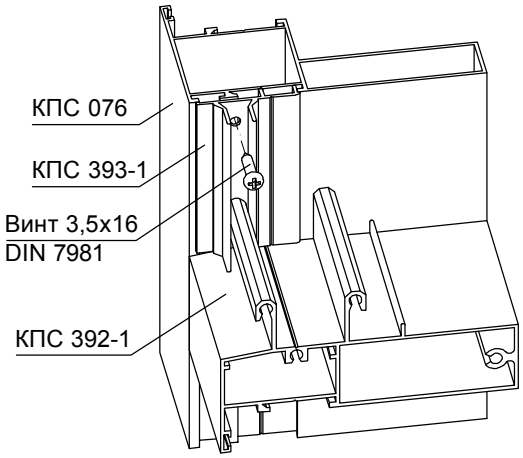

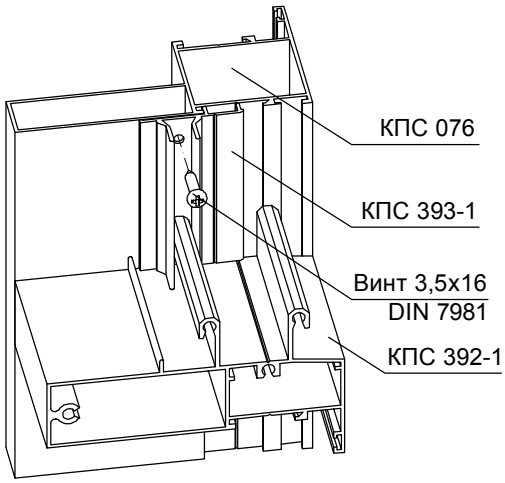

Обработка притвора КПС 393-1

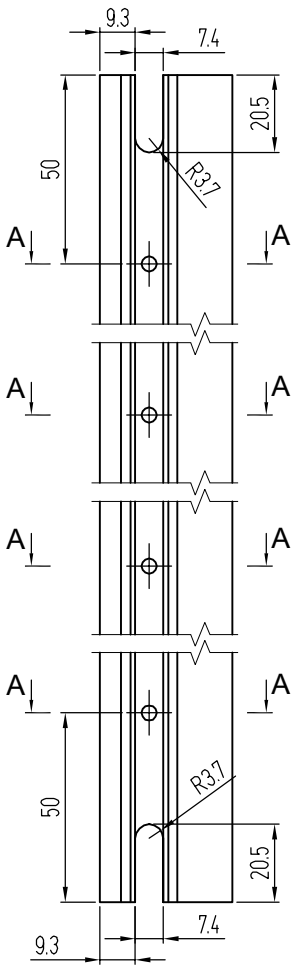

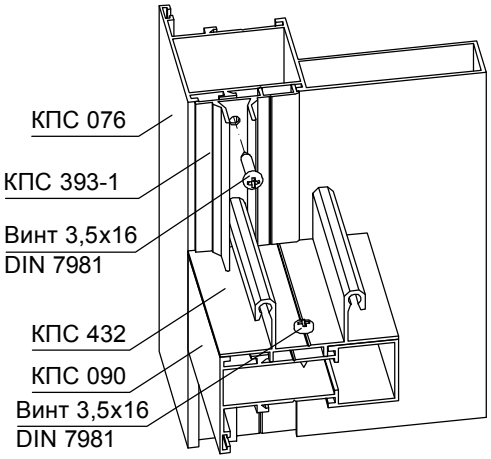

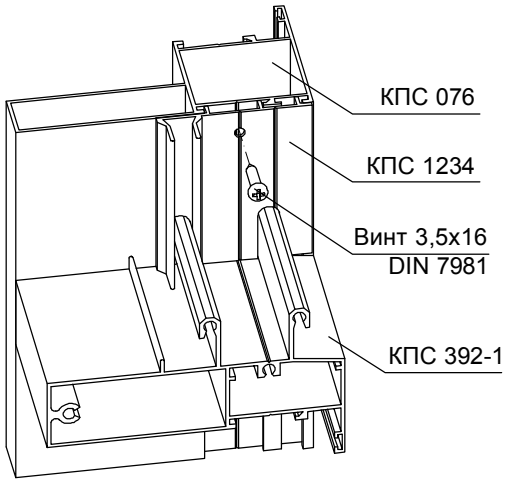

Обработка притвора КПС 1234

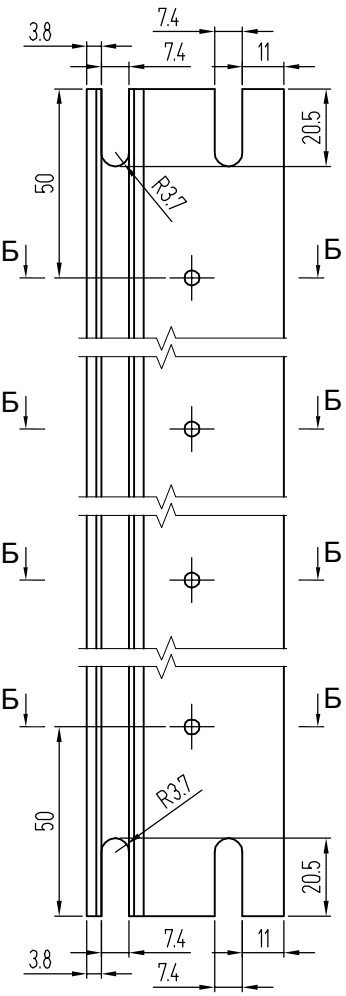

А-А

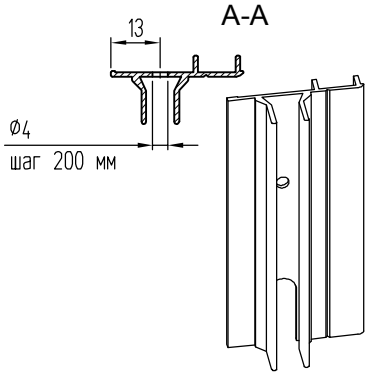

Б-Б

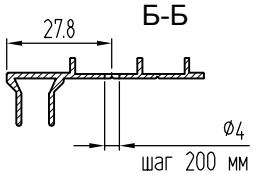

Установка притворов и направляющих раздвижных створок двухполозного СЛ40 на стойках с внешним пилоном

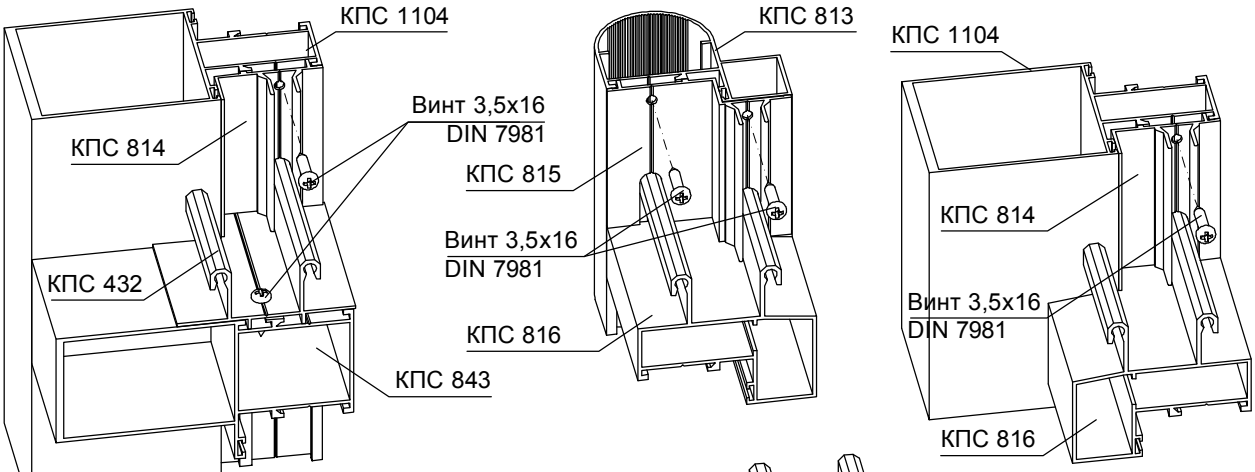

Обработка направляющей КПС 432

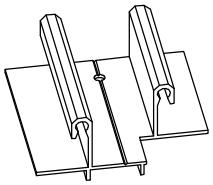

Обработка притвора КПС 814

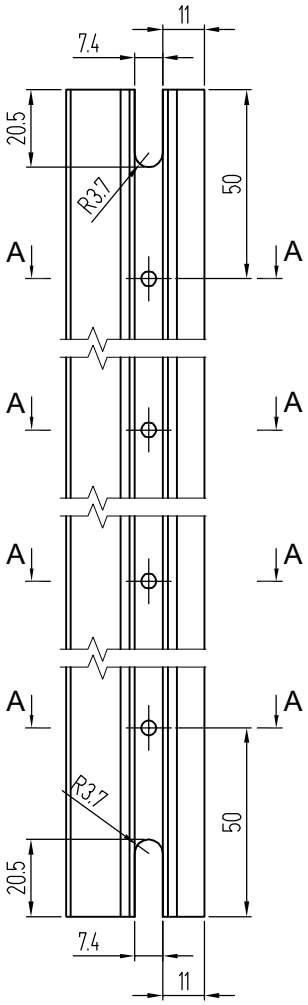

Обработка направляющей КПС 432

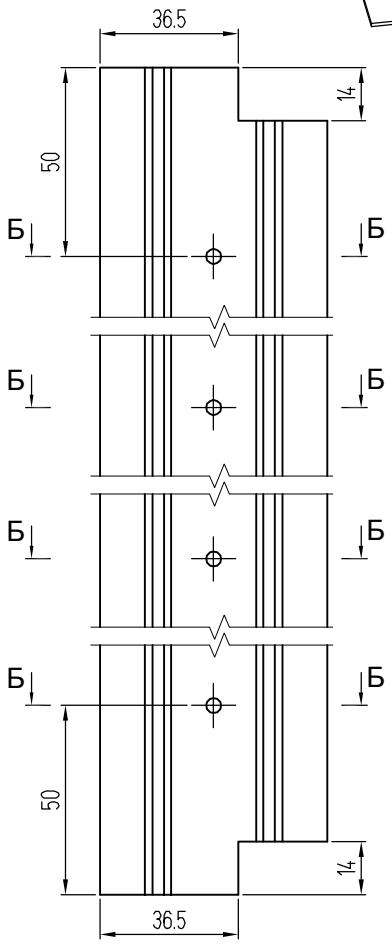

Обработка притвора КПС 815

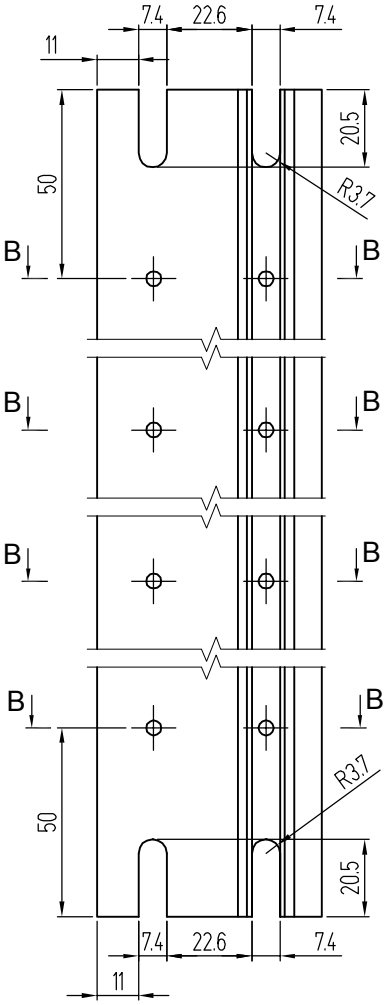

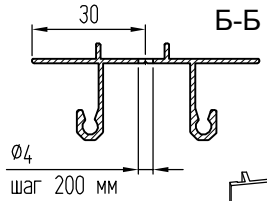

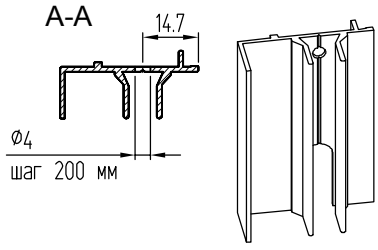

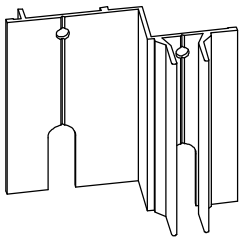

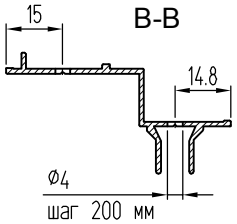

Установка притворов и направляющих раздвижных створок двухполозного СЛ40 на стойках с внешним пилоном

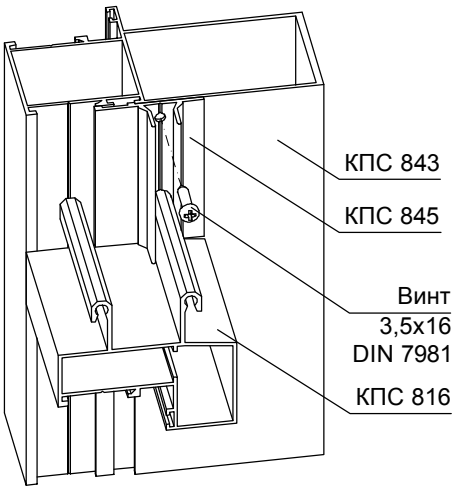

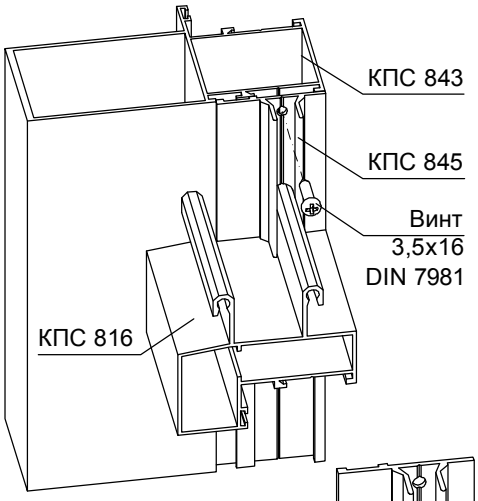

Обработка притвора КПС 845

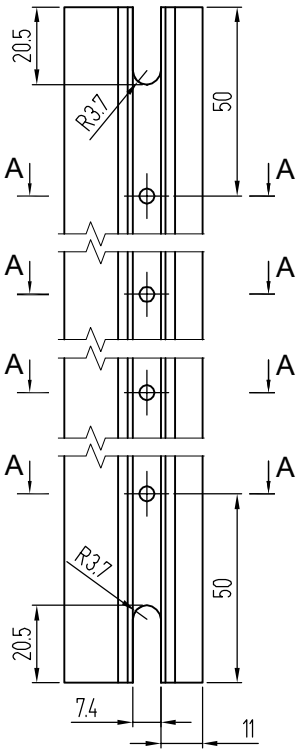

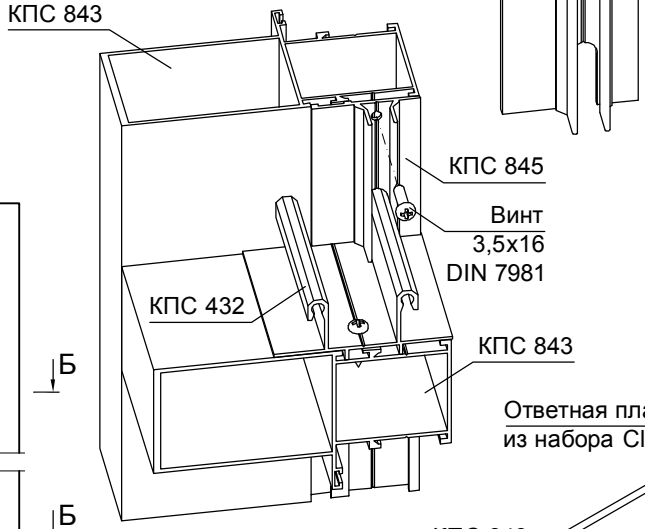

Обработка направляющей КПС 432

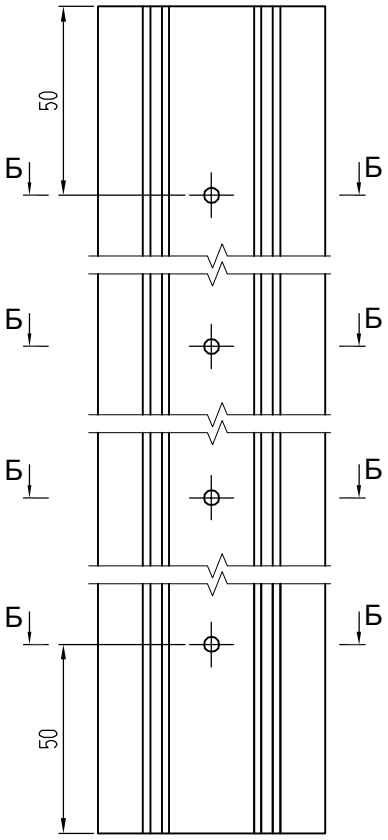

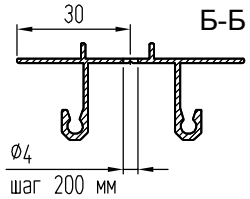

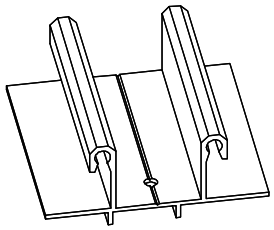

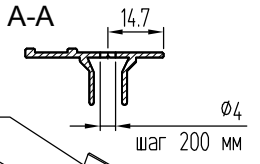

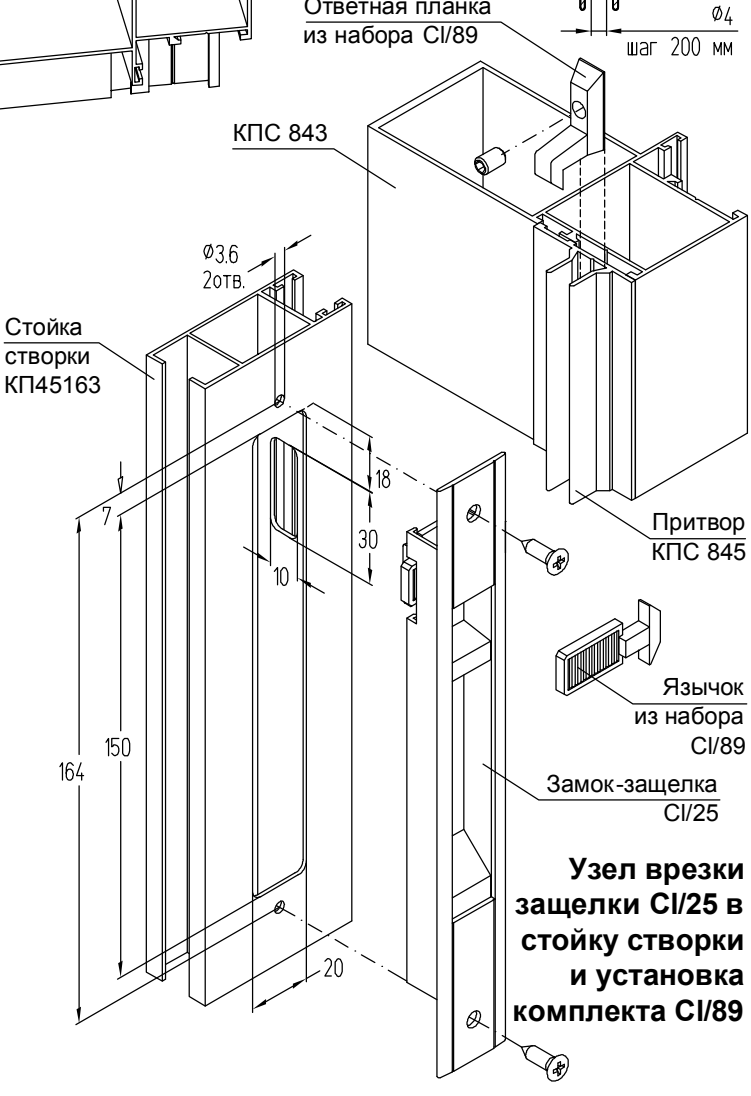

Узел врезки защелки CI/25 в стойку створки и установка комплекта CI/89

Установка притворов, крышек и направляющих раздвижных створок однополозного СЛ40

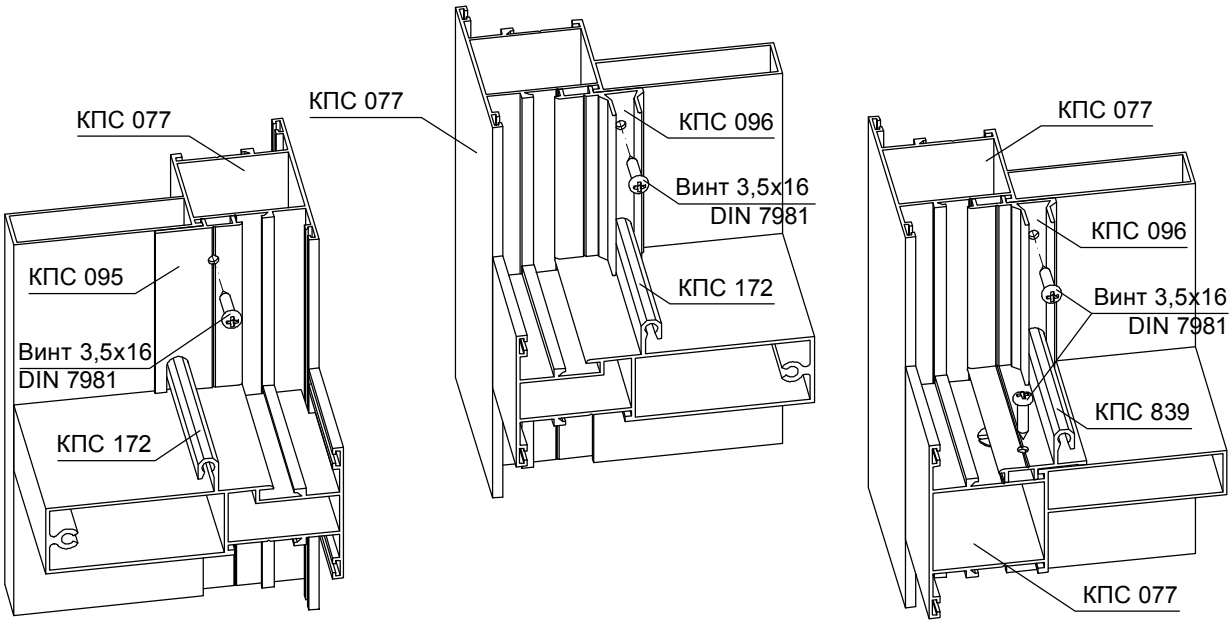

Обработка крышки проема КПС 095

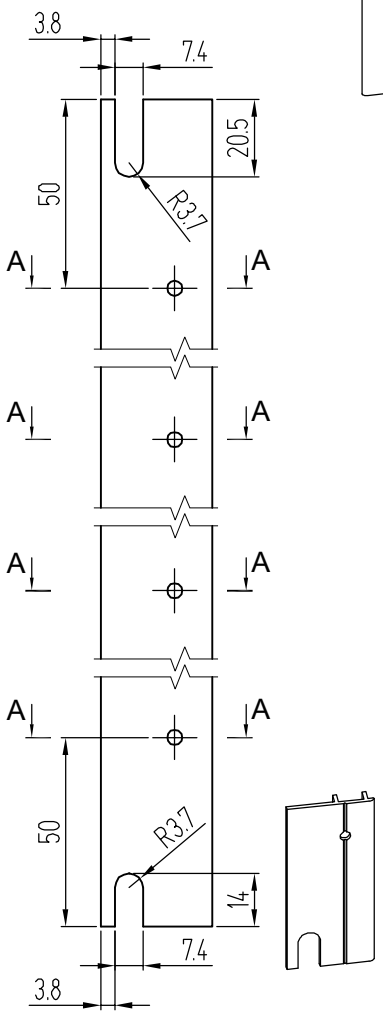

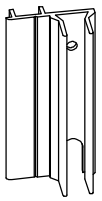

Обработка притвора КПС 096

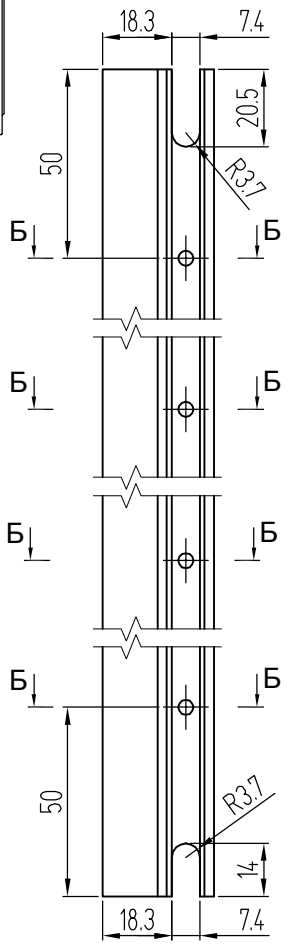

Обработка направляющих КПС 094 и КПС 839

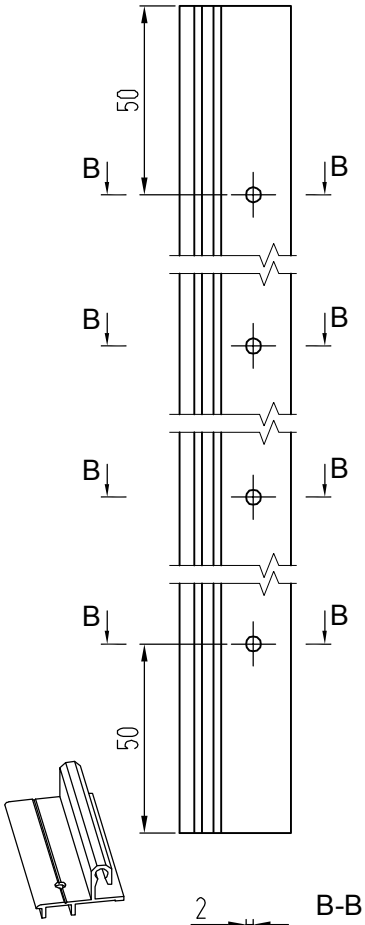

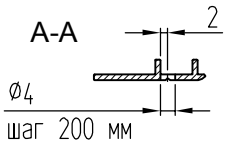

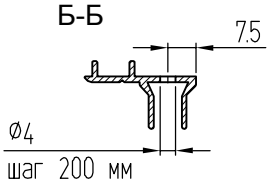

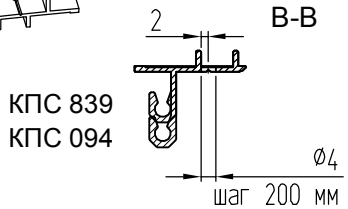

Установка импоста КПС 092 раздвижных створок однополозного СЛ40

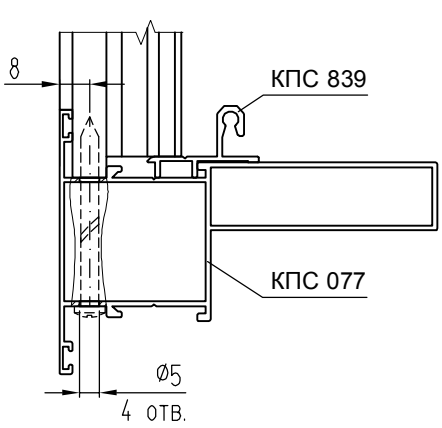

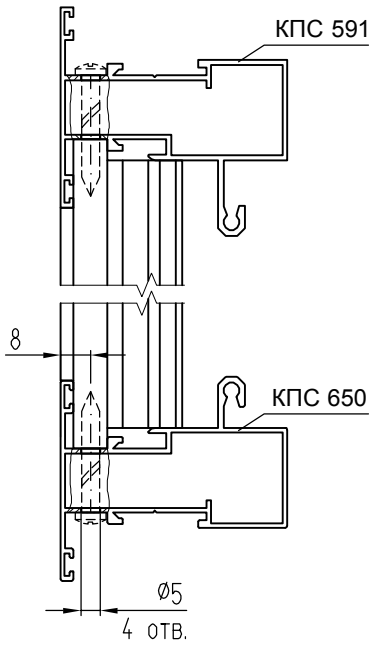

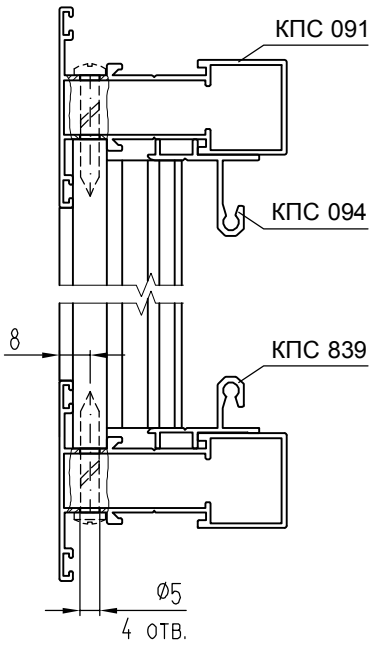

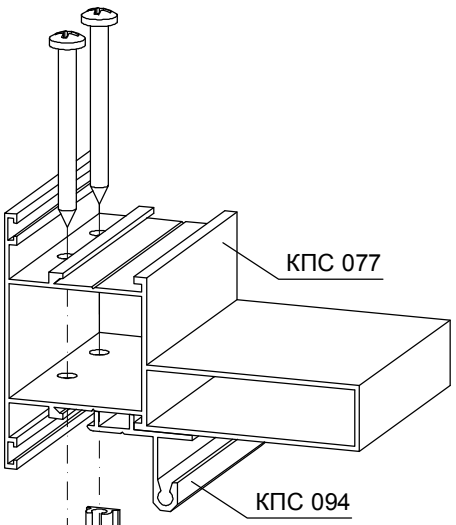

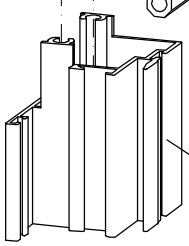

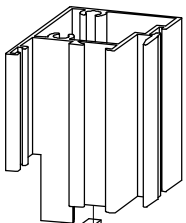

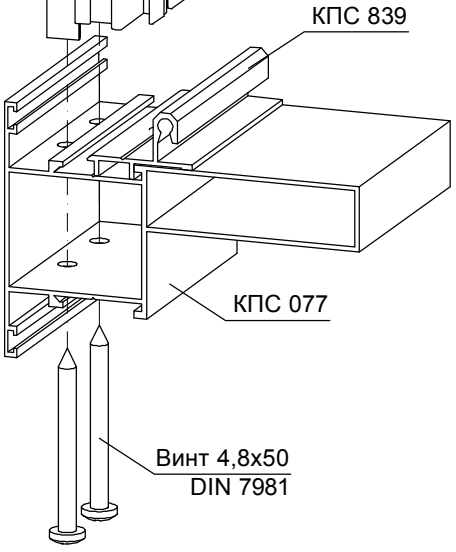

Обработка импоста КПС 092

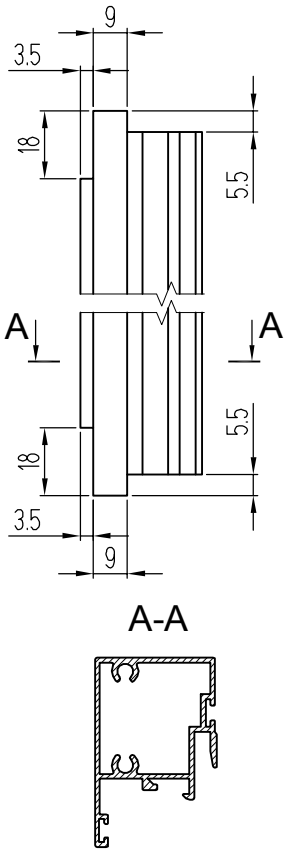

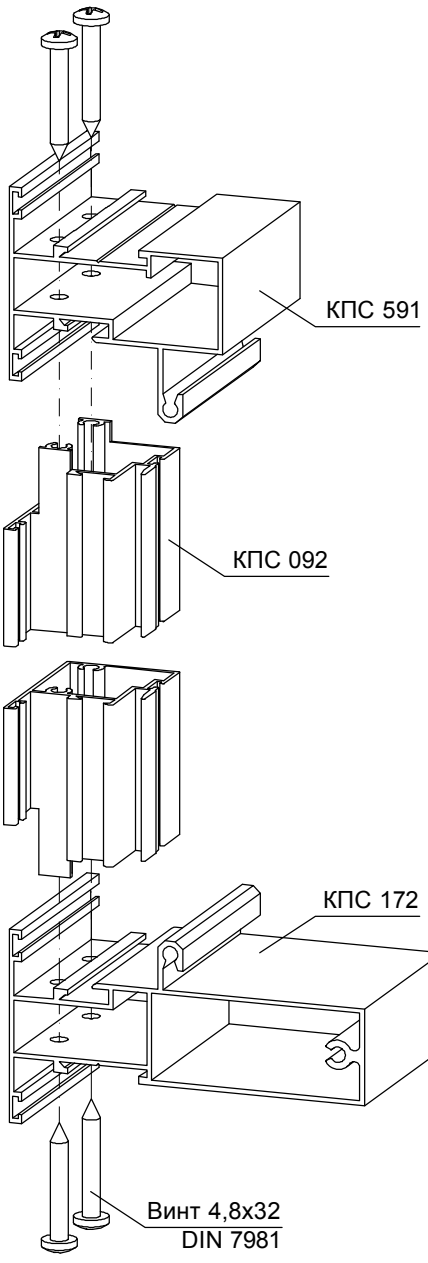

Установка штапиков "глухой" части однополозного СЛ40

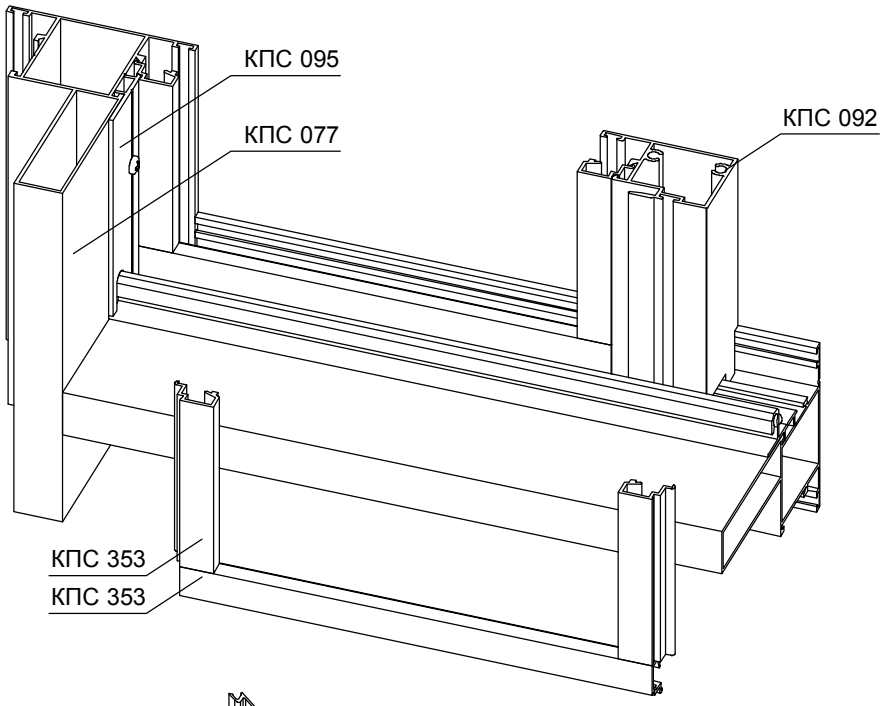

Обработка вертикального штапика проема КПС 097

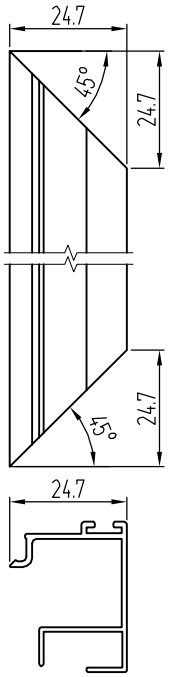

Установка штапиков проема раздвижных створок однополозного СЛ40

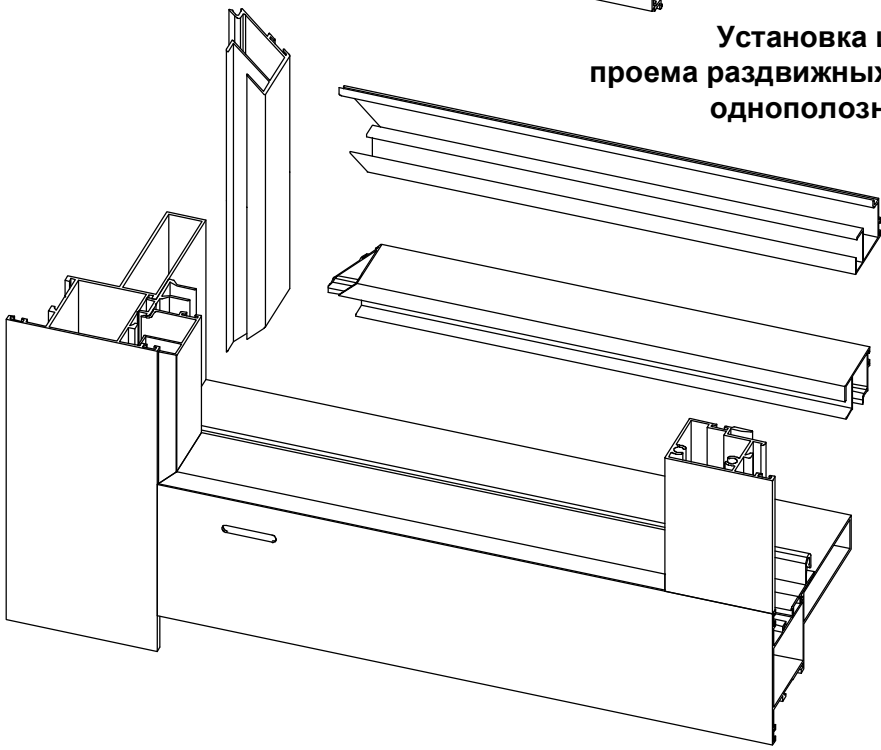

Обработка горизонтального штапика проема КПС 097

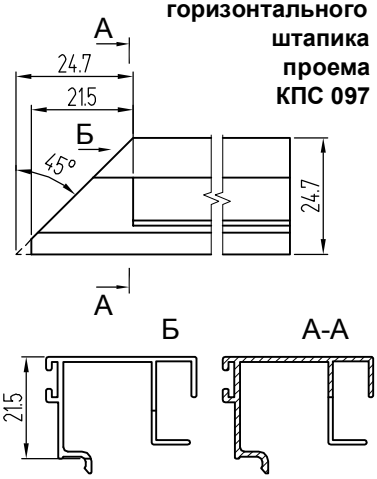

ФУРНИТУРА ДВЕРЕЙ, ДЕТАЛИРОВКИ

Крепление порогов распашных дверей к раме КПС 081 (притвору КПС 084)

Крепление порога КПС 085 к раме КПС 081

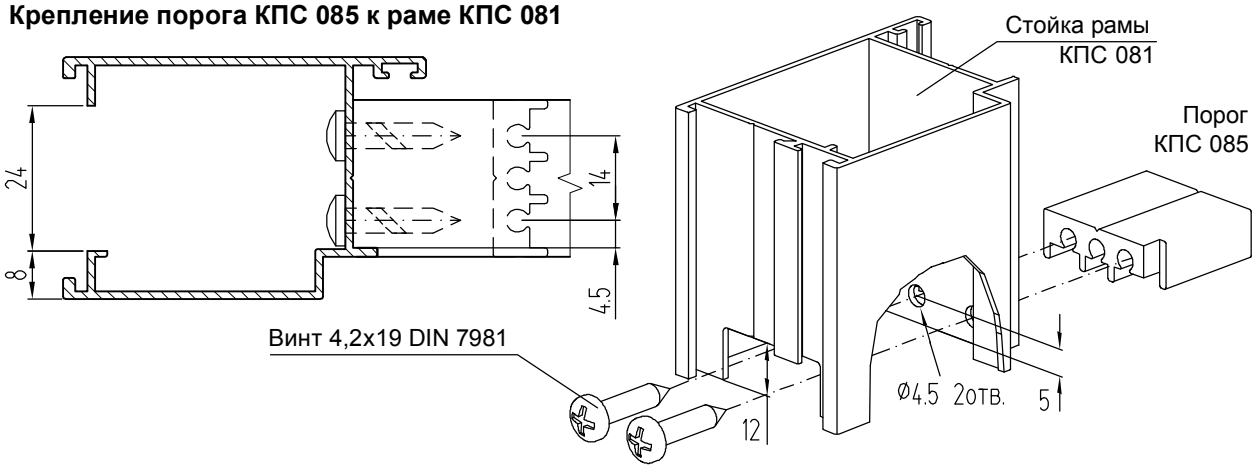

Крепление порога КПС 168 к раме КПС 081

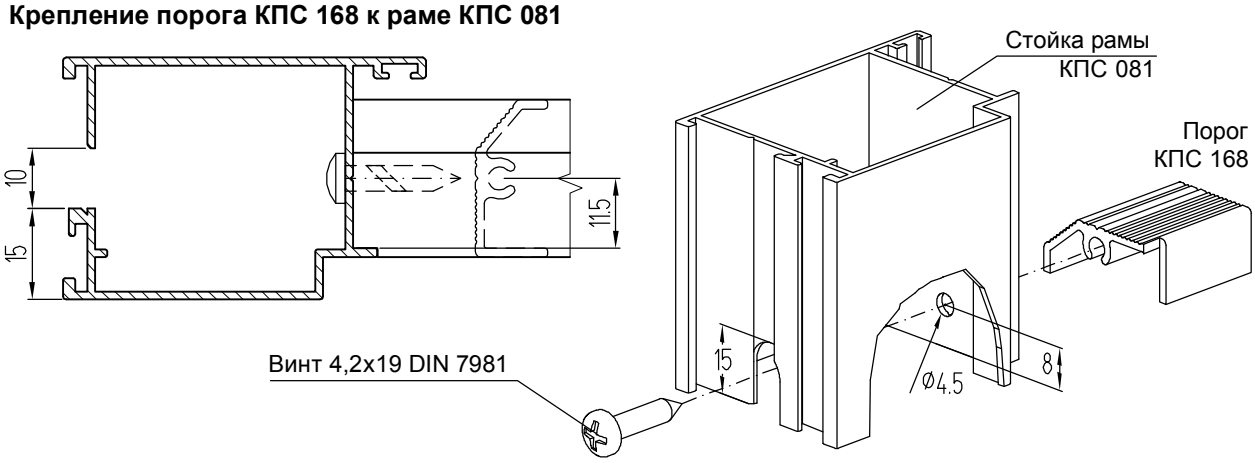

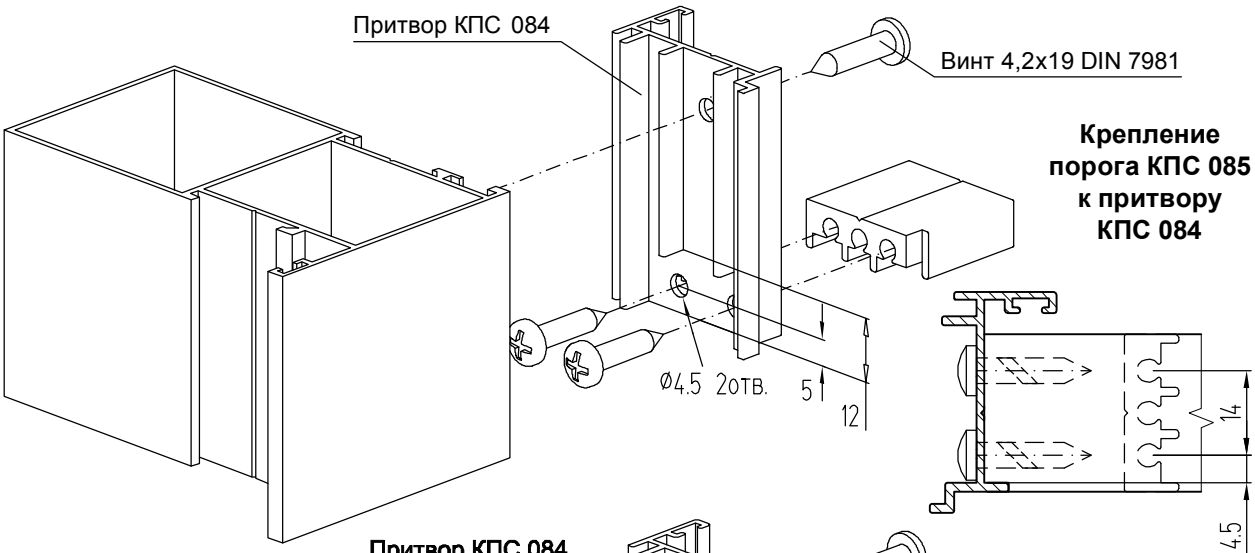

Крепление порога КПС 085 к притвору КПС 084

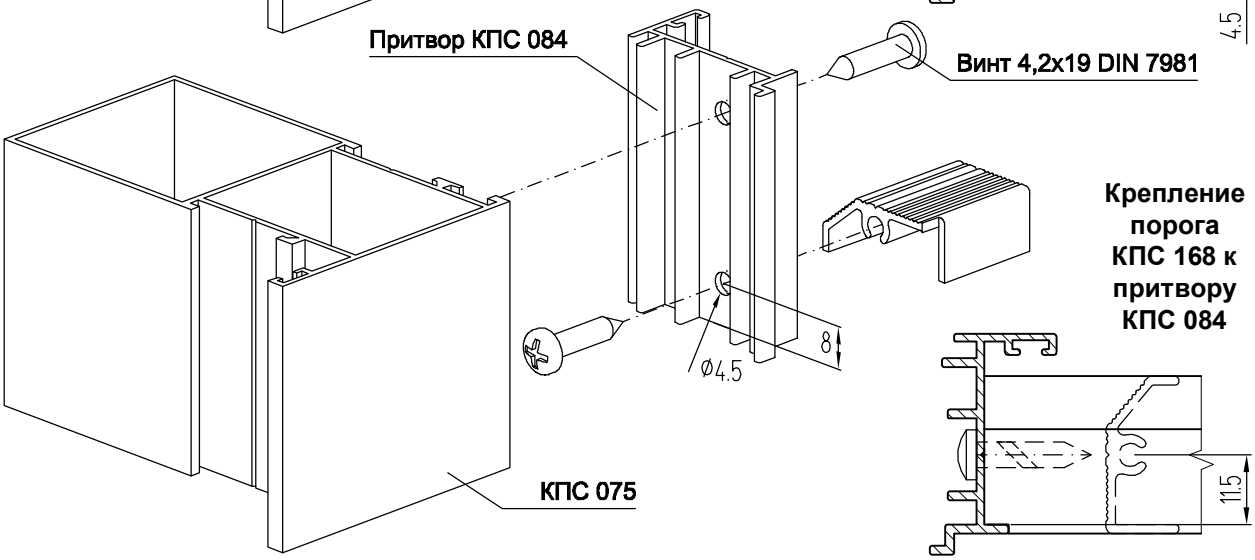

Крепление порога КПС 168 к притвору КПС 084

Обработка порогов распашных дверей

Обработка порога КПС 085 для 1-створчатой двери со створкой из КПС 082 (КПС 083)

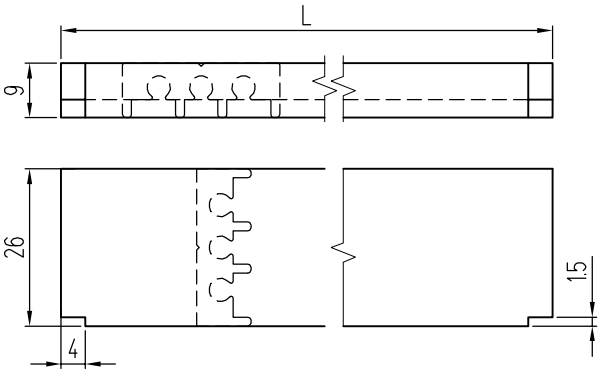

Обработка порога КПС 168 для 1-створчатой двери со створкой из КПС 082 (КПС 083)

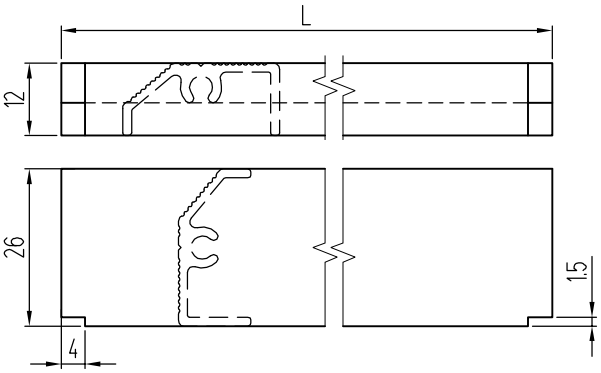

Обработка порога КПС 085 для 1-створчатой двери со створкой из КПС 202 (КПС 203)

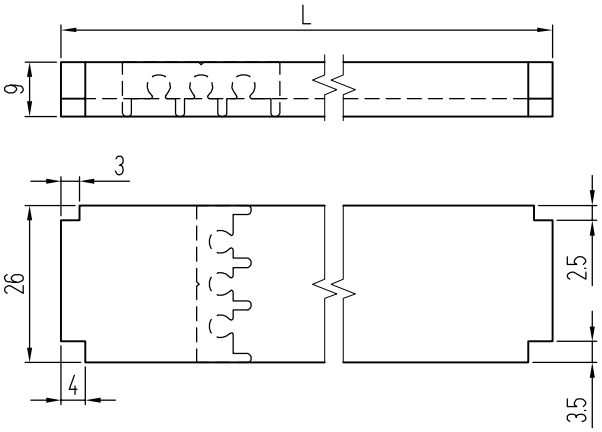

Обработка порога КПС 168 для 1-створчатой двери со створкой из КПС 202 (КПС 203)

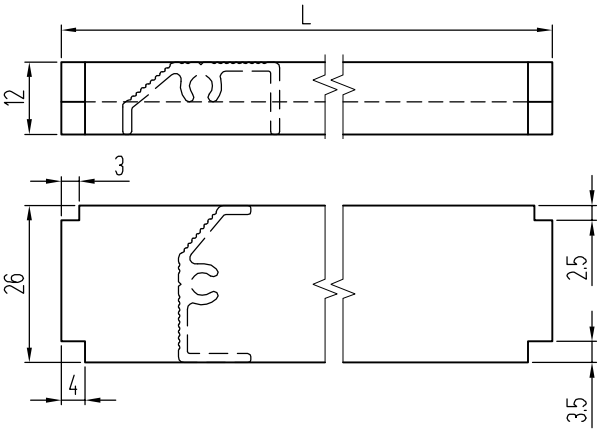

Обработка порога КПС 085 для 2-створчатой двери со створкой из КПС 082 (КПС 083)

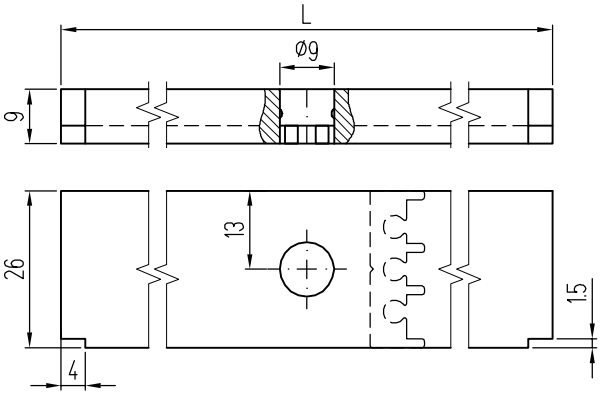

Обработка порога КПС 168 для 2-створчатой двери со створкой из КПС 082 (КПС 083)

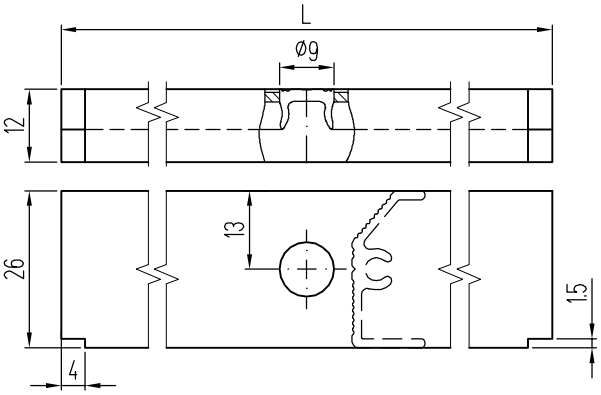

Крепление порога КПС 085 к раме двери КПС 201

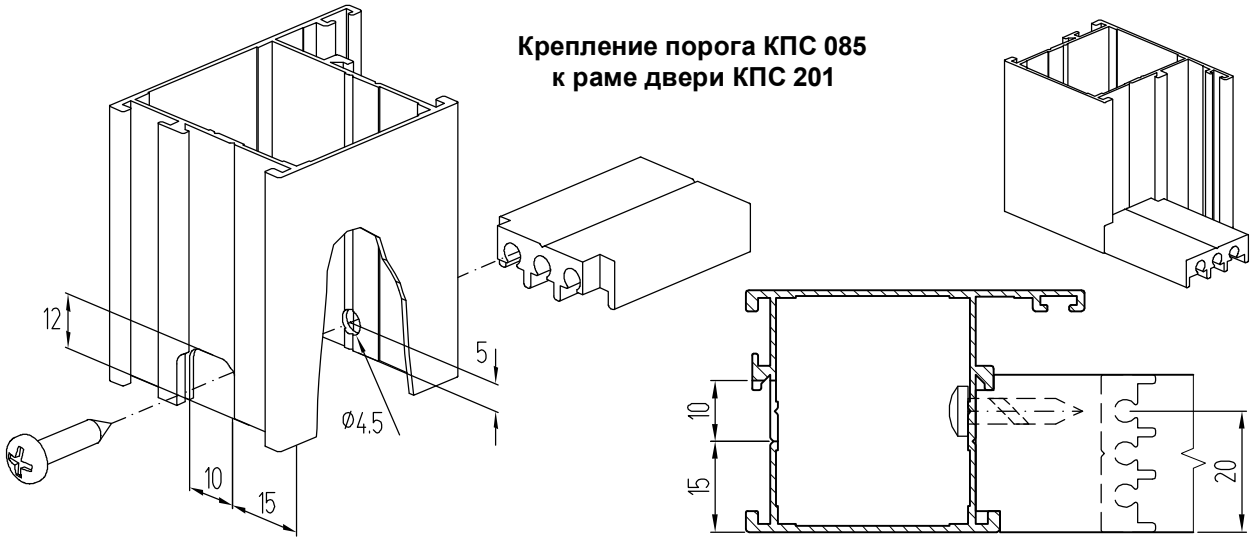

Врезной шпингалет WALA WL

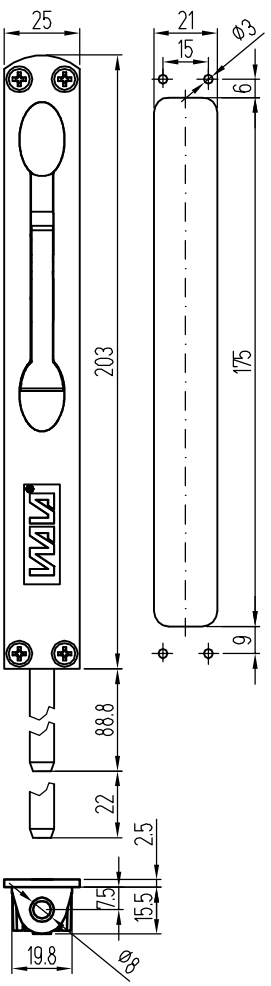

Верхний узел крепления шпингалета AGB
(штульповая дверь с открыванием наружу)

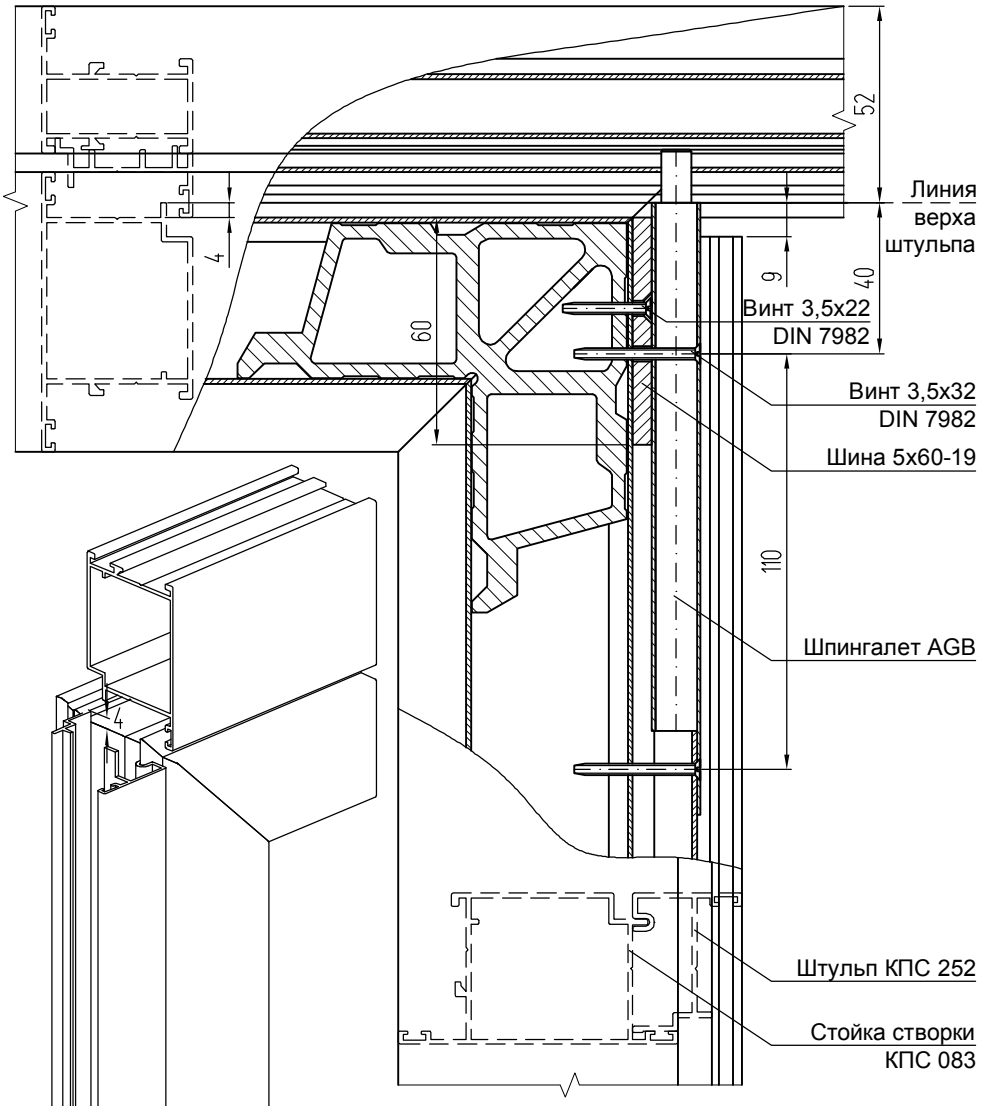

Верхний узел крепления шпингалета AGB
(штульповая дверь с открыванием внутрь)

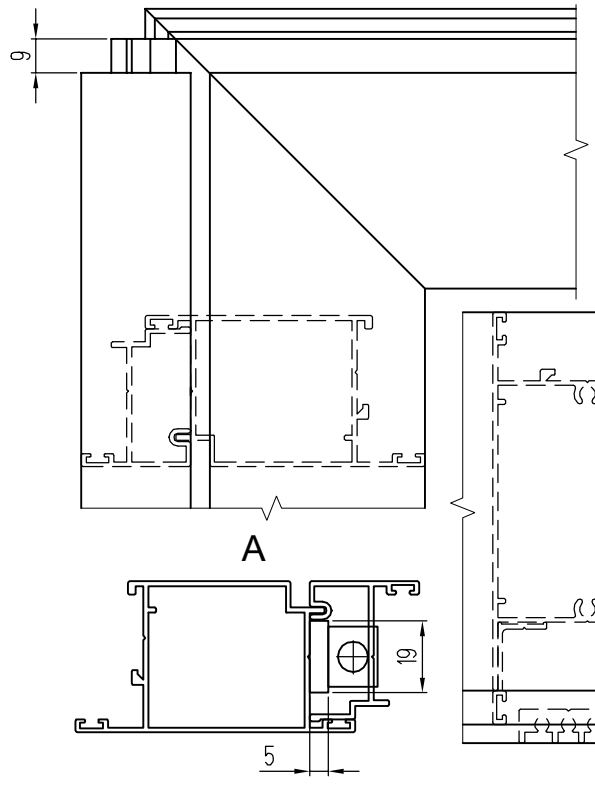

Нижний узел крепления шпингалета AGB
(штульповая дверь с открыванием наружу)

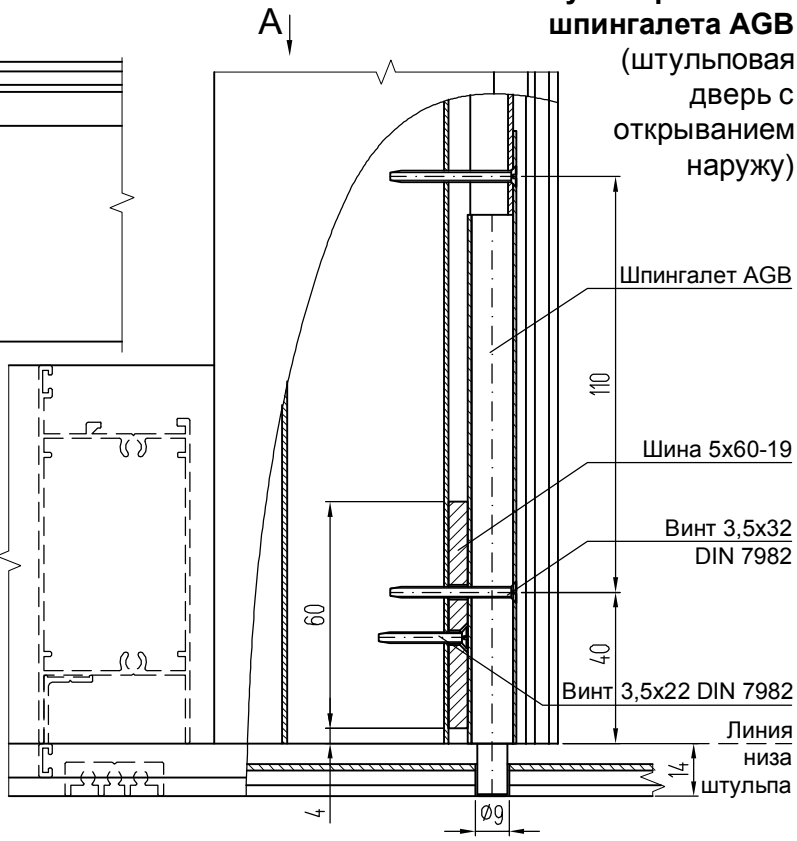

Установка врезного шпингалета Stublina арт. 3008.00 (h=170 мм)

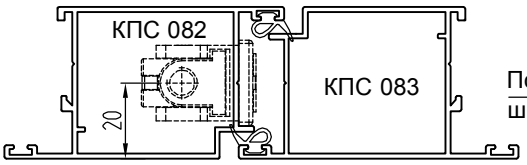

Установка верхнего шпингалета AGB в штульповый притвор двери

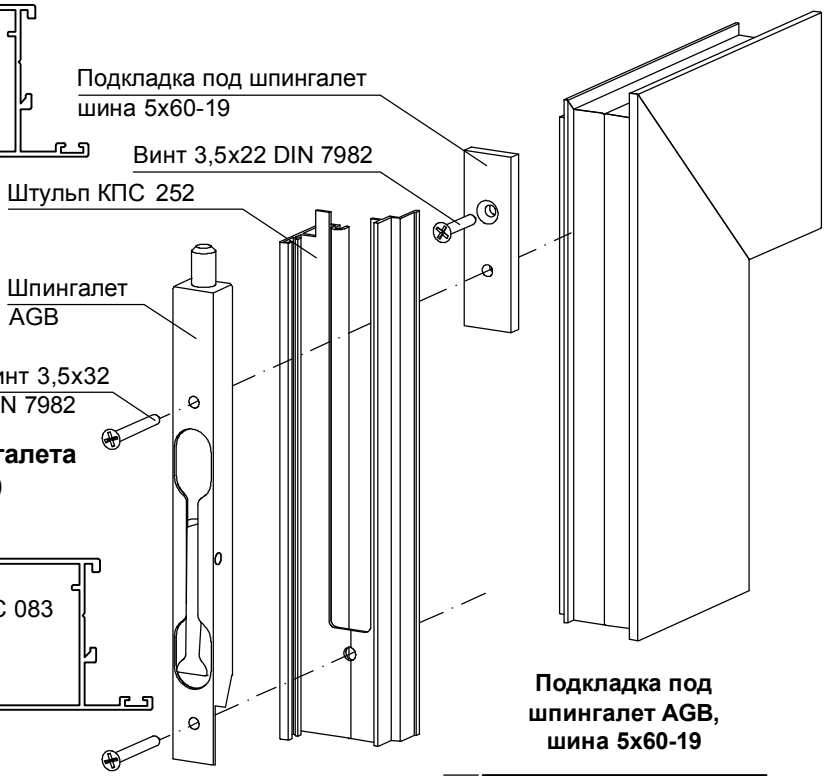

Установка врезного шпингалета WALA WL (h=203 мм)

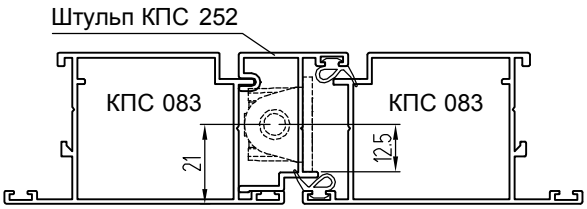

Подкладка под шпингалет AGB, шина 5х60-19

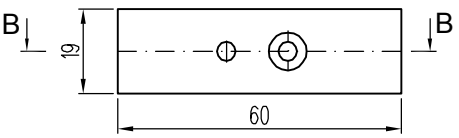

Обработка штульпа КПС 252 под шпингалеты AGB и замок KALE

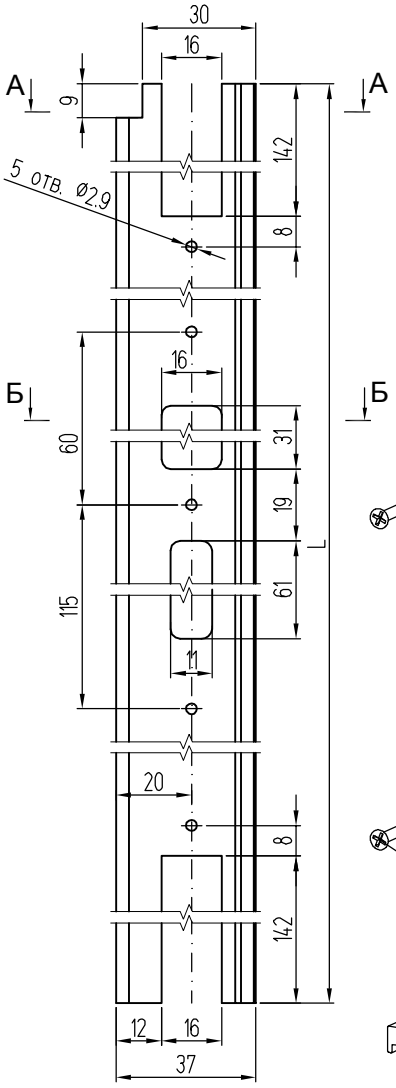

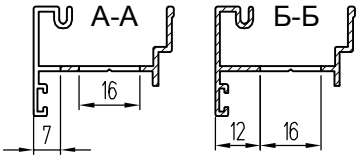

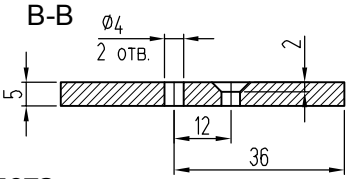

Установка нижнего шпингалета AGB в штульповый притвор двери

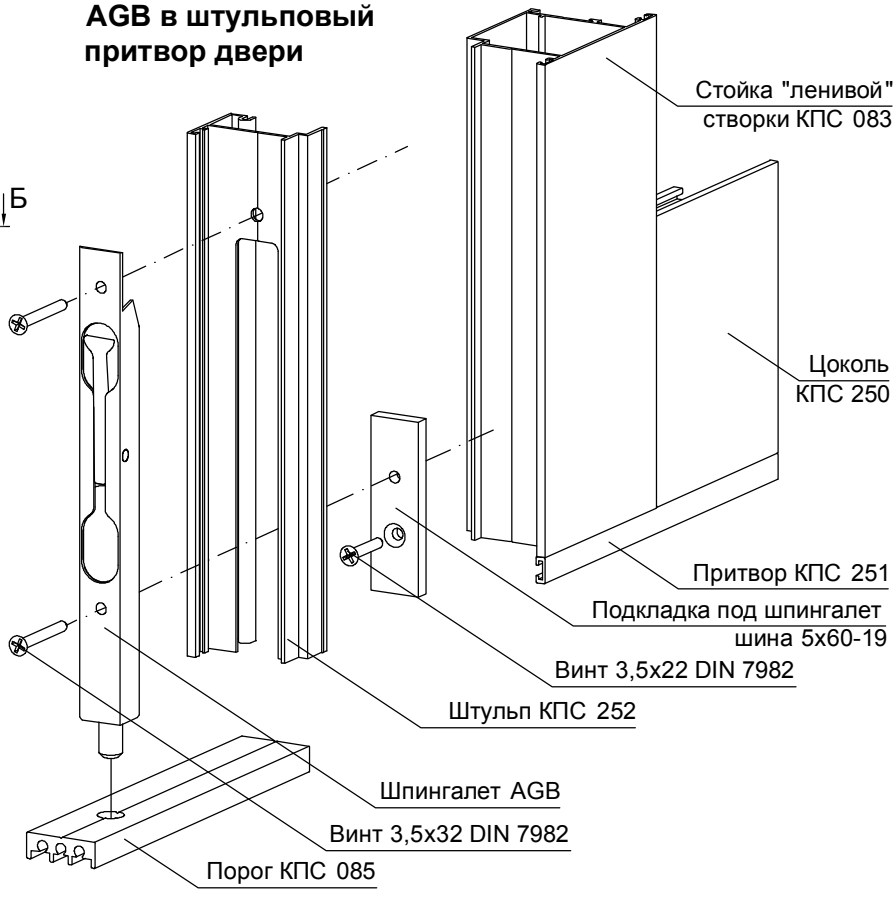

Установка внутренних накладных шпингалетов

Установка накладного шпингалета WALA SLIM

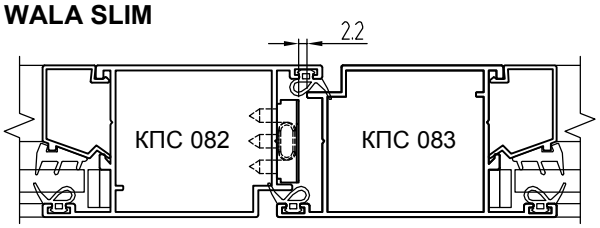

Установка накладного шпингалета арт. СТН-1702

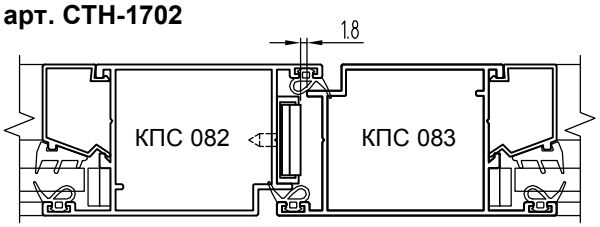

Установка накладного шпингалета FAPIM арт. 3712 (L=150 мм), арт. 3713 (L=440 мм)

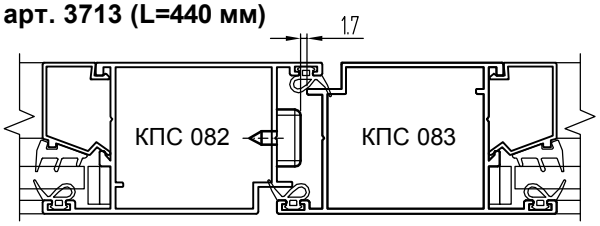

Шпингалет арт. СТН-1702

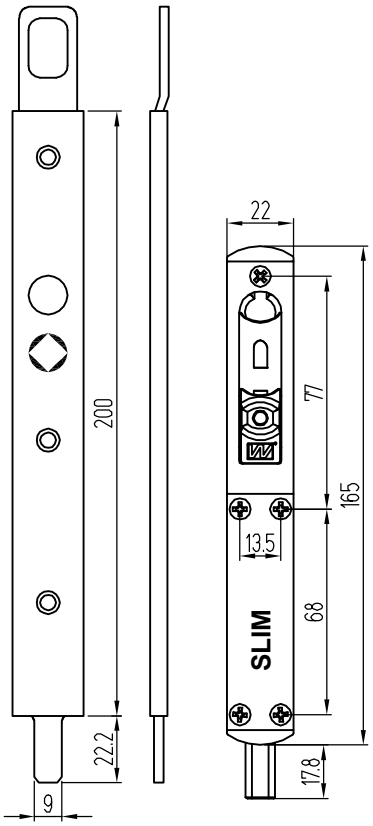

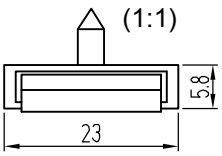

Шпингалет FAPIM арт. 3712, 3713 (1:1)

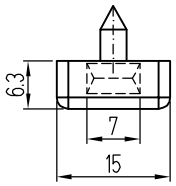

Шпингалет WALA SLIM (1:1)

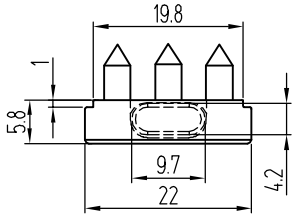

Установка шпингалета STUBLINA арт. 3066.00 на "рабочую" створку двухстворчатой двери

(открывание наружу)

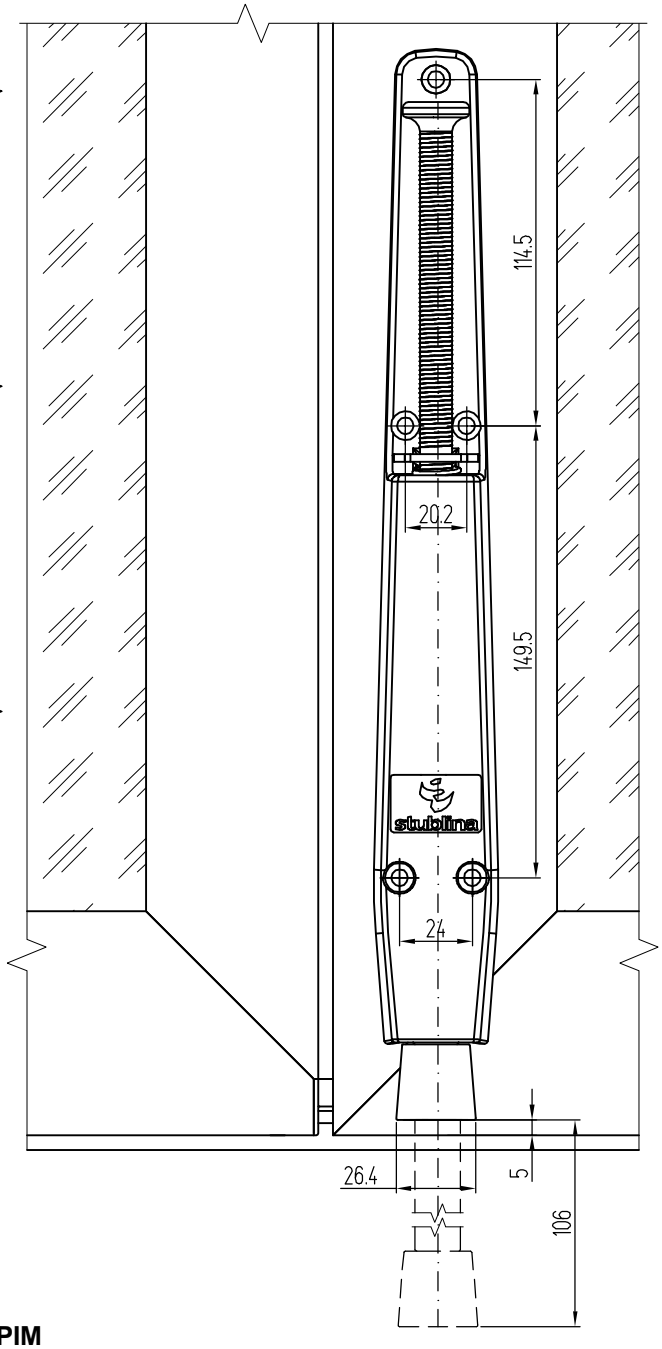

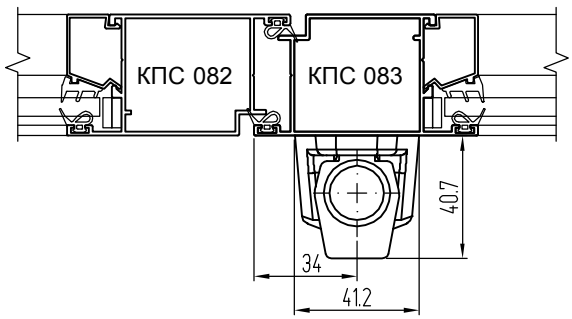

Примечание:
Данный шпингалет предназначен для фиксации створки двери в открытом положении. Прорезиненный наконечник, упираясь в пол, удерживает дверь. Нет необходимости устанавливать в полу ответную планку.

Установка шпингалетов GIESSE арт. 02180, 02181 на "ленивую" створку двухстворчатой бесштульповой двери (левая дверь, открывание наружу)

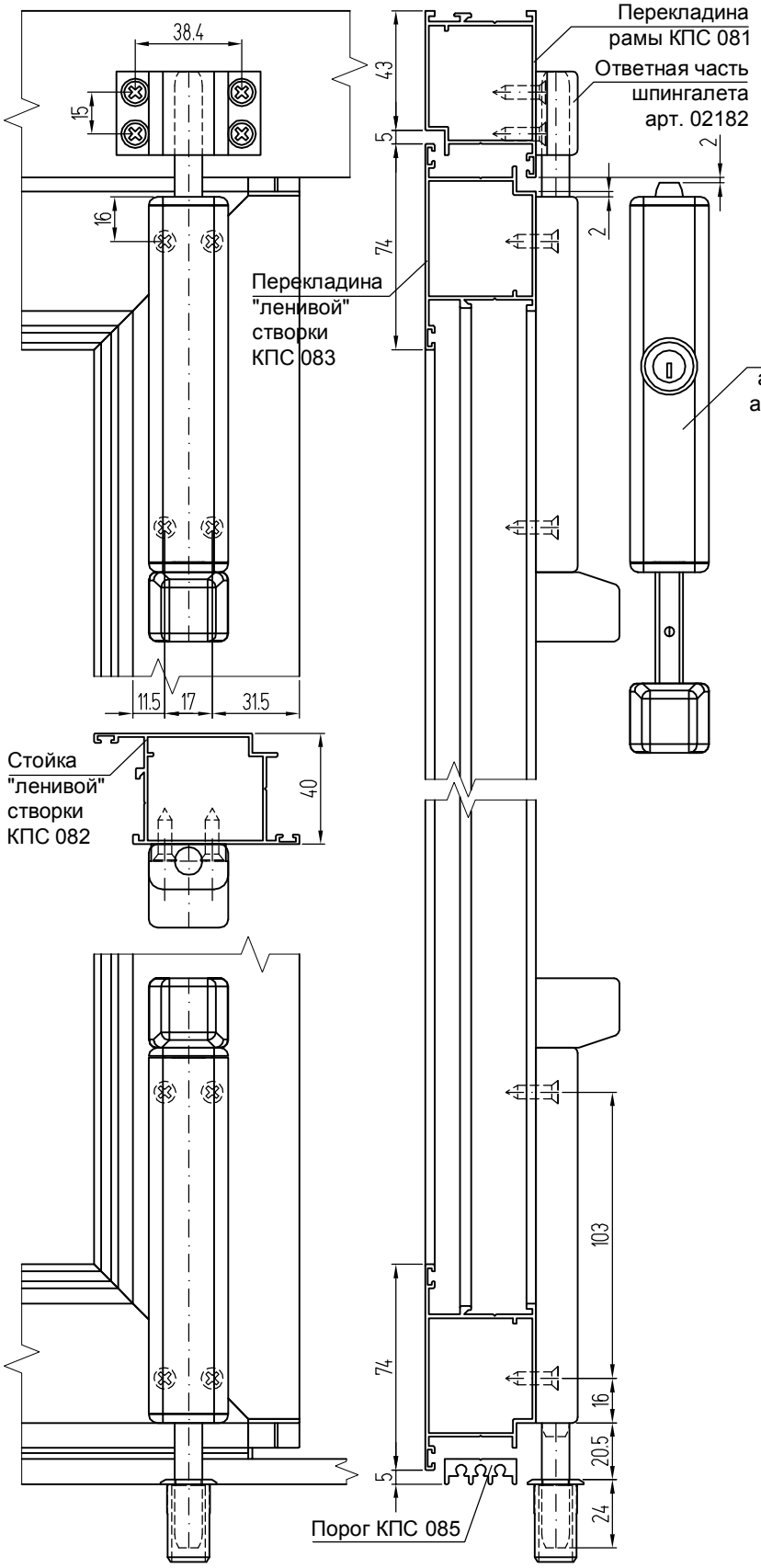

Шпингалет GIESSE арт. 02180, 02181 (1:2)

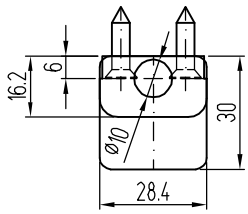

Схема расположения профилей "ленивой" створки бесштульповой двери
(открывание наружу, левая дверь)

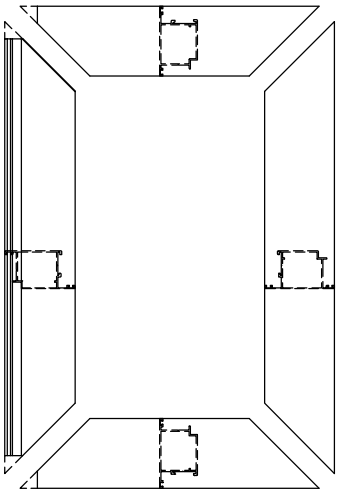

Обработка стойки "ленивой" створки КПС 082
(дверь с открыванием наружу)

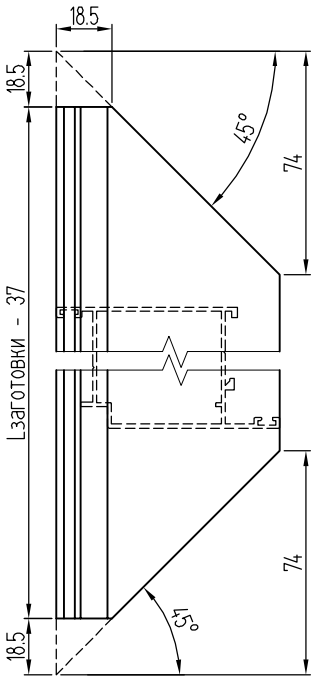

Обработка перекладины "ленивой" створки КПС 083
(дверь с открыванием наружу)

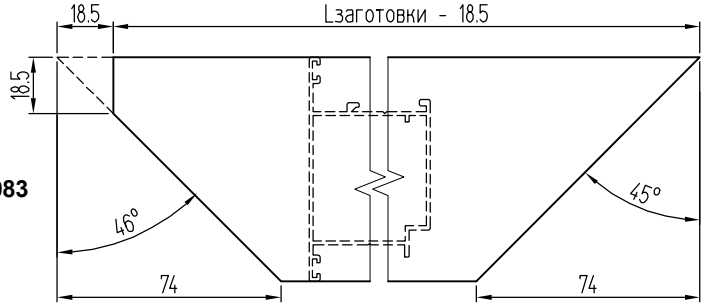

Вариант сборки угла "ленивой" створки бесштульповой двухстворчатой двери с применением заглушек КПП-42, КПП-42-1 и закладных КПС 807-23

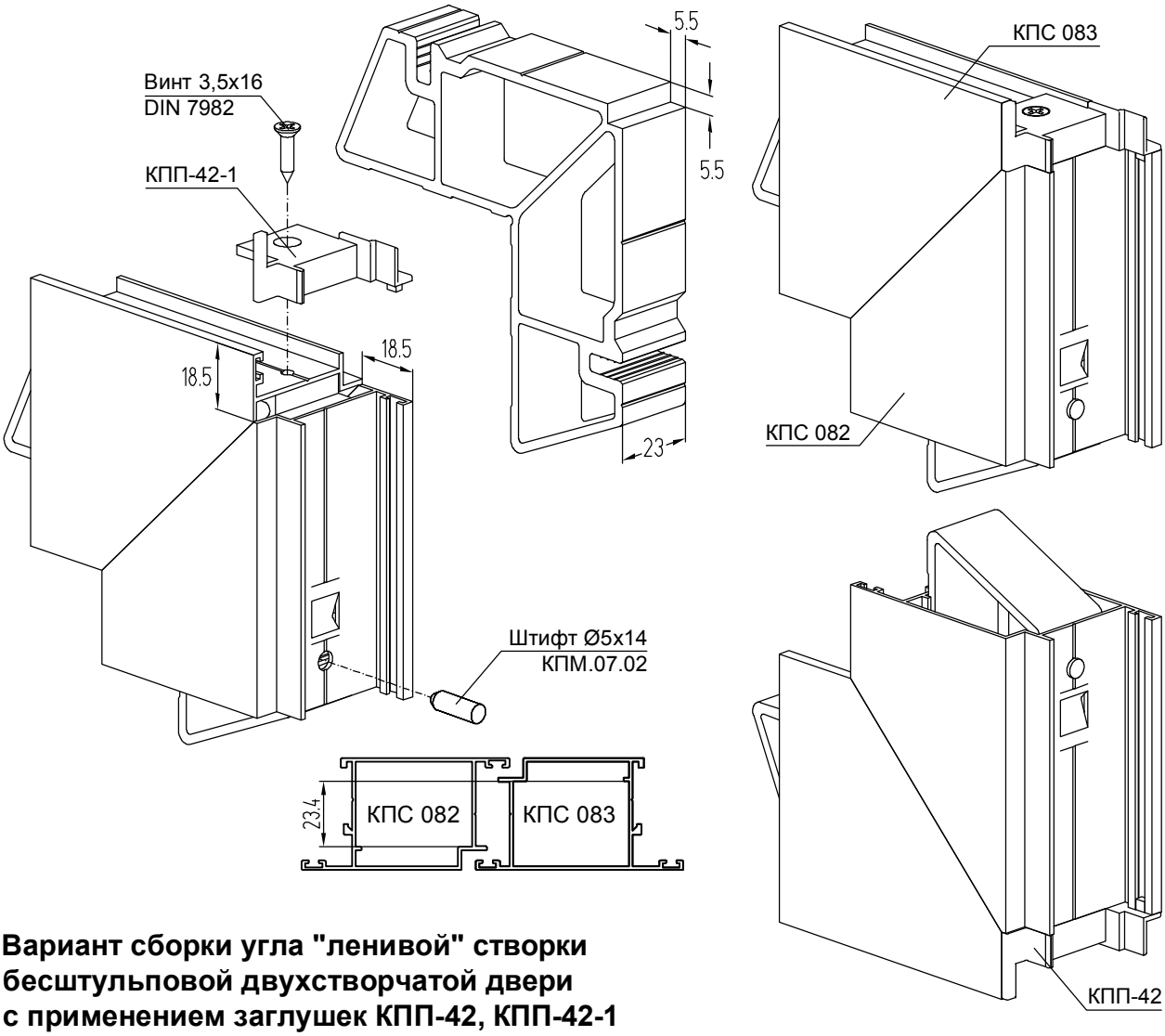

Вариант сборки угла "ленивой" створки бесштульповой двухстворчатой двери с применением заглушек КПП-42, КПП-42-1 и закладных КПС 807-37/30

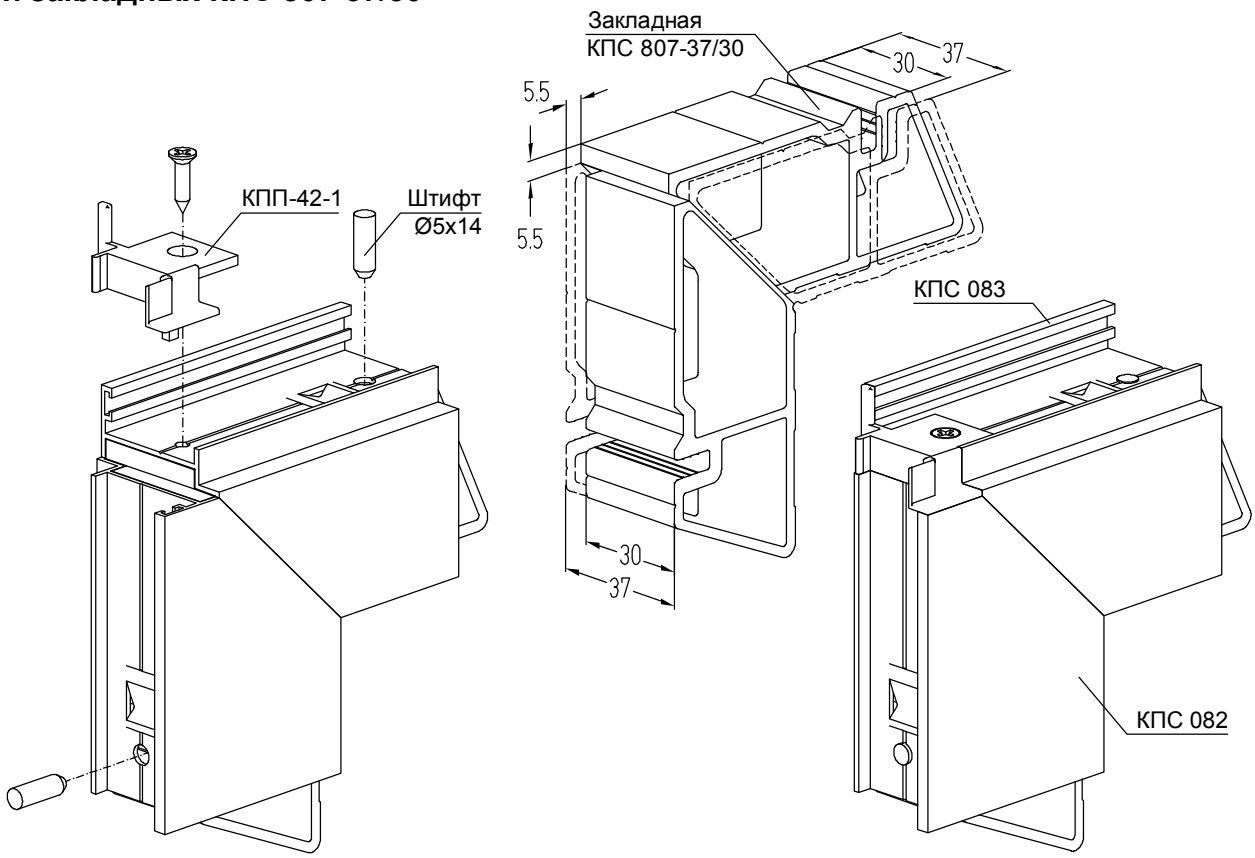

Установка притвора КПС 340 в створку двери без порога

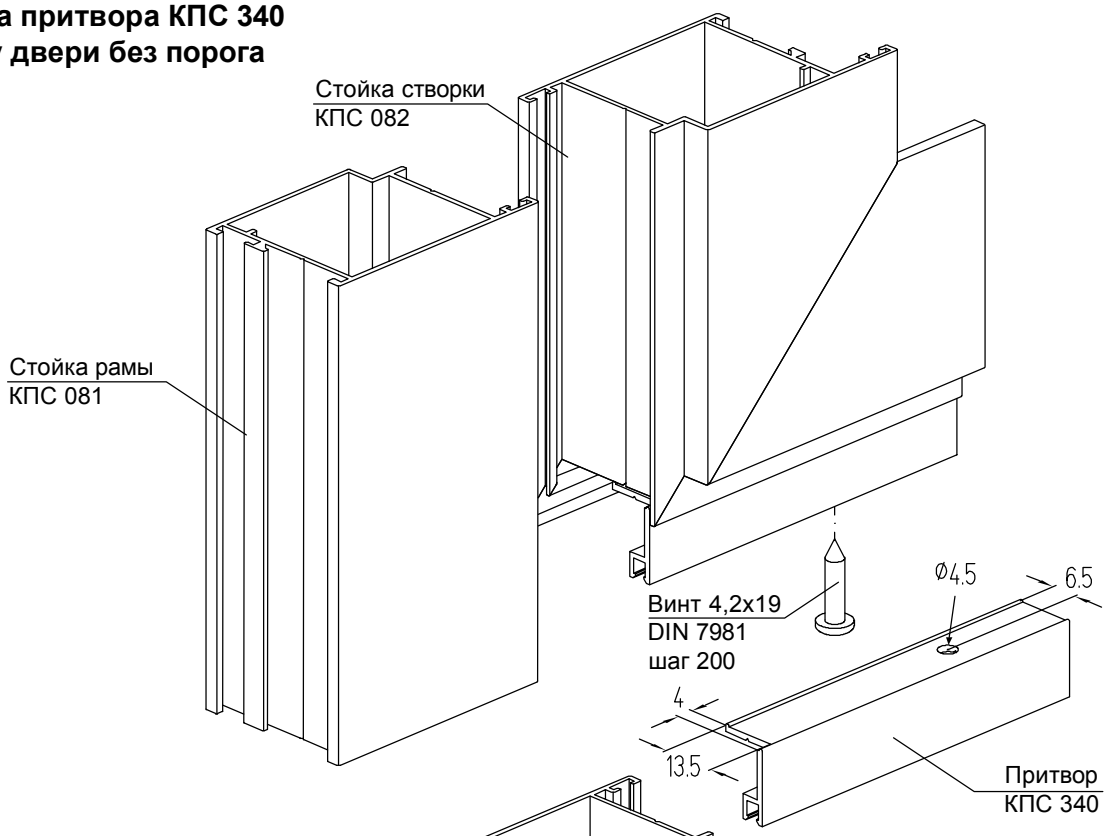

Узел соединения притвора КПС 251 со стойкой створки двери

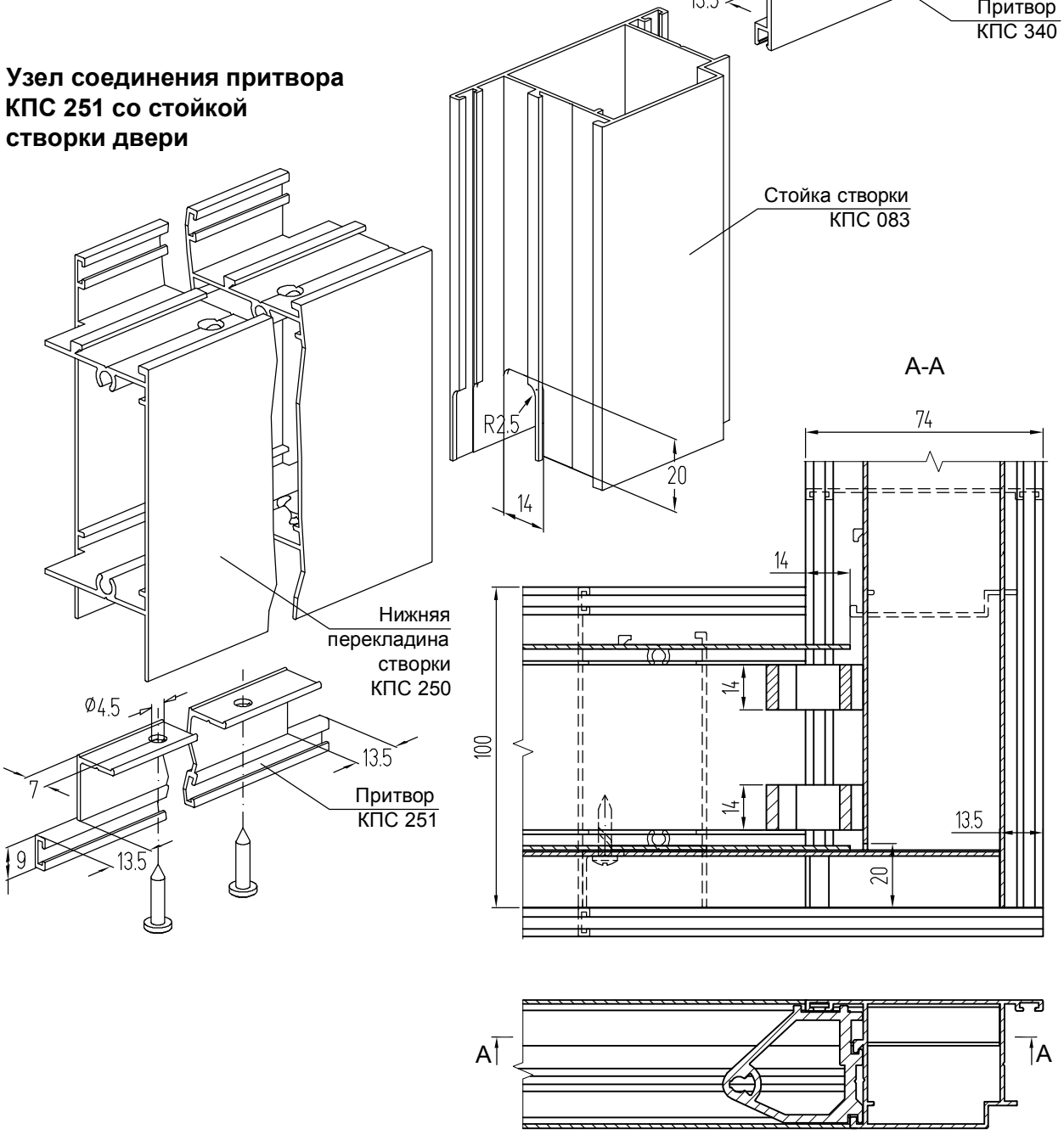

Схема установки дверных петель СТН-0611

Регулировку зазоров в горизонтальном направлении между дверным полотном и дверной рамой производить перемещением дверного полотна относительно верхней петли влево-вправо. Регулировку зазоров в вертикальном направлении производить перемещением дверного полотна с верхней и нижней петлями вверх-вниз относительно винтов крепления .

Порядок проведения работ по регулировке зазоров:

а) приоткрыть полотно двери ;
б) со стороны, противоположной месту крепления шарниров, шестигранным ключом или отверткой открутить винты крепления декоративной крышки ;
в) снять декоративные крышки ;
г) ослабить винты крепления петель ;
д) отрегулировать зазоры перемещением дверного полотна влево -вправо или вверх-вниз.

Петли СТН
Двухсекционные:
арт. СТН-0611, м/о 64,5 мм,
Трехсекционные:
арт. СТН-0611-10, м/о 64,5 мм,

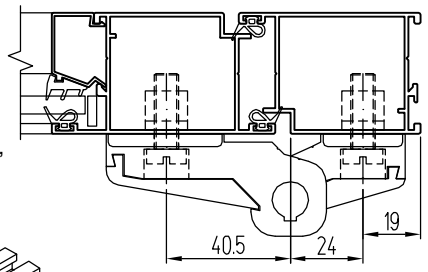

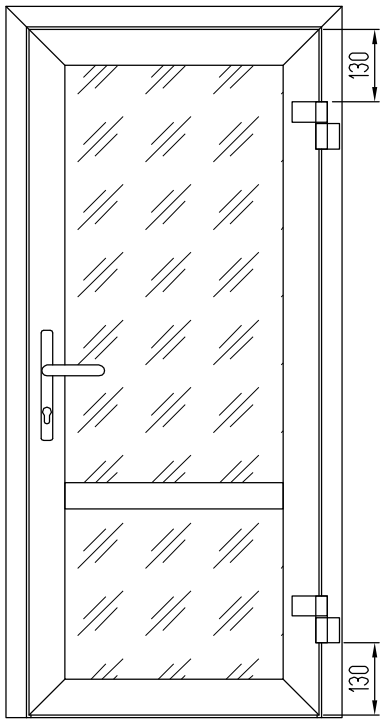

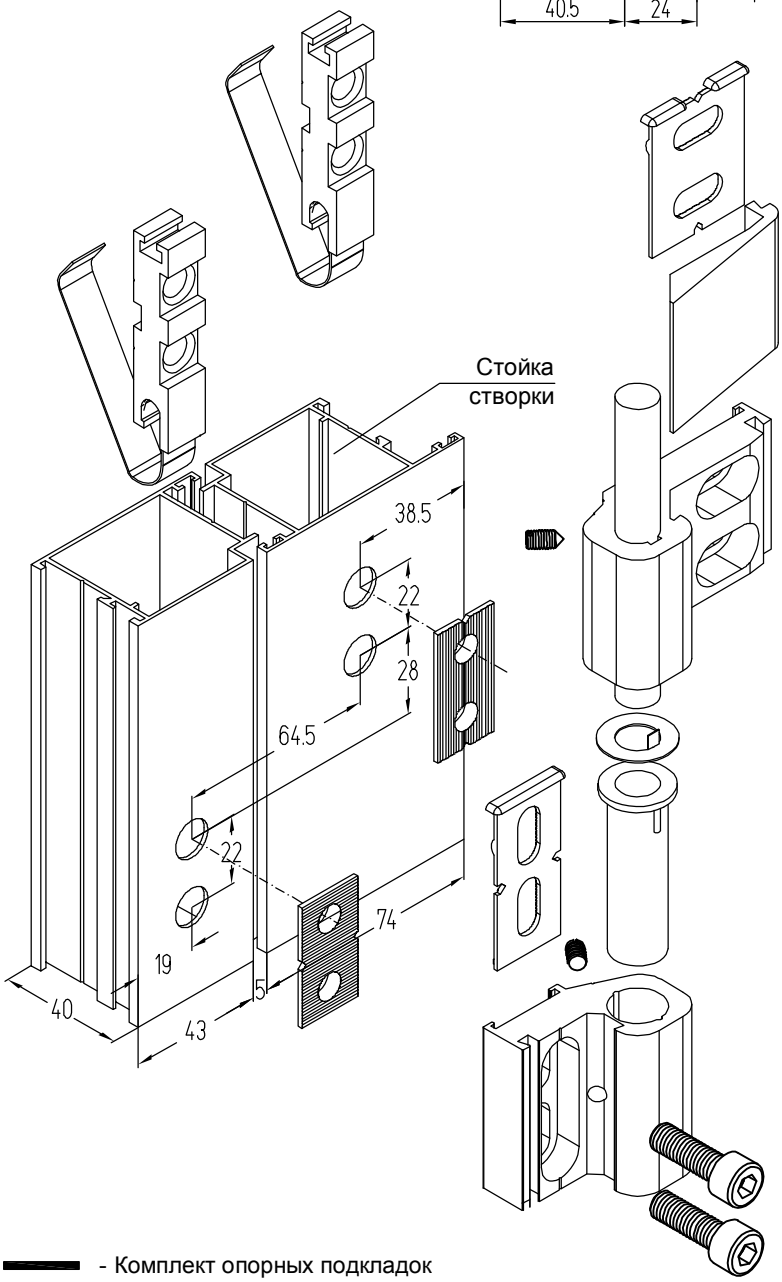

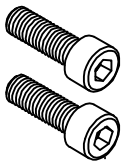

Схема установки подкладок

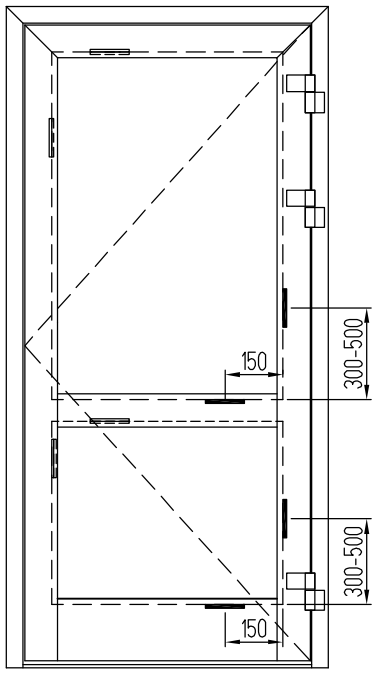

- Комплект опорных подкладок
- Комплект фиксирующих подкладок, закрепленных в проектном положении с помощью однокомпонентного атмосферостойкого силиконового герметика

Установка накладных петель

Варианты установки закладных 6620Vi и 6621Vi

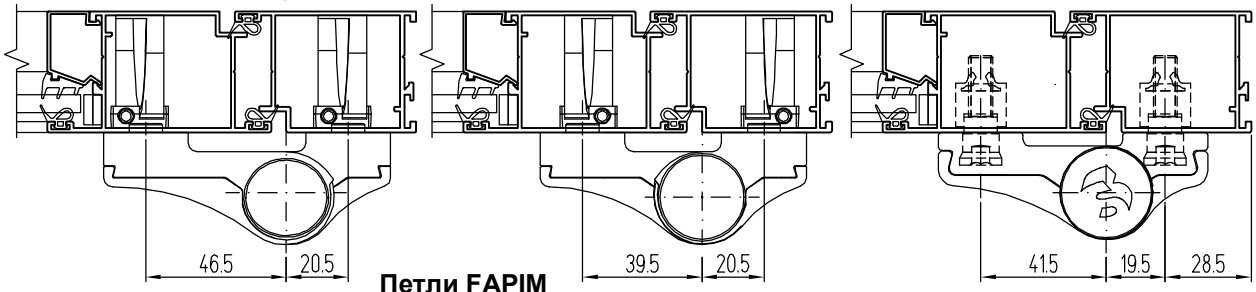

Петли FAPIM

Двухсекционные:
арт. 7010Vi, м/о 67 мм, арт. 7000Vi, м/о 60 мм,
компл. закладных арт. 6620Vi

Трехсекционные:
арт. 7013Vi, м/о 67 мм, арт. 7003Vi, м/о 60 мм,
компл. закладных арт. 6621Vi

Петли Studlina

Трехсекционные:
арт. 2108.00, м/о 61 мм,
компл. закладных арт. 2150.95

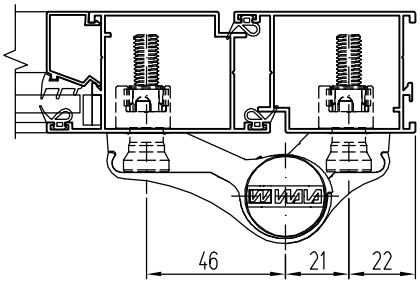

Петли WALA

Двухсекционные :
арт. WX8010456X, м/о 67 мм,
компл. закладных арт. WX80SU4700

Трехсекционные :
арт. WX8010457X, м/о 67 мм,
компл. закладных арт. WX80SU4710

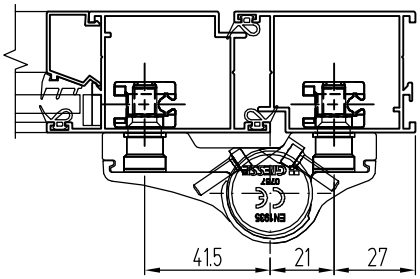

Петли GIESSE Domina Classic

Двухсекционные: арт. 06170, м/о 62,5 мм,
комплект закладных арт. 05200000N

Трехсекционные: арт. 06171, м/о 62,5 мм,
комплект закладных арт. 05201000N

Обработка стоек под петли арт. 7010Vi

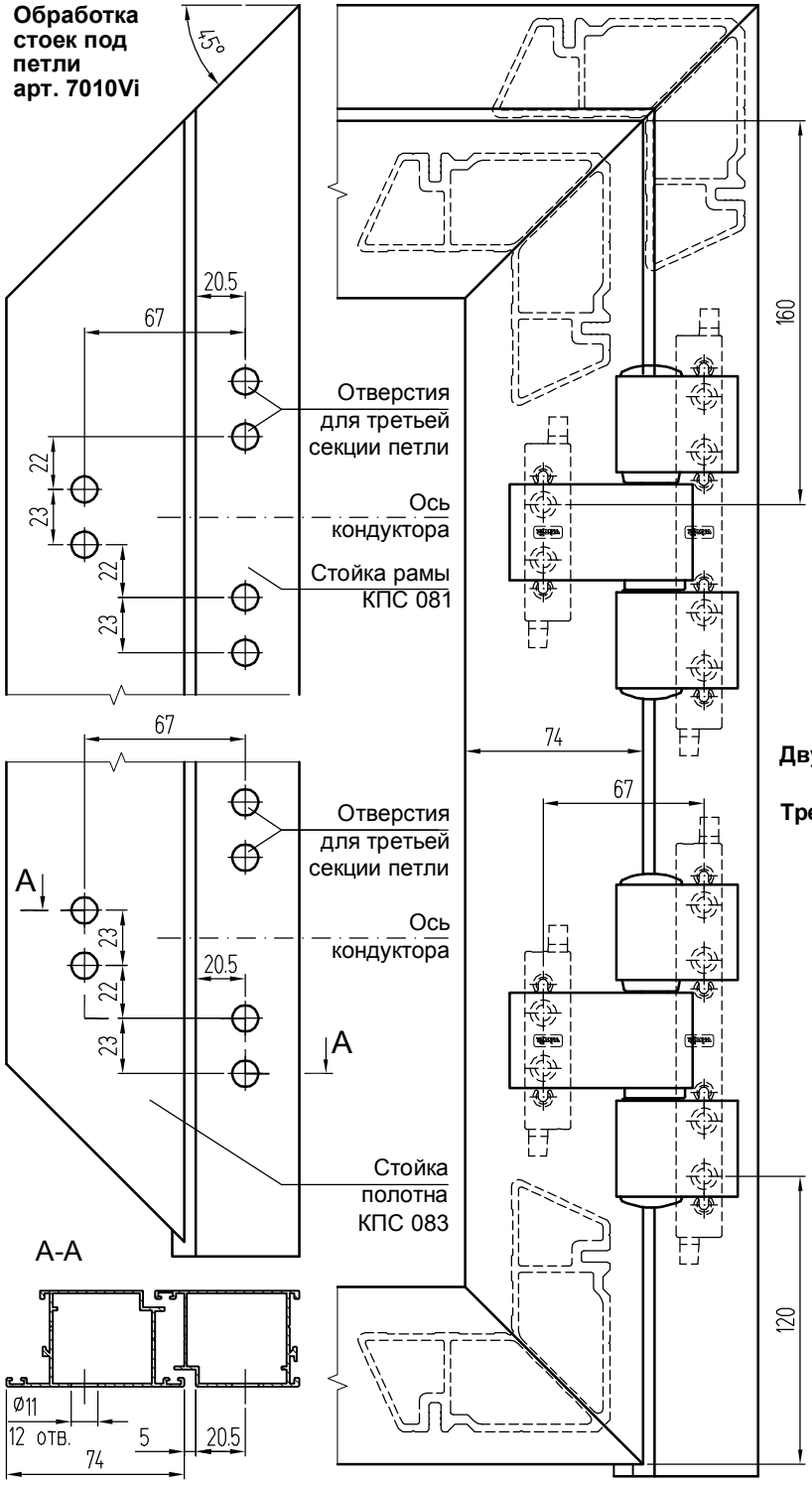

Обработка стоек под петли WALA арт. WX8010457X

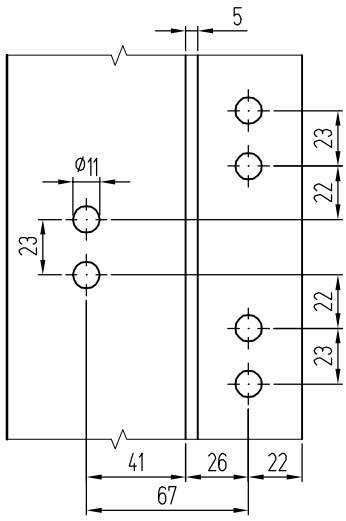

Узел врезки замка KALE 253 с цилиндровым механизмом и падающим ригелем (для дверей с нажимным гарнитуром)

Цилиндровые механизмы

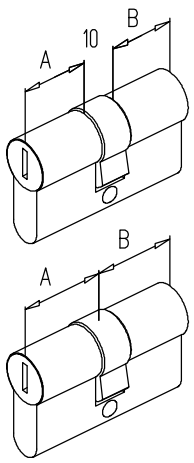

ЦИЛИНДРЫ ЗАМКОВ ICSA

№	Артикул	Формула цилиндра
1	150.54A	27 + 27
2	150.58A	27 + 31
3	150.60A	30 + 30
4	150.65A	30 + 35
5	150.70A	35 + 35

ЦИЛИНДРЫ ЗАМКОВ FAPIM

№	Артикул	Формула цилиндра
1	2755BB	30 + 30
2	2755BC	30 + 35
3	2755CC	35 + 35

ЦИЛИНДРЫ ЗАМКОВ Stublina

№	Артикул	Формула цилиндра
1	5052.00.520	31 + 31
2	5053.00.520	31 + 35
3	5063.00.520	35 + 35

ЦИЛИНДРЫ ЗАМКОВ CIESSE

№	Артикул	Формула цилиндра
1	07675	27 + 27
2	07680	31 + 31
3	07682	35 + 35

ЦИЛИНДРЫ ЗАМКОВ BKS

№	Артикул	Формула цилиндра
1	B 8800 0701	31 + 31
2	B 8800 0702	31 + 35
3	B 8800 0710	35 + 35

ЦИЛИНДРЫ ЗАМКОВ KALE

№	Артикул	Формула цилиндра
1	KALE 164 GN	26 + 10 + 26
2	KALE 164 GN	26 + 10 + 30
3	KALE 164 GN	30 + 10 + 30

Установка замков

Комплекты замков KALE

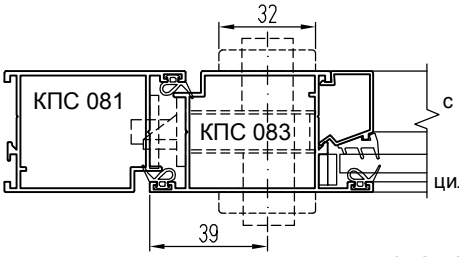

Замок с фалевой защелкой ,
E=30 мм, арт. KALE 153-30,
с гарнитуром нажимным CTH-055-13
или CTH-1615-13 (246x32),
CTH-1700-13 (240x24),
цилиндр замка - KALE 164GN 26/10/26
Замок с роликом ,
E=30 мм, арт. KALE 155-30
с накладками на цилиндр замка KALE, арт. 503
цилиндр замка - 27/27

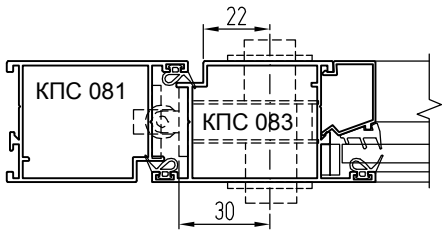

Комплекты замков KALE

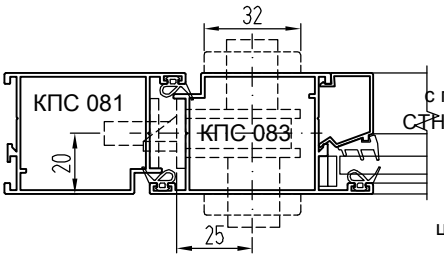

Замок с фалевой защелкой ,
E=25 мм, арт. KALE 253-25,
с гарнитуром нажимным CTH-055-13 или
CTH-1615-13 (246x32), CTH-1700-13 (240x24)
Замок с роликом ,
E=25 мм, арт. KALE 255-25
с накладками на цилиндр замка,
цилиндр замка - KALE 164GN 26/10/26

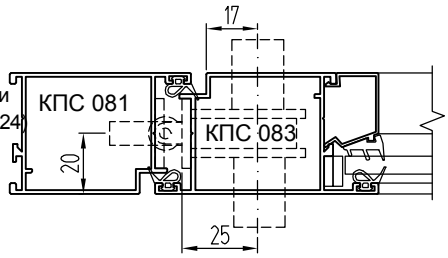

Комплект замка FAPIM

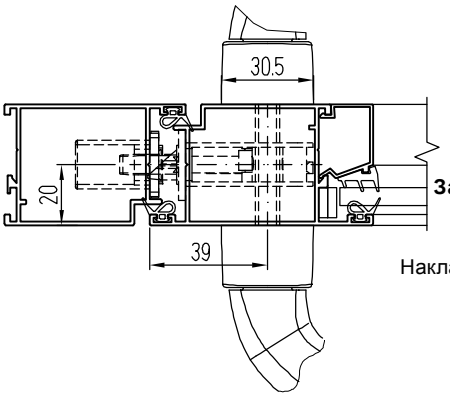

Замок с фалевой защелкой ,
E=30 мм, арт. 2501B,
с ручкой-защелкой, арт. 2051i или
Замок с роликом , E=30 мм, арт. 2501R
Ответная часть ригеля и
защелки замка, арт. 2618
Накладка на цилиндр замка, арт. 2100B x 2 шт.
Цилиндр замка 30/30, арт. 2755BB

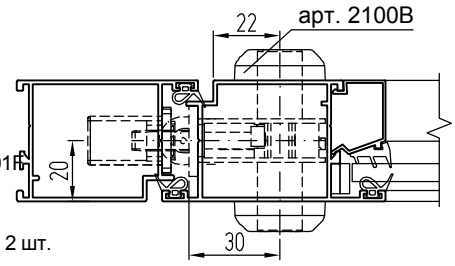

Комплект замка Stublina

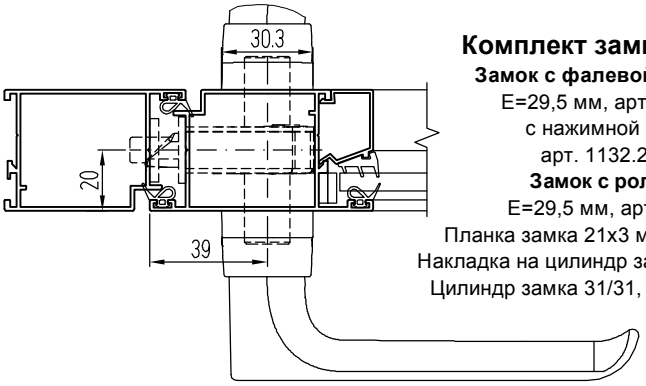

Замок с фалевой защелкой,
E=29,5 мм, арт. 3021.24,
с нажимной ручкой,
арт. 1132.20 или
Замок с роликом ,
E=29,5 мм, арт. 3031.24
Планка замка 21x3 мм, арт. 3016.10
Накладка на цилиндр замка, арт. 1012.00
Цилиндр замка 31/31, арт. 5052.00.520

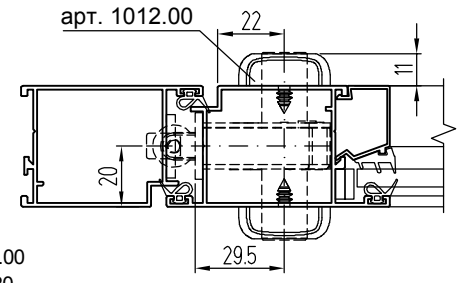

Комплект замка KFV

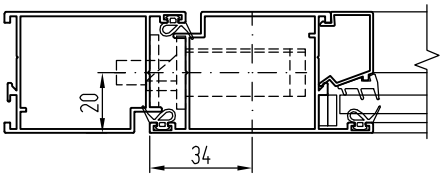

Замок с фалевой
защелкой 49N PZV,
E=25 мм, арт. 3292771, или
Замок с роликом 51 PZ,
E=25 мм, арт. 3274459
Планка замка KFV
24x3 мм, арт. 3100403

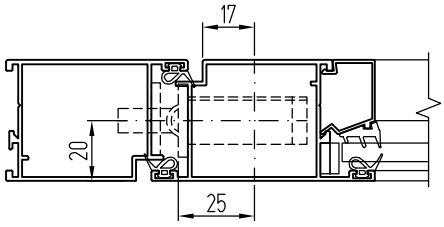

Комплект замка GIESSE

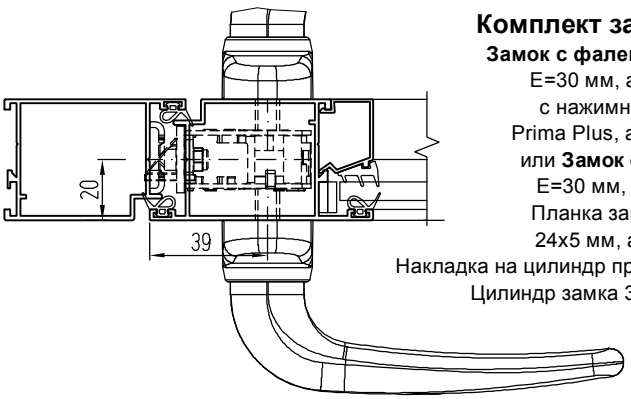

Замок с фалевой защелкой ,
E=30 мм, арт. 04614,
с нажимной ручкой
Prima Plus, арт. 02792***
или **Замок с роликом** ,
E=30 мм, арт. 04617
Планка замка U-обр,
24x5 мм, арт. 04860
Накладка на цилиндр профильный, арт. 07058N
Цилиндр замка 31/31, арт. 07680

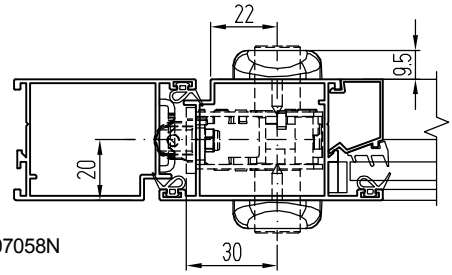

Основные применяемые дверные замки

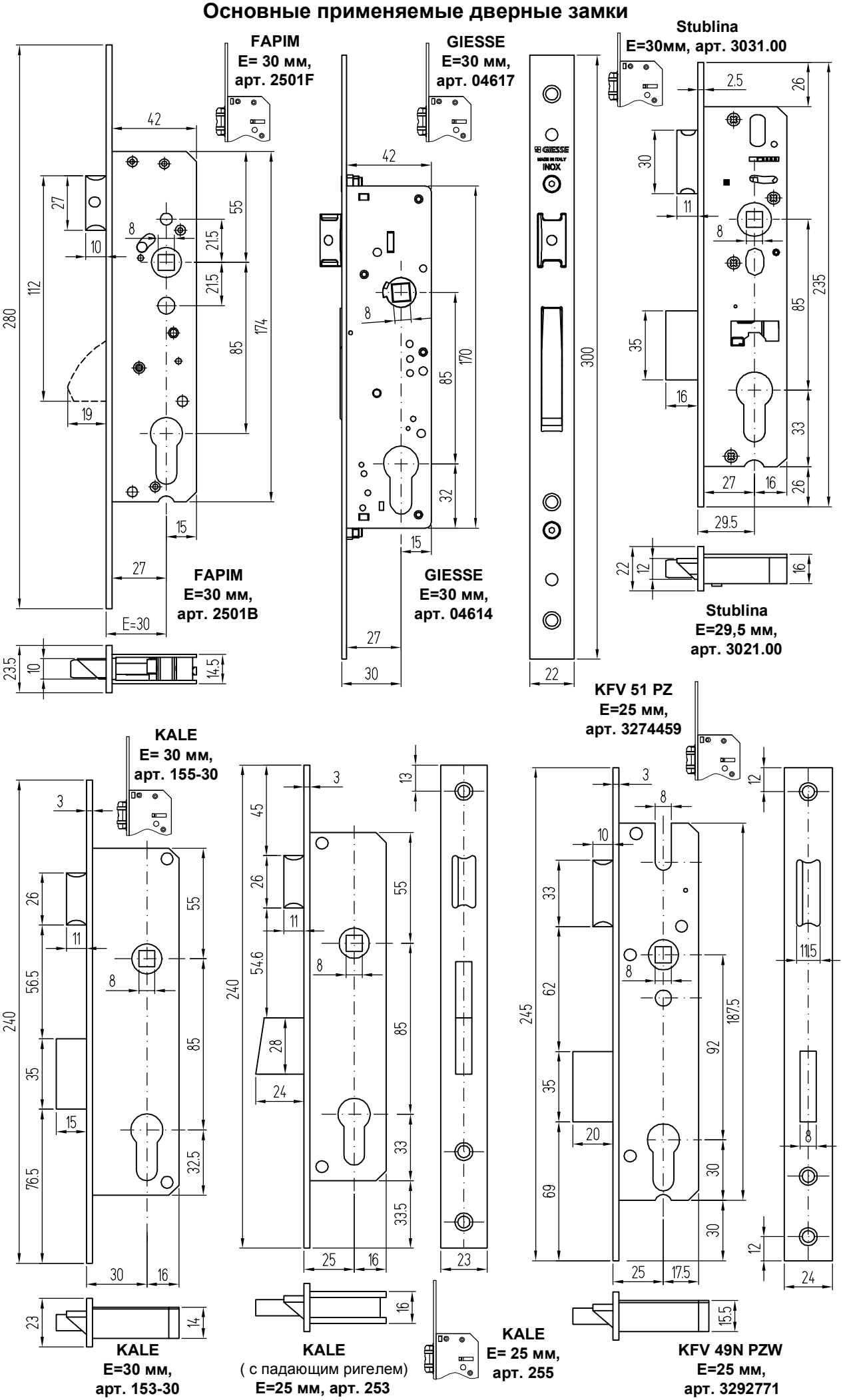

Сборка рамы одностворчатой раздвижной двери, установка притворов КПС 334 и КПС 339, направляющей (спейсер-24)

Обработка притворов КПС 334

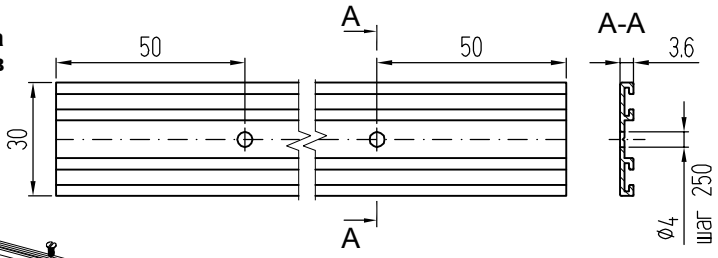

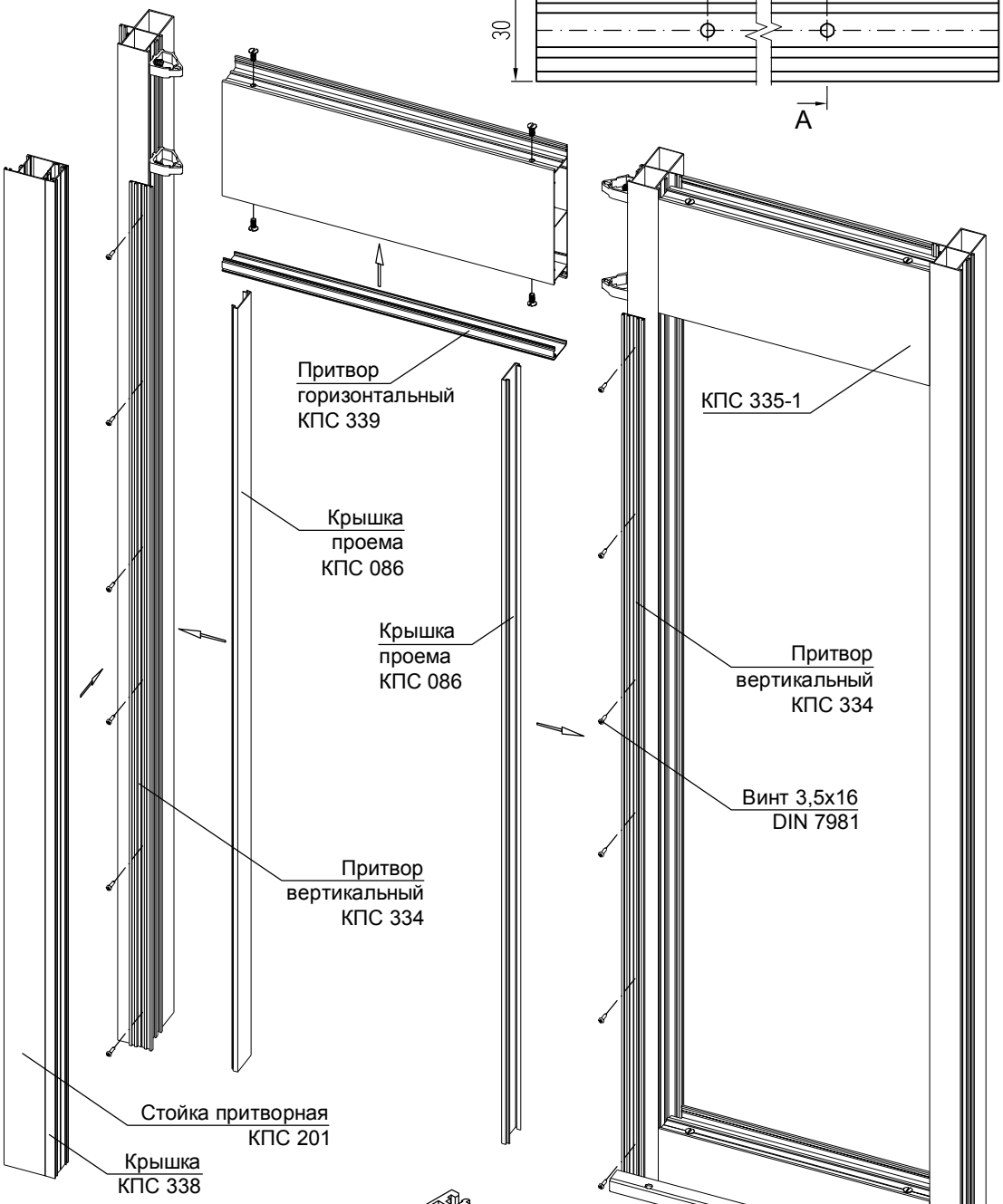

Установка притвора КПС 337 (крышки КПС 086) в створку

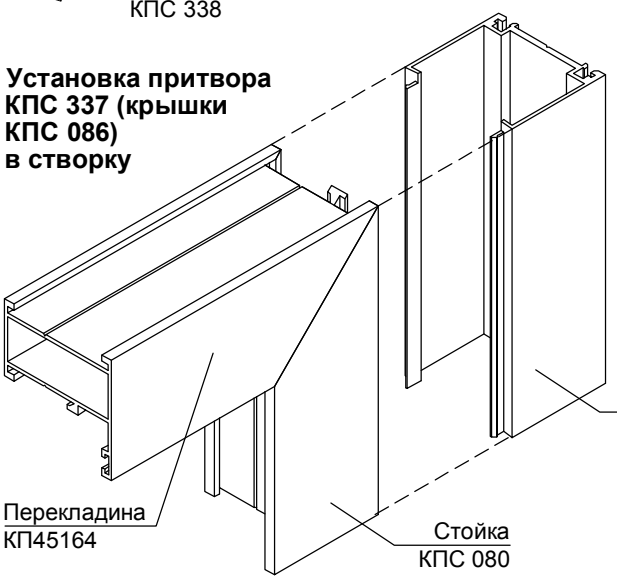

Обработка притвора КПС 337

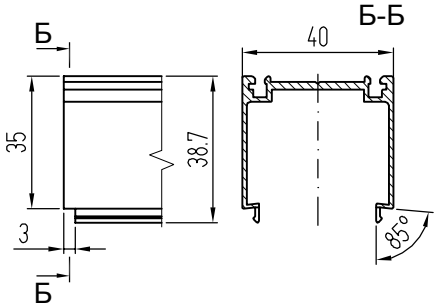

Примечание:
Обработка крышки КПС 086 выполняется аналогично обработке притвора КПС 337.

Установка вставки раздвижной двери КПМ.40.01 для соединения притворной стойки КПС 201 и стойки рамы КПС 073

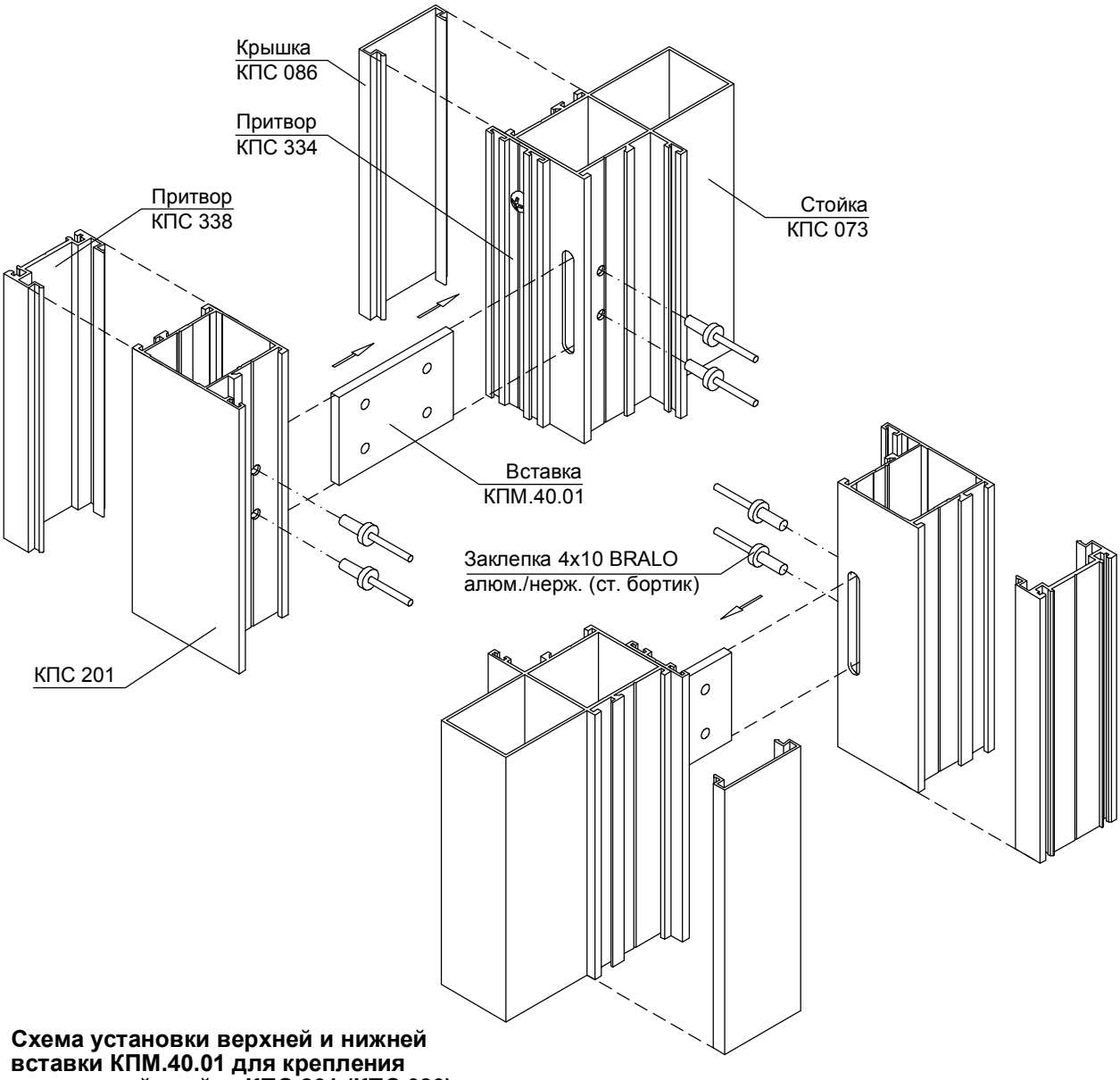

Схема установки верхней и нижней вставки КПМ.40.01 для крепления притворной стойки КПС 201 (КПС 080)

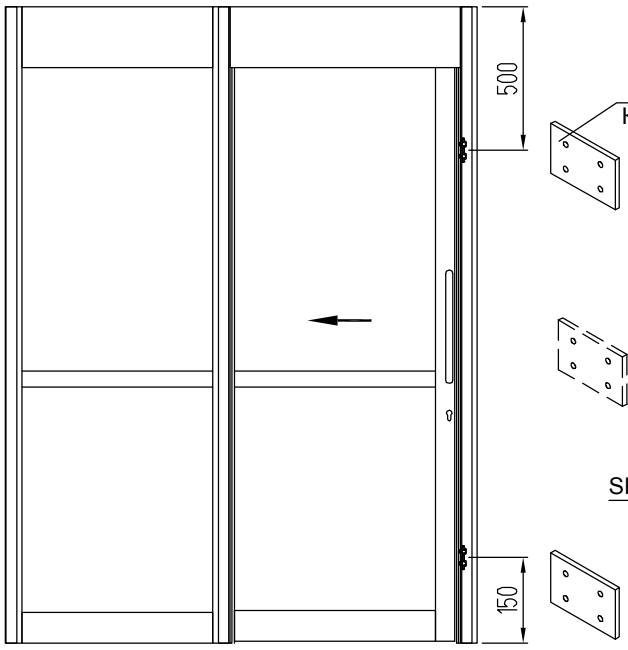

Примечание:
При высоте створки более 2000 мм установить дополнительную (третью) вставку КПМ.40.01.

Узел крепления направляющей створки раздвижной двери

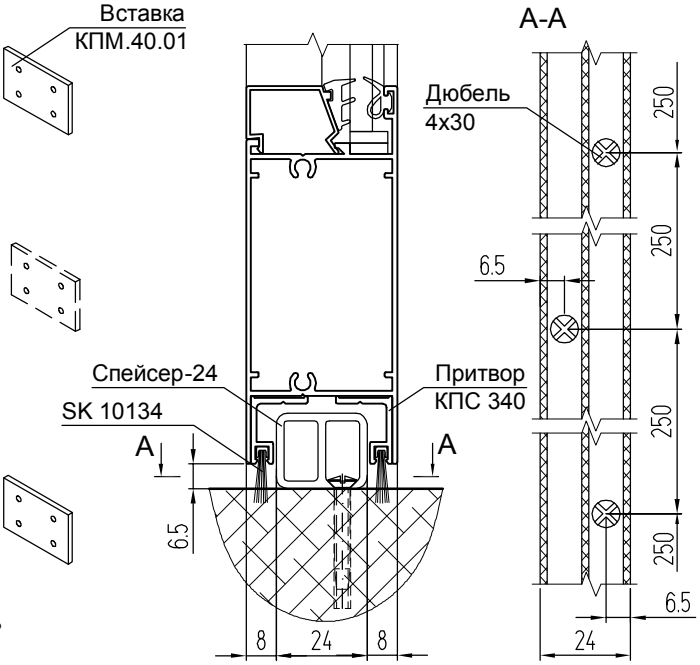

Установка вставки раздвижной двери КПМ.40.01 для соединения притворной стойки КПС 201 и стойки рамы КПС 073

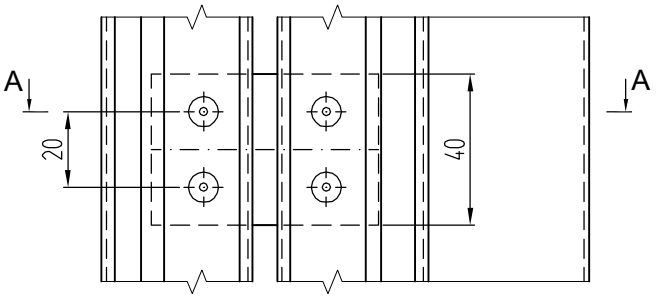

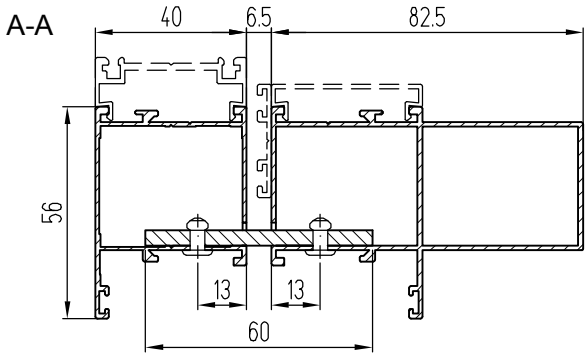

Вставка КПМ.40.01

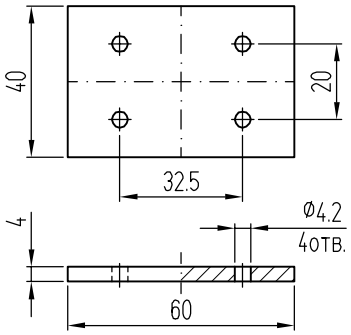

Обработка стойки рамы КПС 073 под вставку КПМ.40.01

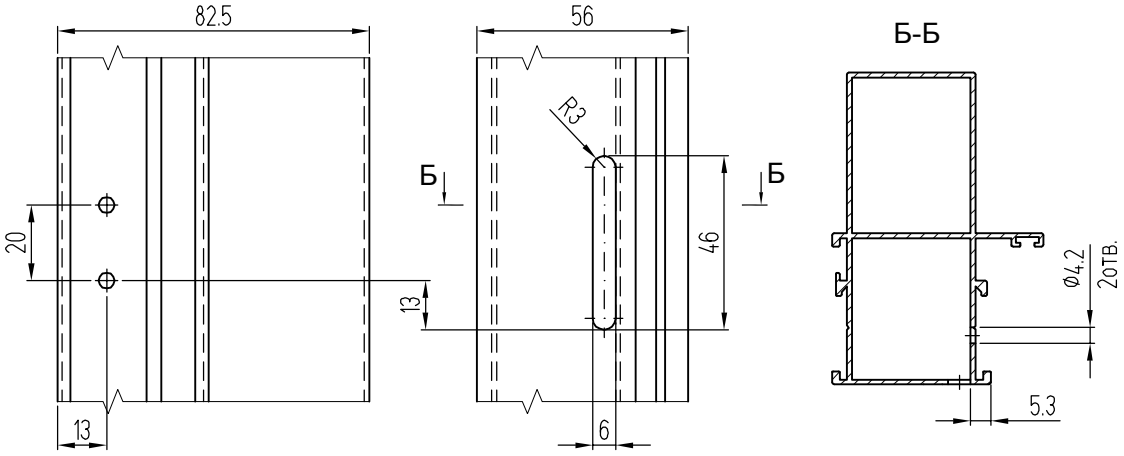

Обработка притворной стойки КПС 201 под вставку КПМ.40.01

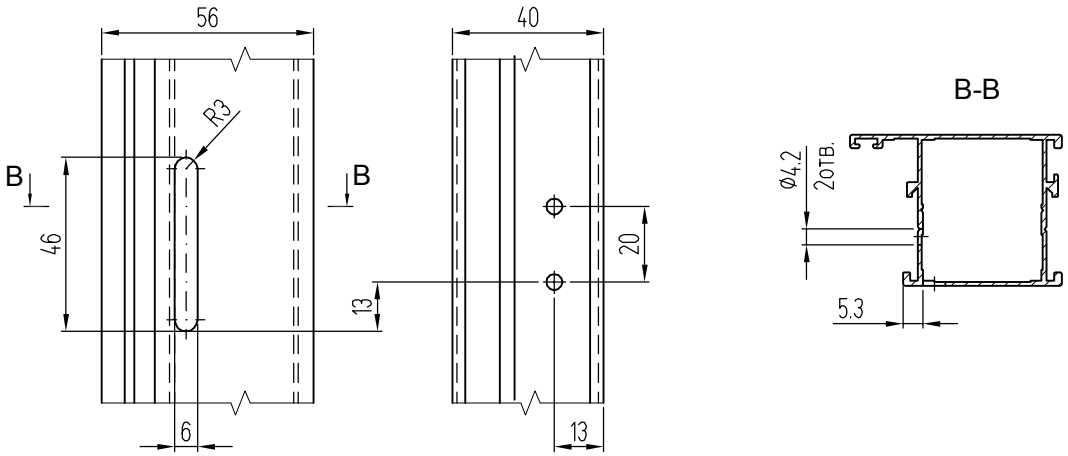

Соединение притвора КПС 340 со стойкой полотна двери КПС 336 и нижней перекладиной КПС 250 со стороны "глухой" части раздвижной двери

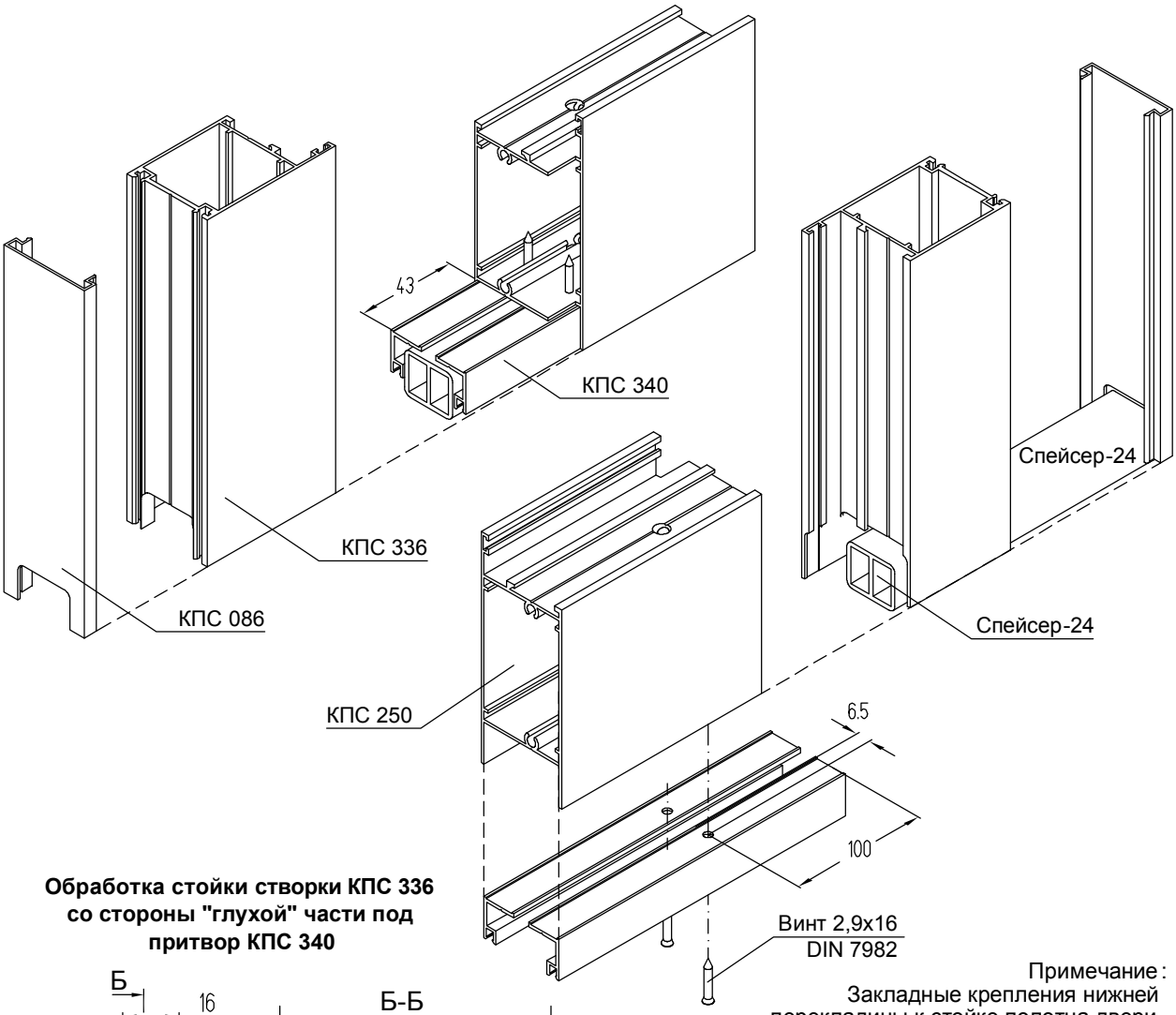

Примечание:
Закладные крепления нижней перекладины к стойке полотна двери условно не показаны .

Обработка стойки створки КПС 336 со стороны "глухой" части под притвор КПС 340

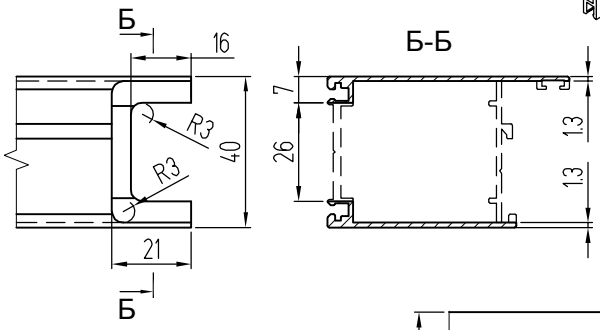

Обработка вертикальной крышки стойки створки КПС 086

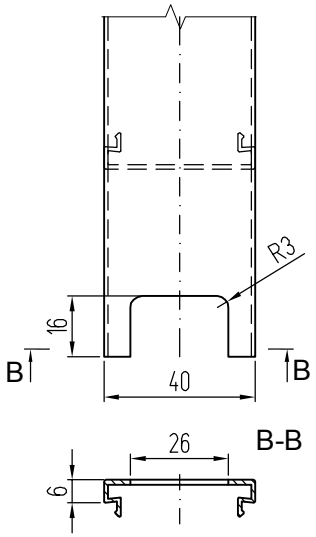

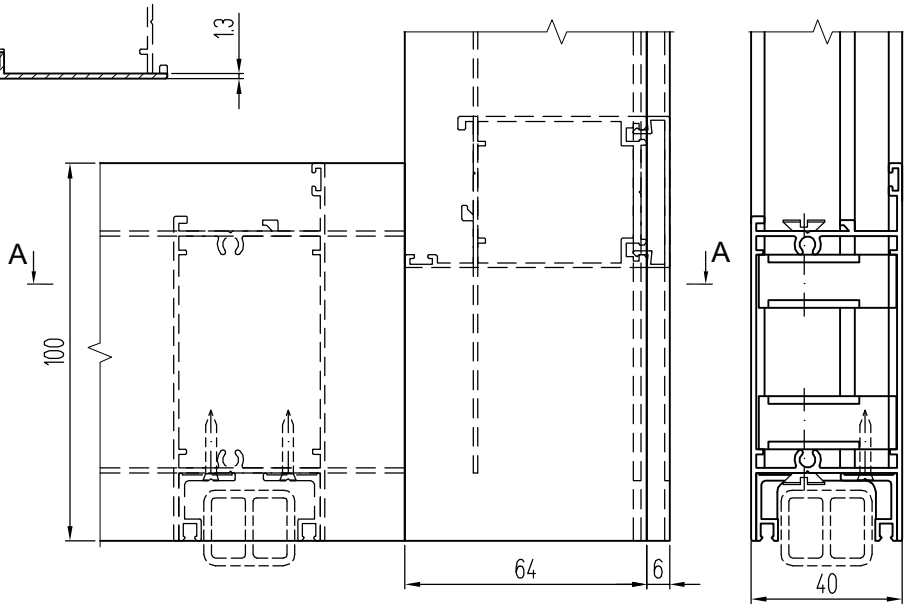

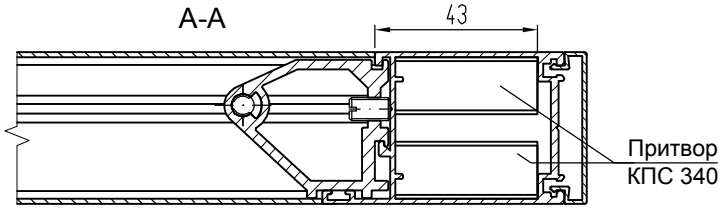

Соединение притвора КПС 340 со стойкой полотна двери КПС 336 и нижней перекладиной КПС 250 со стороны притвора раздвижной двери

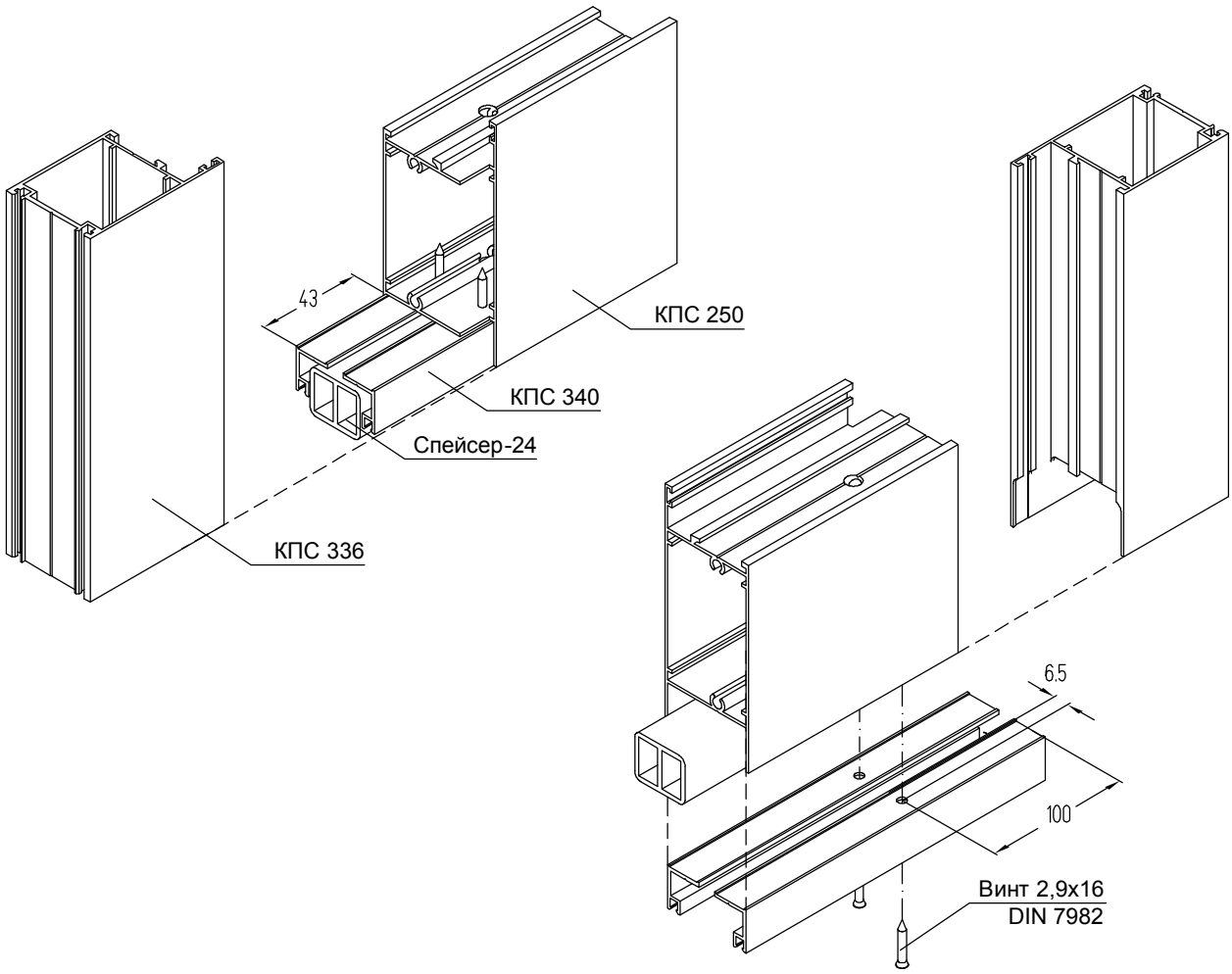

Примечание:
Закладные крепления нижней перекладины к стойке полотна двери условно не показаны .

Обработка стойки створки КПС 336 со стороны притвора под притвор КПС 340

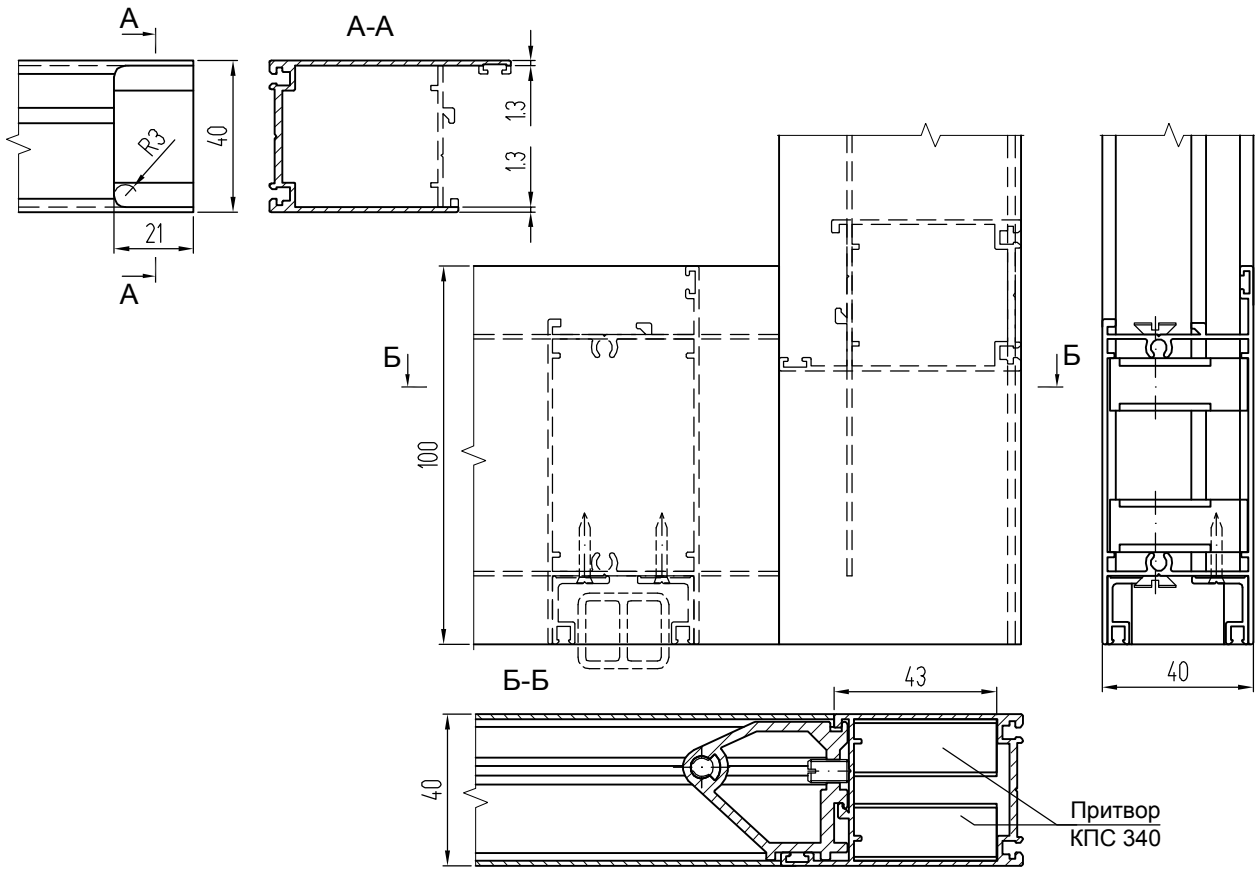

Установка шпингалета СТН-0827 в стойку створки раздвижной двери КПС 336

Примечание:
В стойке полотна выполнить отверстия под крепление шпингалета по месту.

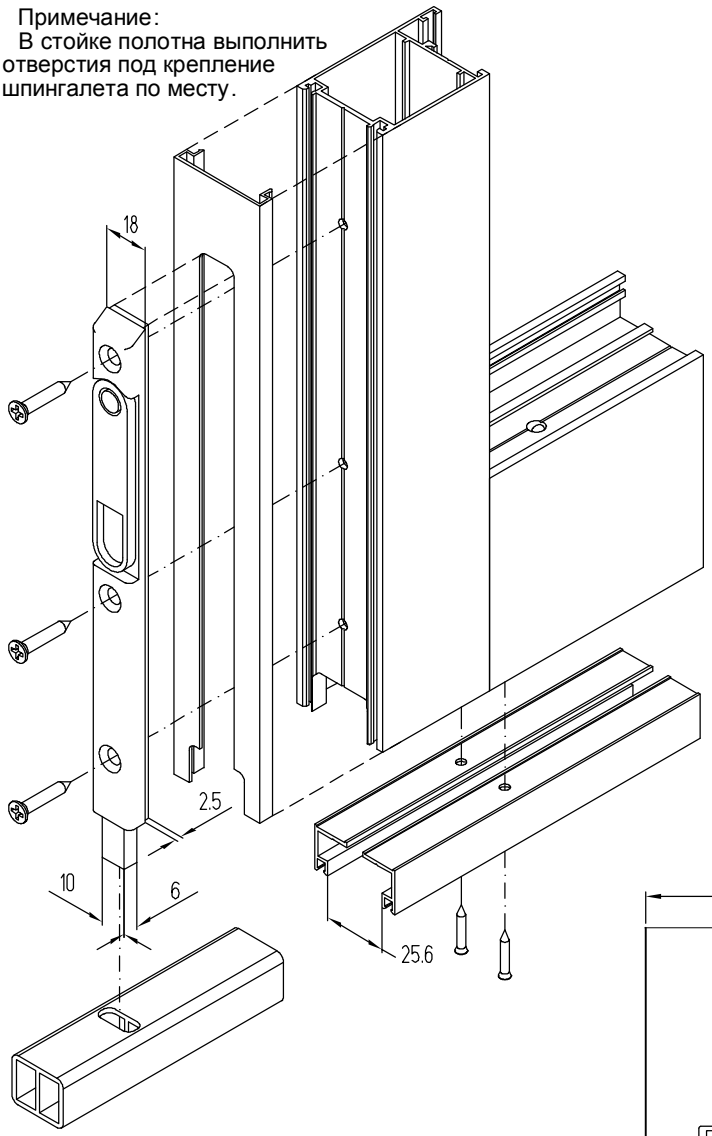

Обработка направляющей (спейсер-24) под шпингалет СТН-0827

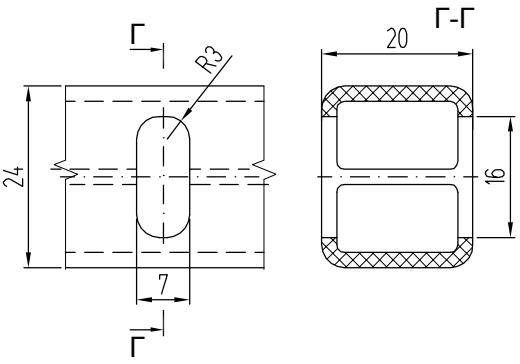

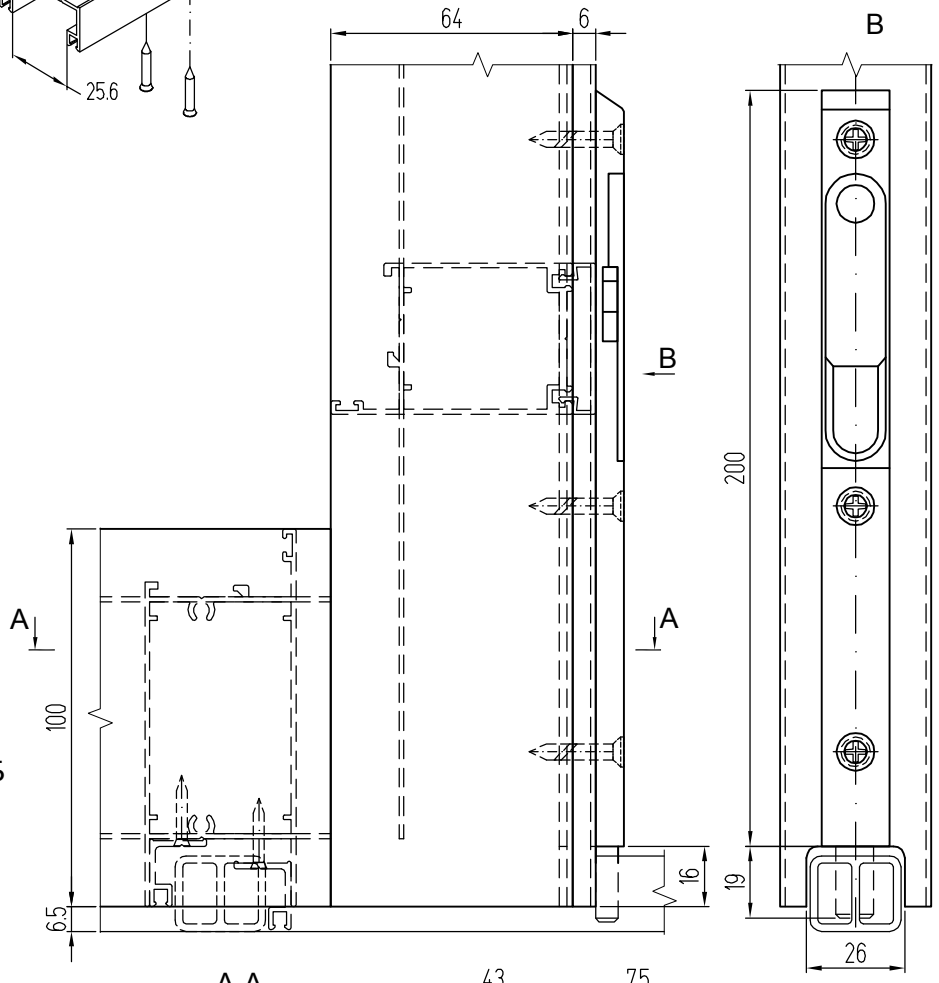

Обработка крышки стойки створки КПС 086 под шпингалет СТН-0827

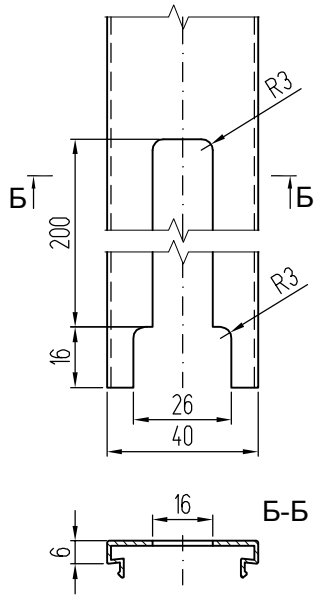

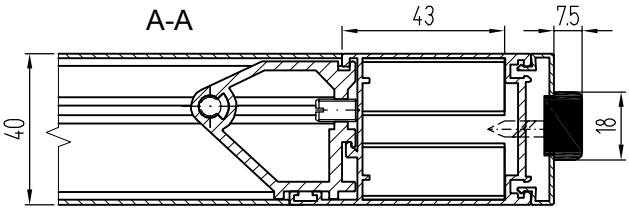

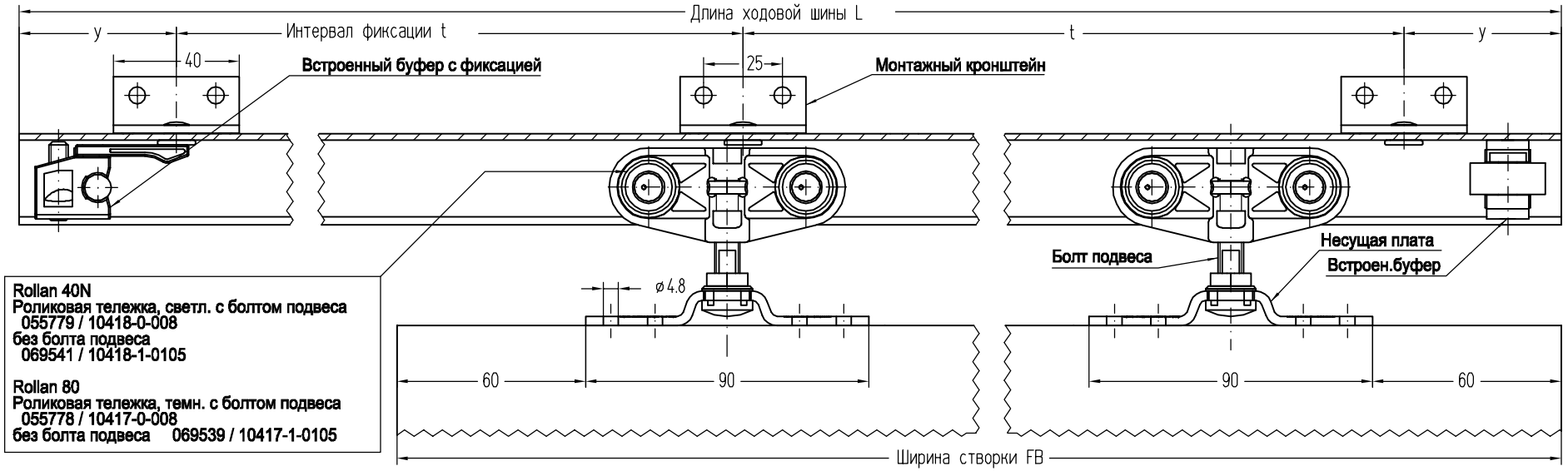

Rollan 40N
Роликовая тележка, светл. с болтом подвеса
055779 / 10418-0-008
без болта подвеса
069541 / 10418-1-0105

Rollan 80
Роликовая тележка, темн. с болтом подвеса
055778 / 10417-0-008
без болта подвеса 069539 / 10417-1-0105

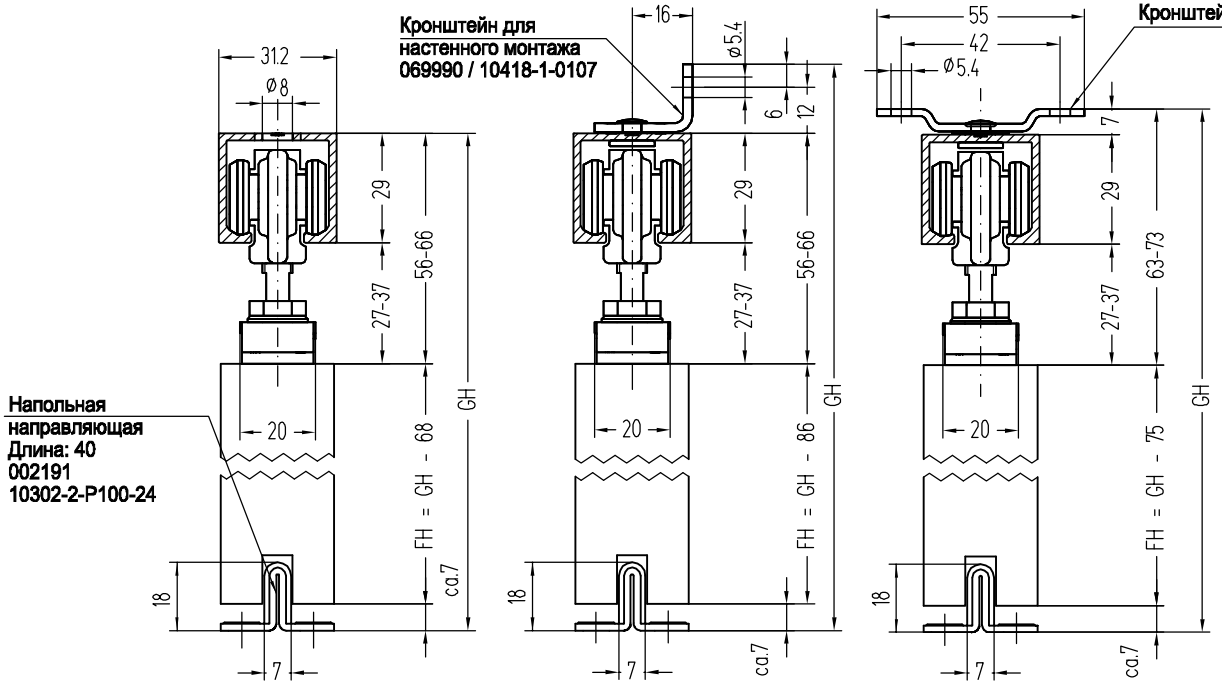

В дополнение к встроенному буферу требуется установка дополнительного буфера, например угл. буфер 000339.

Устанавливать буфер по центру створки!

FB	L	Шина	t	x	y
510 - 700	1150	120143	350	4	50
710 - 900	1650	120144	450	4	150
810 - 1000	1800	120145	400	5	100
910 - 1100	1900	120146	450	5	50
1110 - 1300	2350	120147	450	6	50
1310 - 1500	2800	120148	450	7	50
1510 - 1700	3250	120149	450	8	50
Ст. длина	6100	120150	350	18	50
Длина по запросу (St)	по запросу	120151	350	–	–

FH = Высота створки
GH = Общая высота
x = Количество монтжаных кронштейнов (настенный / потолочный монтаж)
y = Интервал для позиционирования крайних монтажных кронштейнов

Rollan 40N Макс.вес створки - 40 кг
Rollan 80 Макс.вес створки - 80 кг

Комплект фурнитуры системы "НАЙДИ" для раздвижных дверей

КОМПЛЕКТАЦИЯ

НАИМЕНОВАНИЕ	КОЛ-ВО
Каретка, гайка М6, гайка М6 (низкая)	2
Кронштейн	2
Пластина	2
Винт М6х10	4
Фиксатор, винт М6х25	2
Винт М6х30	4
Ролик направляющий	1
Винт 4,5х16	2
Ключ	2
Упаковка	1

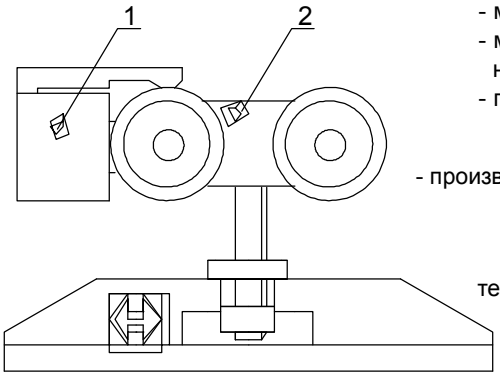

Технические характеристики:
- масса упаковки не более 0,45 кг;
- максимальная масса двери не более 70 кг;
- покрытие - гальваническое.

Изготовитель:
- производится в Китае для ООО "Найди"
- ООО "Найди"
426057, Россия, г. Ижевск, ул. Красноармейская, 127,
тел./факс (3412) 51-17-74, 51-05-62, 51-13-02, 51-12-06;
e-mail: office@naidy.com
WWW.naidy.com

Дополнительно необходимо комплектовать фурнитуру треком (направляющей) для передвижения кареток со створкой. При креплении трека не допускать его искривления. При необходимости использовать подкладки. Для исключения самопроизвольного открывания двери горизонтальное расположение трека необходимо устанавливать по уровню !

Навеска полотна двери

Вставить в трек обе каретки. Вставить в трек фиксаторы носиками внутрь. Подвесить полотно двери. Гайками каретки отрегулировать вертикальное положение полотна двери. Определиться с нахождением двери в ее крайнем закрытом положении. В этом положении двери винтом М6х25 закрепить в треке фиксатор поз. 1 так, чтобы он был защелкнут на каретке поз . 2.

Установка привода автоматического открывания створки FAAC 930N SF2

Верхняя перекладина створки раздвижной двери из КП45164

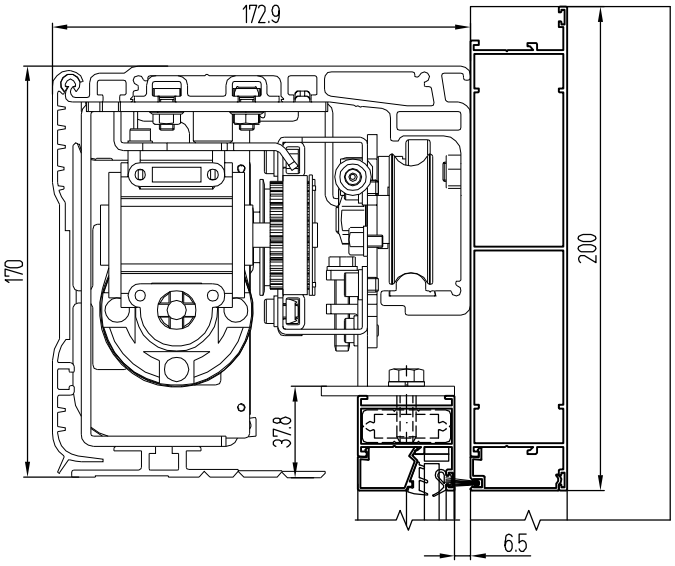

Верхняя перекладина створки раздвижной двери из КПС 336

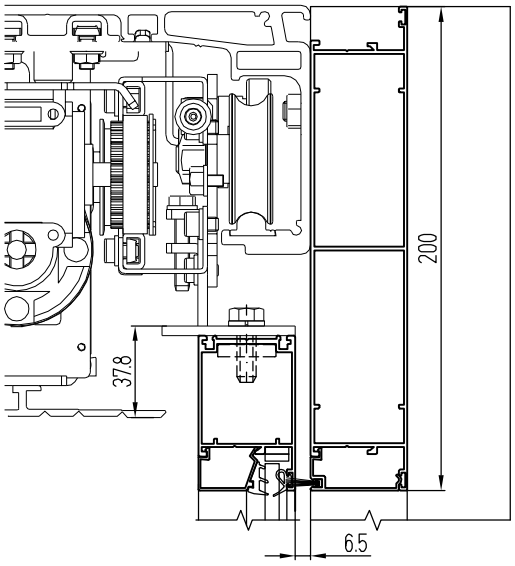

Установка привода автоматического открывания створки FAAC A100

Верхняя перекладина створки раздвижной двери из КП45164



Верхняя перекладина створки раздвижной двери из КПС 336



Официальный дистрибутор:
ГЛАСИС-автоматик
тел: 8 (495) 107 5185
www.glasis.ru

Узел врезки замка KALE 201-20 в раздвижную дверь

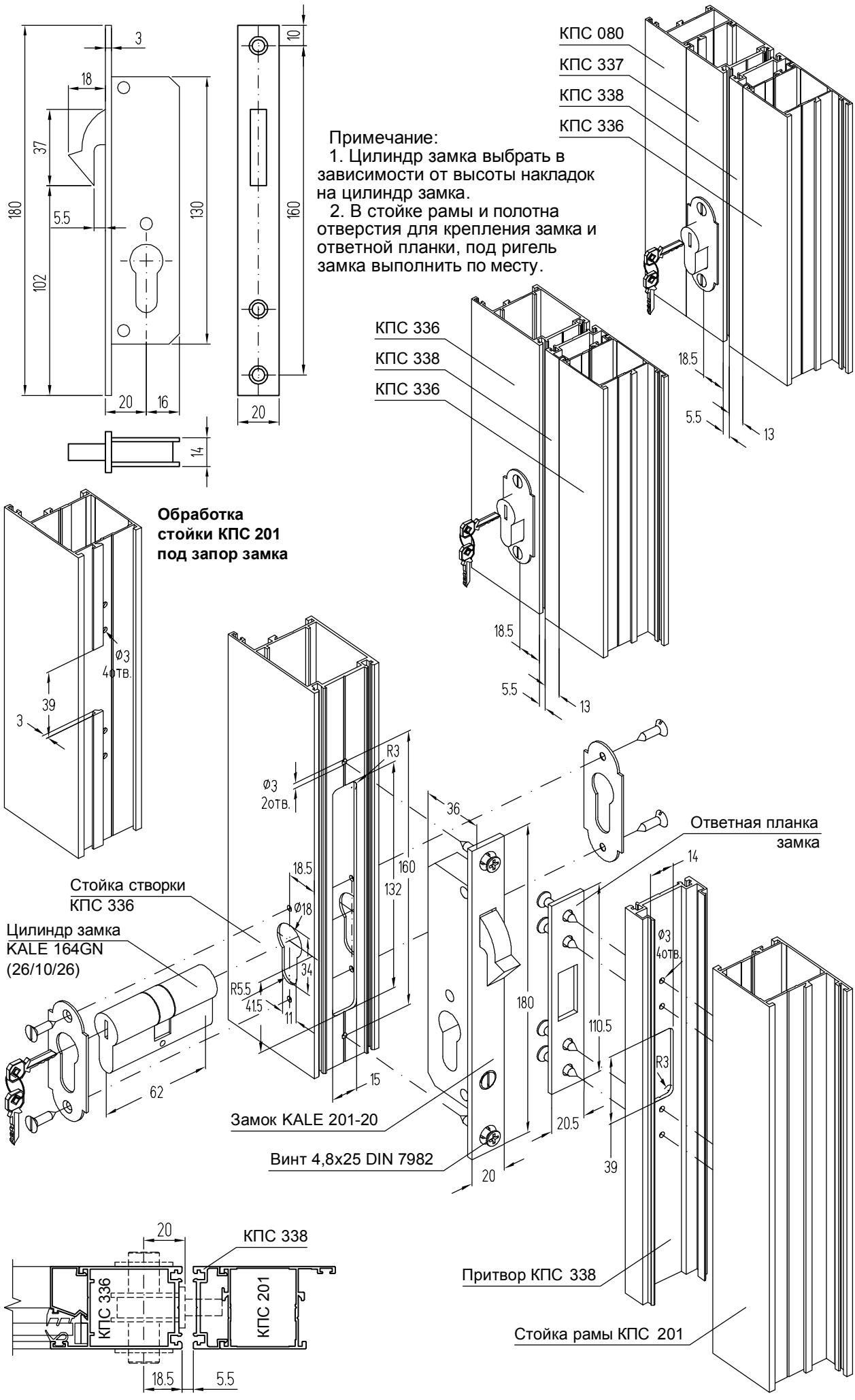

Узел врезки замка KFV 50 PZ в маятниковую дверь

Замок KFV 50 PZ,
E=25 мм, арт. 3251202

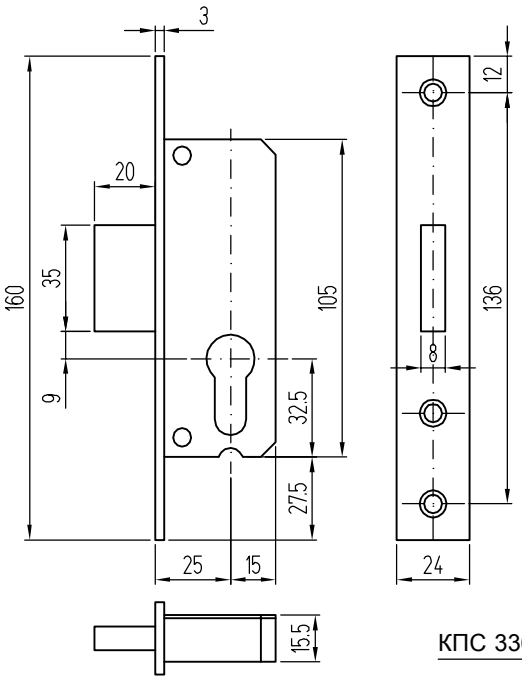

Примечание:
1. Цилиндр замка выбрать в зависимости от высоты накладок на цилиндр замка.
2. В стойке рамы и полотна отверстия для крепления замка и ответной планки, под ригель замка выполнить по месту.

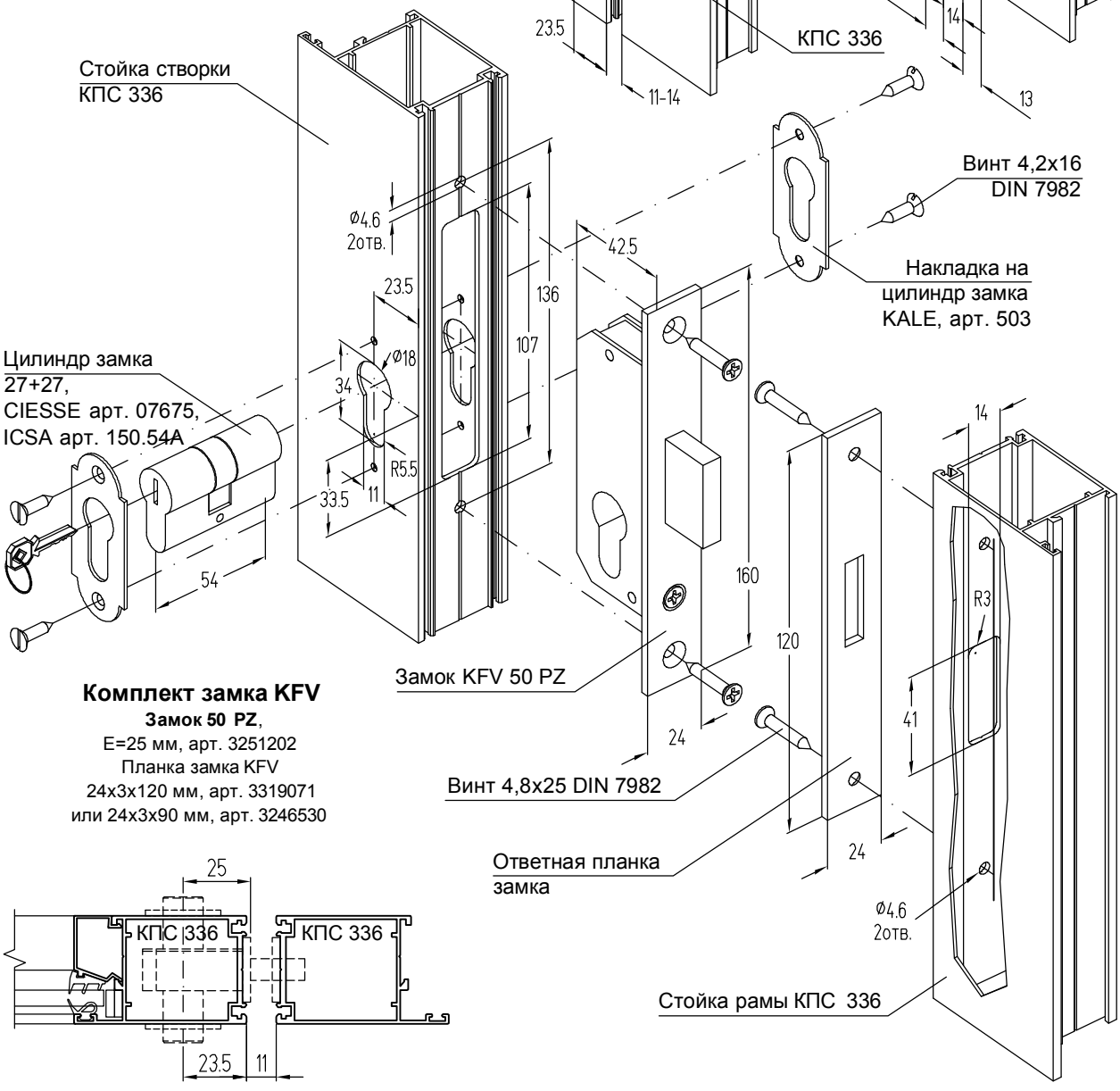

Комплект замка KFV
Замок 50 PZ,
E=25 мм, арт. 3251202
Планка замка KFV
24x3x120 мм, арт. 3319071
или 24x3x90 мм, арт. 3246530

Установка маятниковых петель FRIDAVO

Инструкция по установке петель:

Перед монтажом петли необходимо ослабить путем удаления установочного шплинта. Установочные отверстия должны находиться фаской вверх. Когда петли точно вставлены и прикручены, установите дверь на середину и вставьте под нее клин. Затем пружины должны быть натянуты стальным воротком, а именно, справа налево. После того, как необходимое натяжение достигнуто, снова устанавливаются стопорные штифты, а клин удаляется. При установке петель следует обращать внимание на то, чтобы механизмы находились вертикально один над другим. Пружина верхней петли должна быть натянута сильнее, так как эта петля воспринимает большую нагрузку .

При размерах петель, отличающихся от указанных в таблице, используйте петли следующего номера, в сторону увеличения. Особенно массивные двери должны всегда оснащаться петлями, предусмотренными для этого размера .

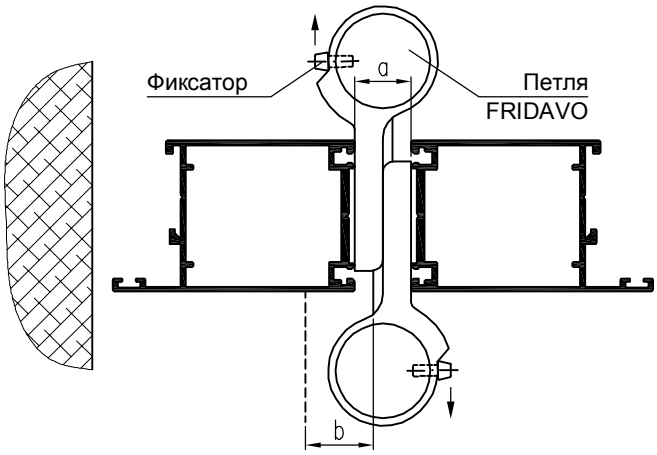

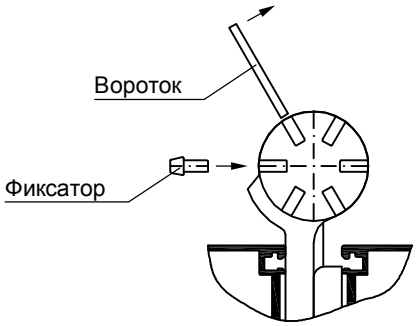

ТАБЛИЦА ОПРЕДЕЛЕНИЯ РАЗМЕРА ПЕТЛИ

№ петли	28	29	30	33	36	39	42
Ширина двери , мм	610	610	735	735	735	860	985
Высота двери , мм	1170	1800	1900	2000	2500	2500	2600
Толщина двери , мм	18-25	18-25	25-30	30-35	35-40	40-45	40-45
Максимальная масса , кг	10	15	22	27	40	55	70

ТАБЛИЦА ОСНОВНЫХ ХАРАКТЕРИСТИК ПЕТЕЛЬ

№ петли	28	29	30	33	36	39	42
Расстояние между двумя прижатыми к основанию пластинами - a, мм	11	10	10	11	12	15	17
Поперечное сечение роликов , мм	21	21	21	23	26	29	34
Максимальное расстояние до кромки двери - b, мм	14	15	15	16	17	18	20

Открывание маятниковых дверей с петлями FRIDAVO №28

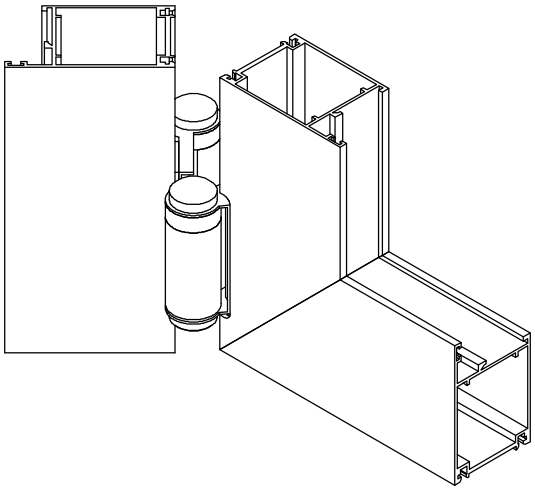

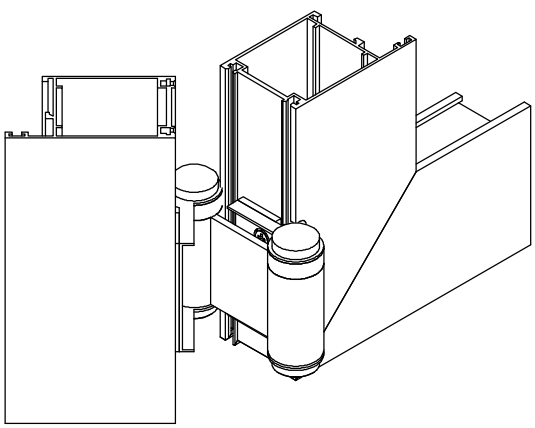

Установка верхней маятниковой петли FRIDAVO №28 (L=50 мм)

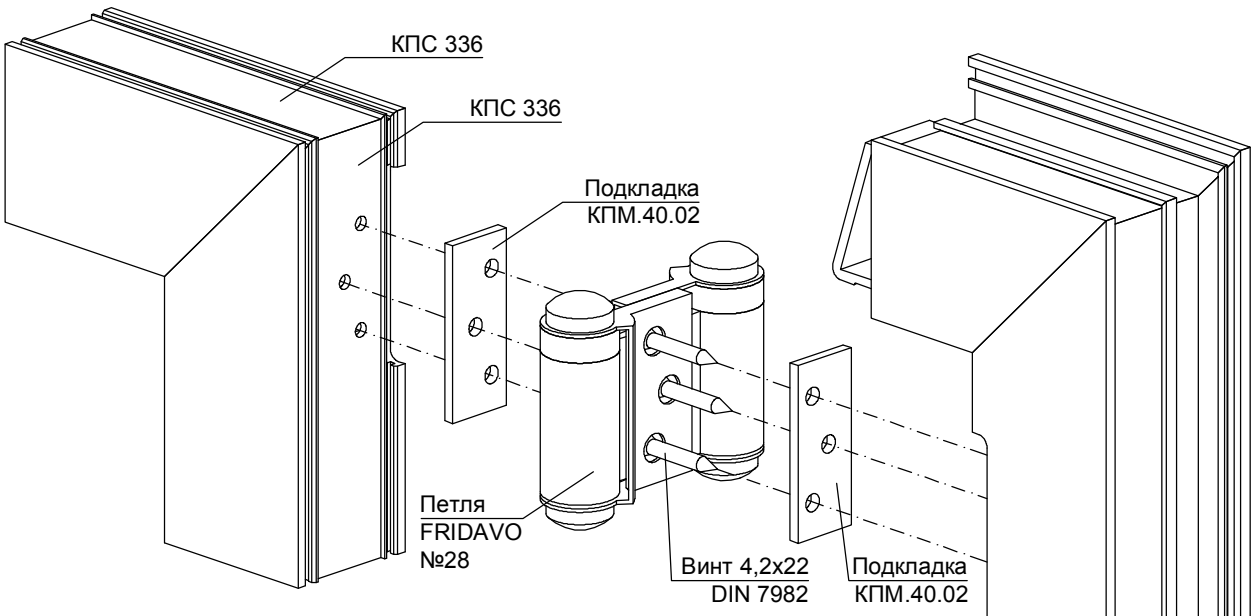

Обработка стойки рамы двери КПС 336

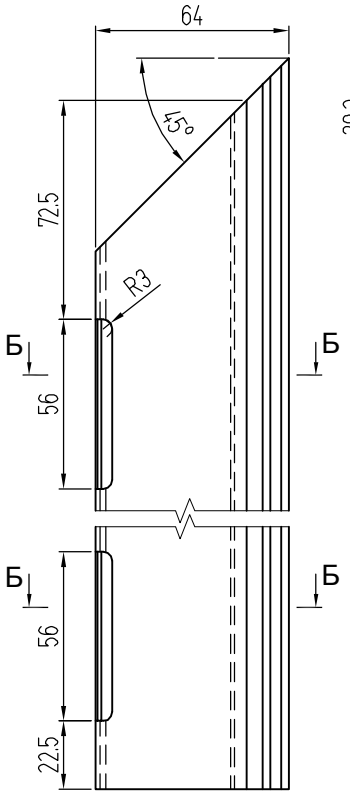

Обработка стойки рамы двери КПС 338 в перегородке КП40

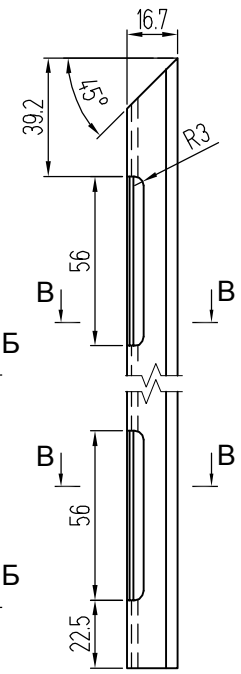

Платик КПМ.40.03 (шина 3х20-50) под петли FRIDAVO №28

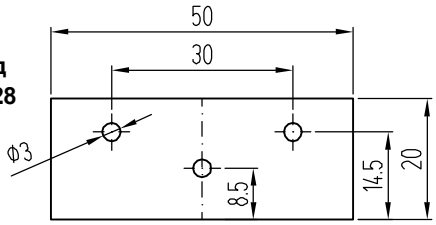

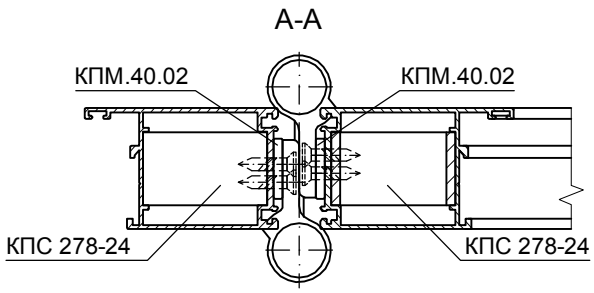

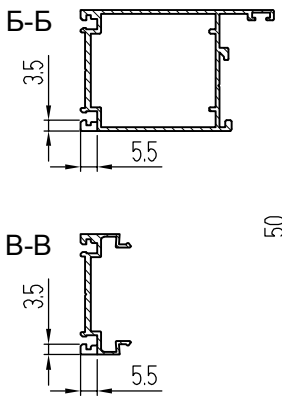

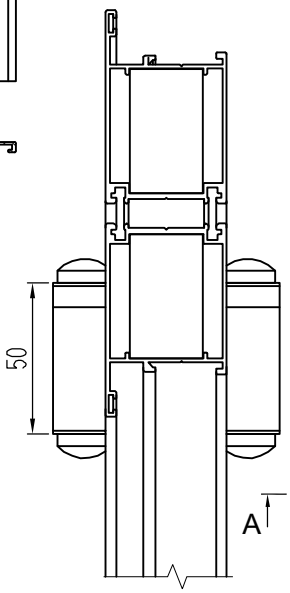

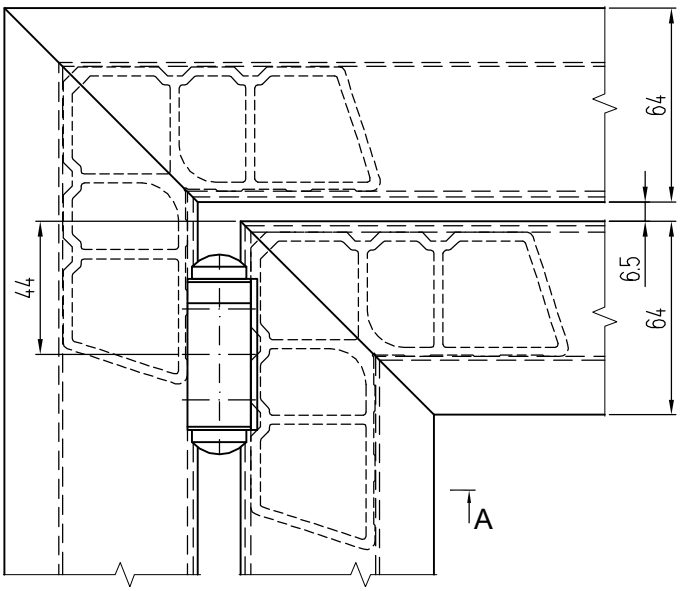

Установка нижней маятниковой петли FRIDAVO №28 (L=50 мм)

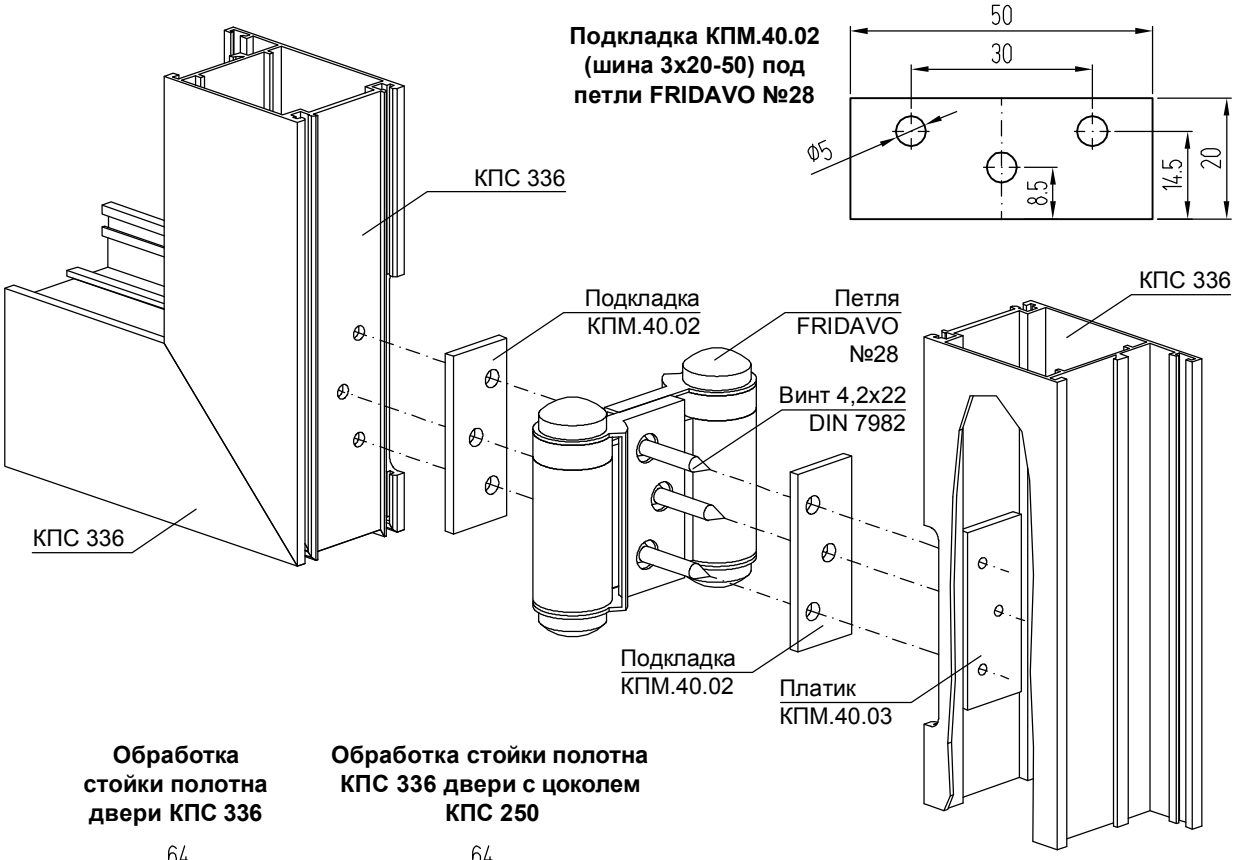

Обработка стойки полотна двери КПС 336

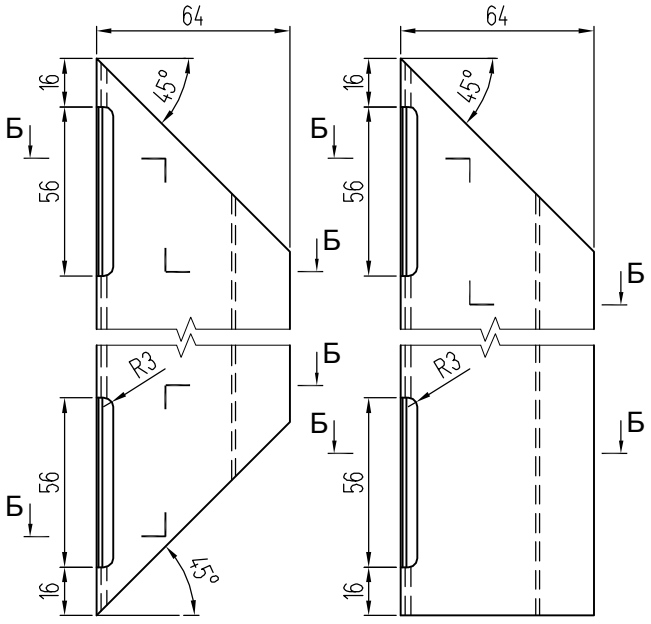

Обработка стойки полотна КПС 336 двери с цоколем КПС 250

А-А
Дверь с нижней перекладиной полотна КПС 336

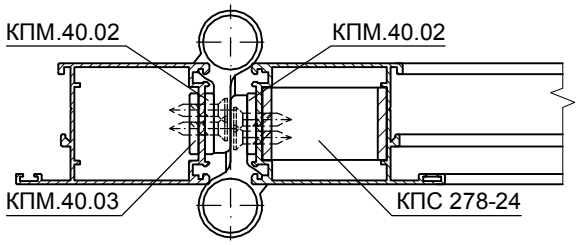

А-А
Дверь с нижней перекладиной полотна КПС 250

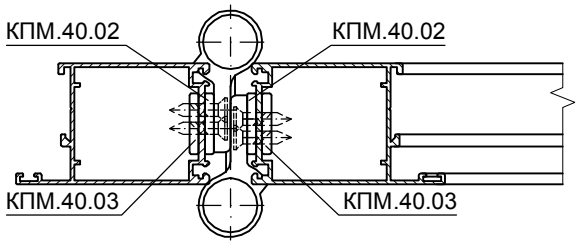

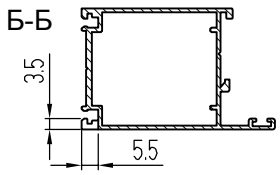

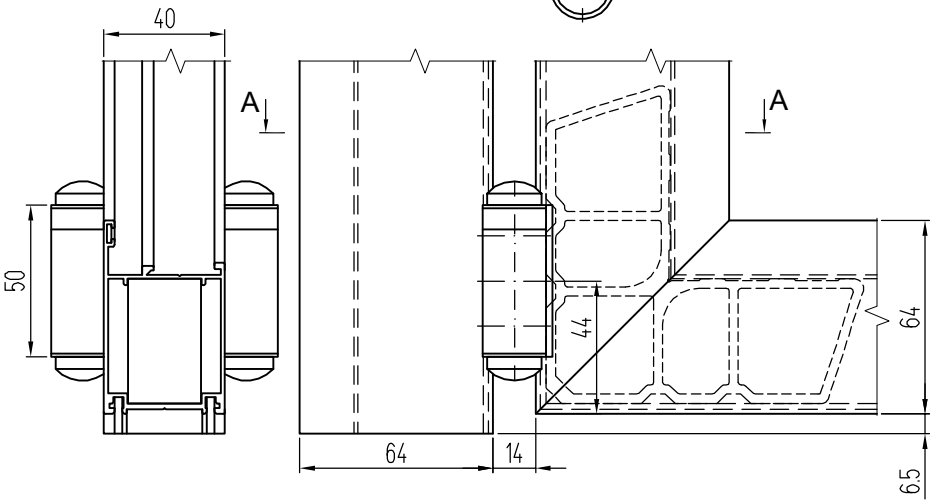

Установка верхнего накладного шпингалета SAVIO 1565/20 в стойку створки маятниковой двери КПС 336

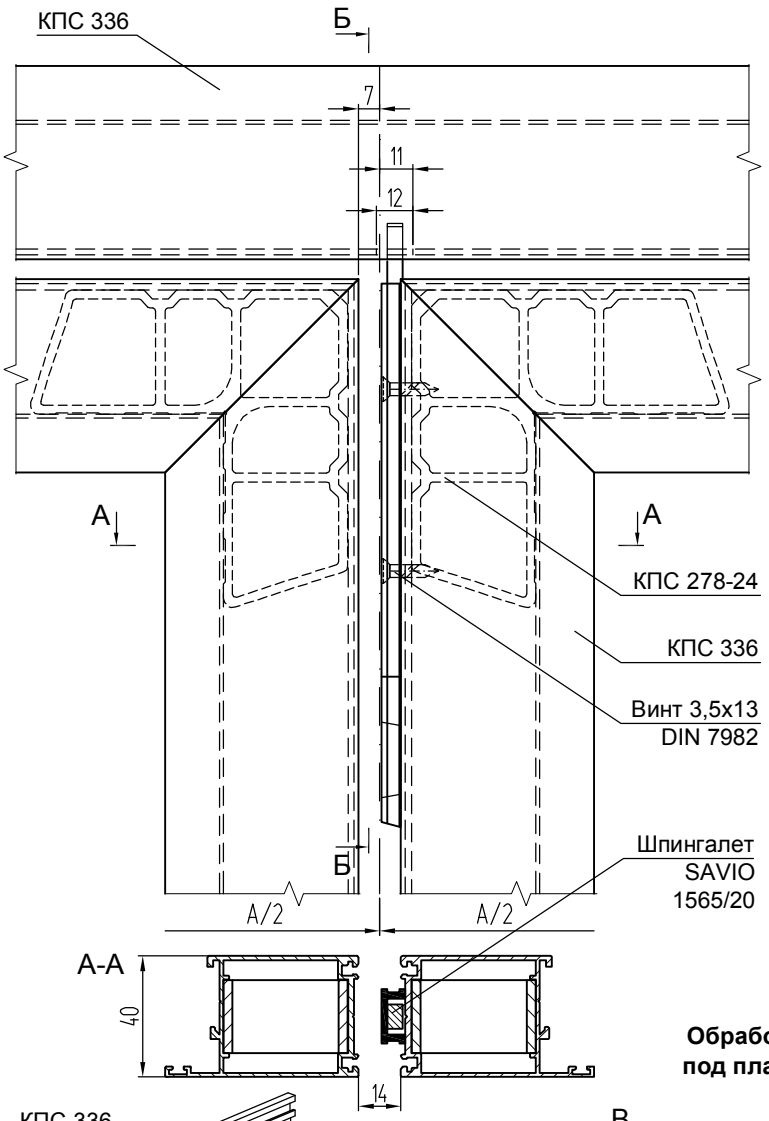

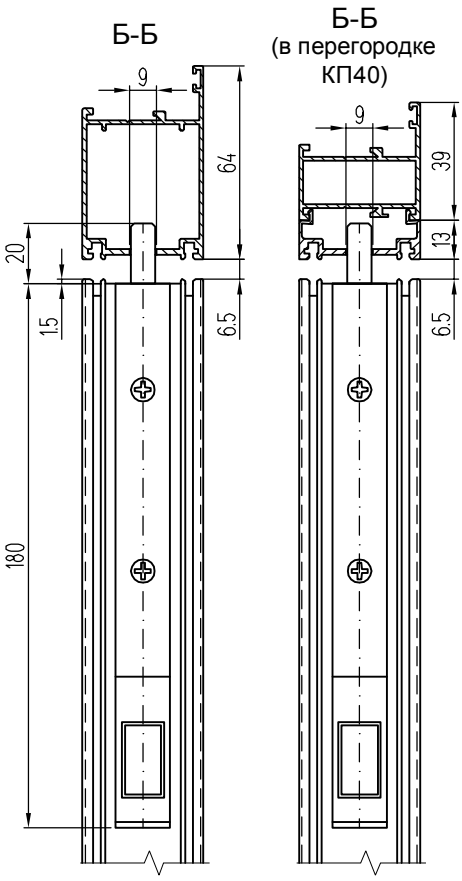

Примечание:
В стойке полотна выполнить отверстия под крепление шпингалета по месту.

Обработка перекладины рамы двери под планку шпингалета SAVIO 1565/20

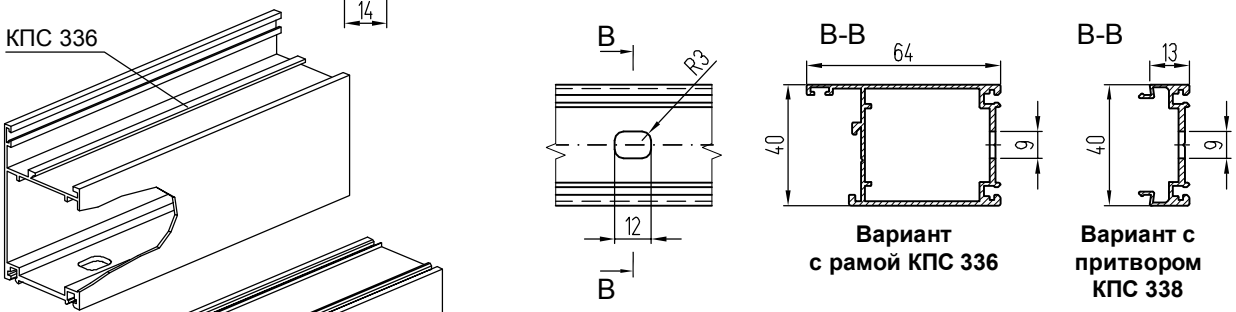

Вариант с рамой КПС 336

Вариант с притвором КПС 338

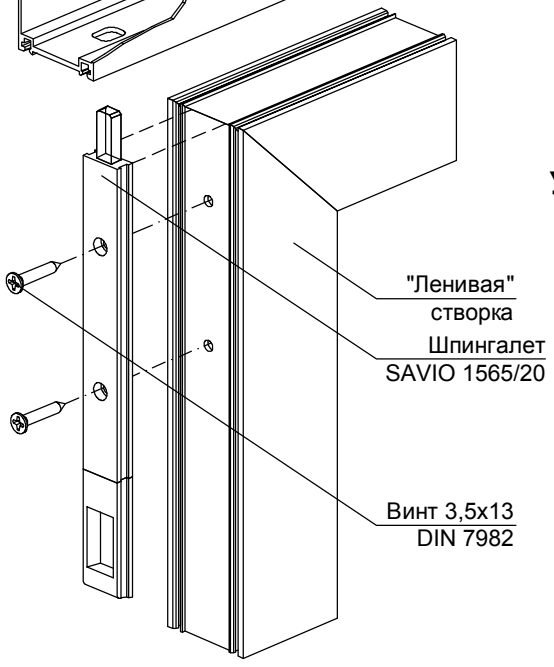

Установка накладных шпингалетов в стойку створки маятниковой двери КПС 336

Установка шпингалета Stublina, арт. 3060.00 (h=225 мм)

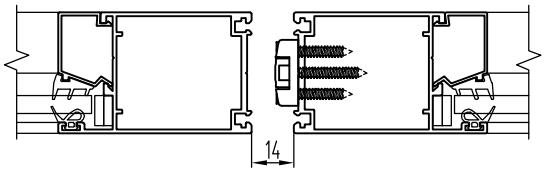

Установка шпингалета WALA WN (h=219 мм)

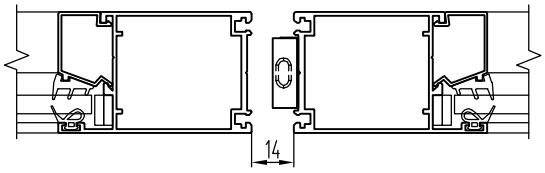

Установка нижнего накладного шпингалета SAVIO 1565/20 в стойку створки маятниковой двери КПС 336

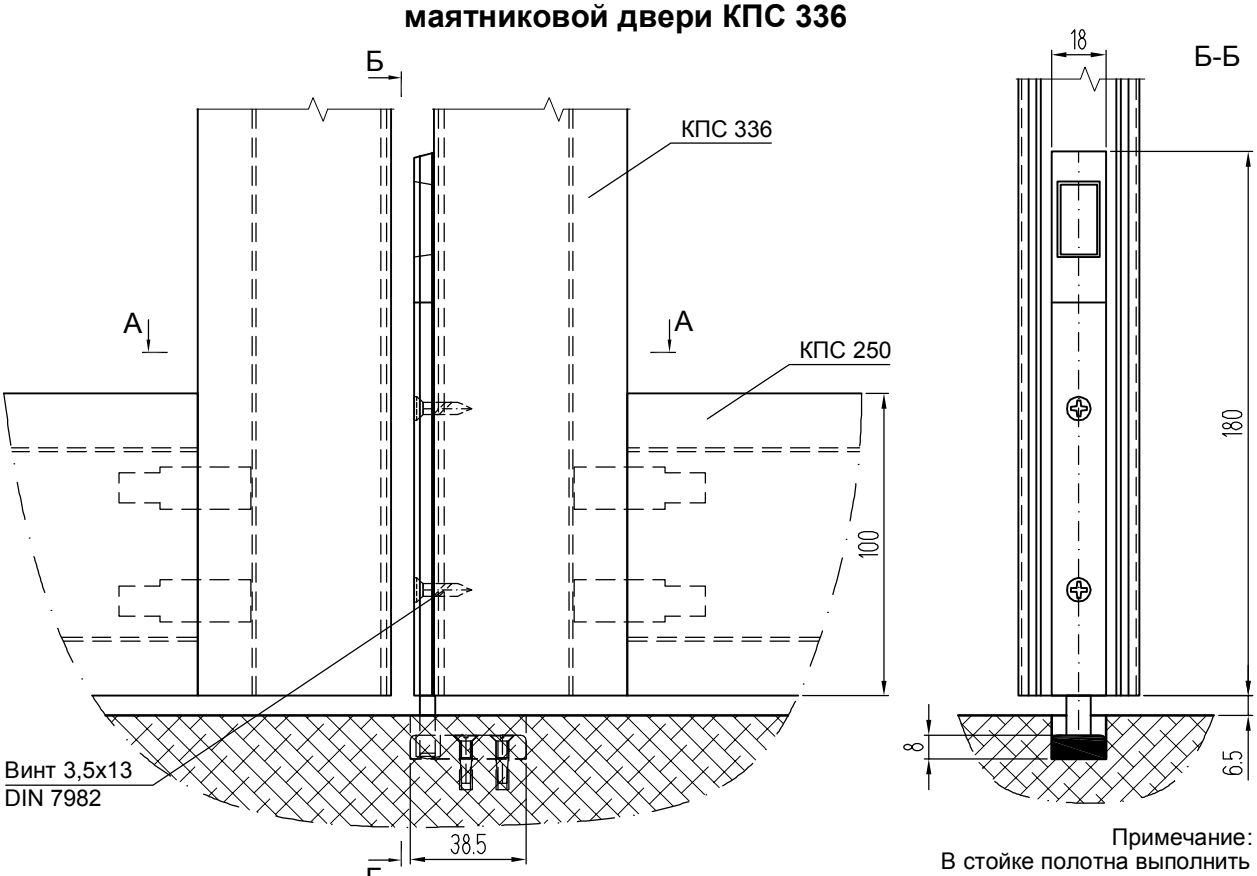

Примечание:
В стойке полотна выполнить отверстия под крепление шпингалета по месту.

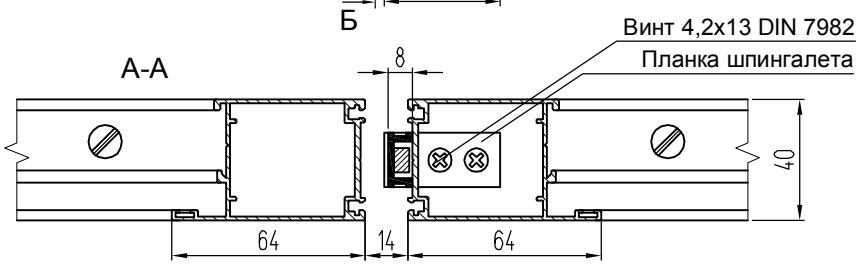

Сечение планки шпингалета SAVIO 1565/20

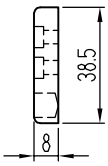

Шпингалет SAVIO 1565/20

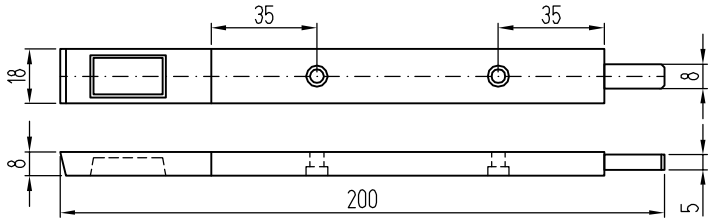

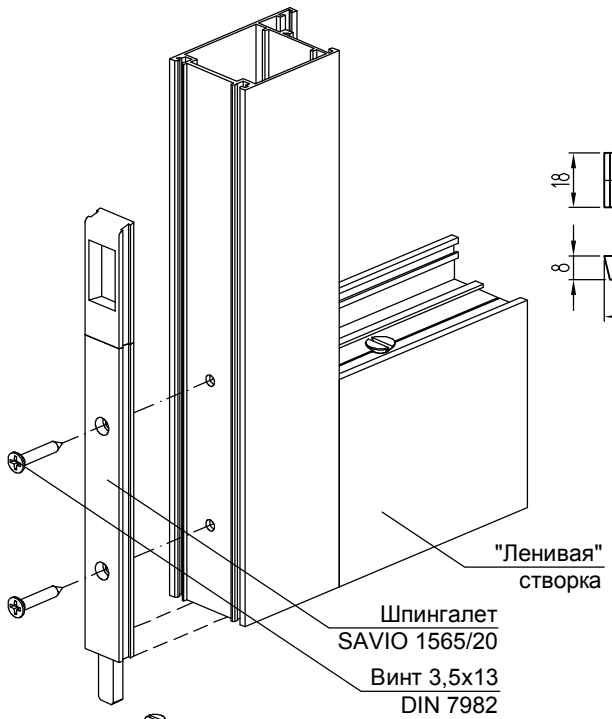

Шпингалет Stublina арт. 3060.00 (1:1)

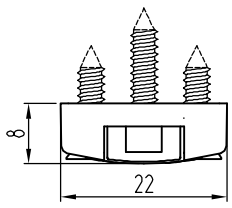

Шпингалет WALA WN (1:1)

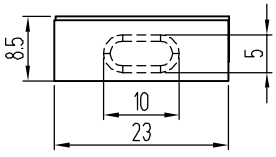

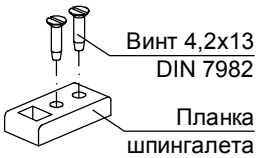

Шпингалет WALA WN

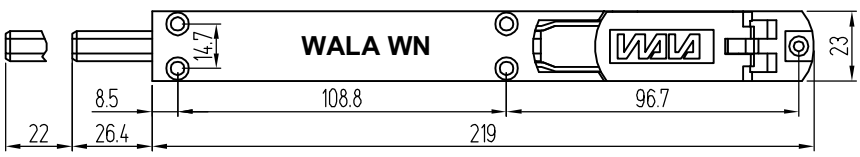

Установка верхнего врезного шпингалета СТН-0827 в крышку стойки полотна маятниковой двери КПС 338

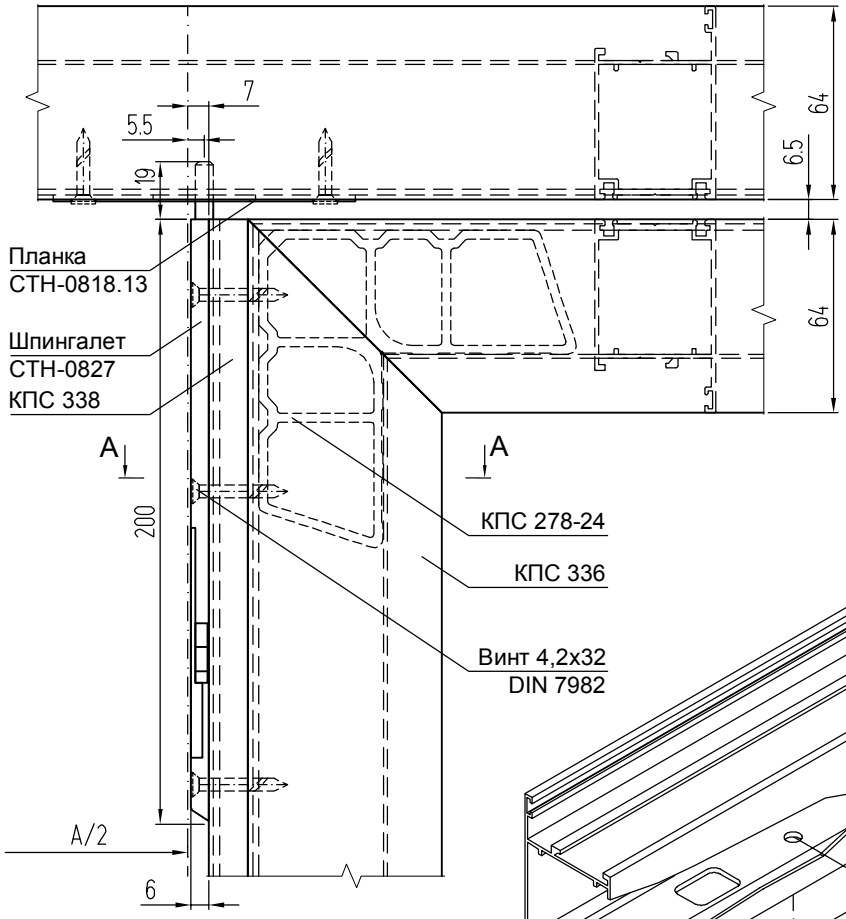

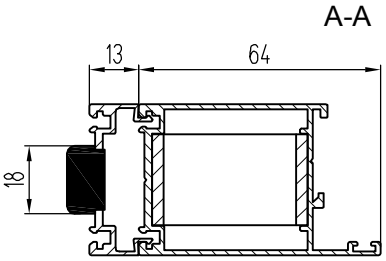

Примечание:
В стойке полотна выполнить отверстия под крепление шпингалета по месту.

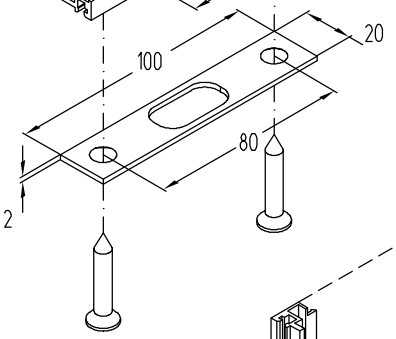

Обработка перекладины рамы двери КПС 336 под планку шпингалета СТН-0818.13

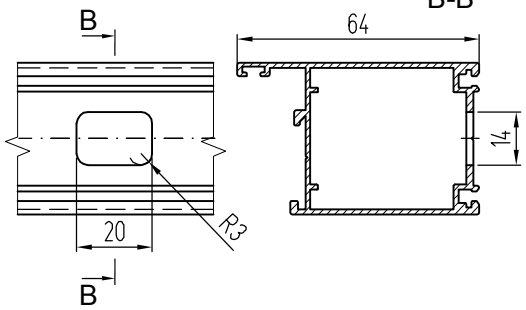

Обработка перекладины рамы двери в перегородке КПС 338 под планку шпингалета СТН-0818.13

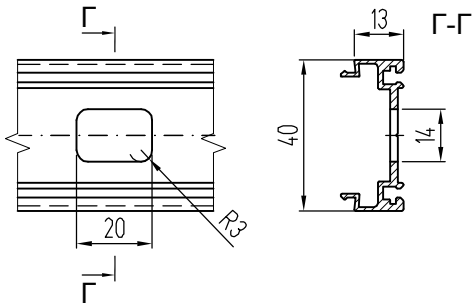

Установка нижнего врезного шпингалета СТН-0827 в крышку стойки полотна маятниковой двери КПС 338

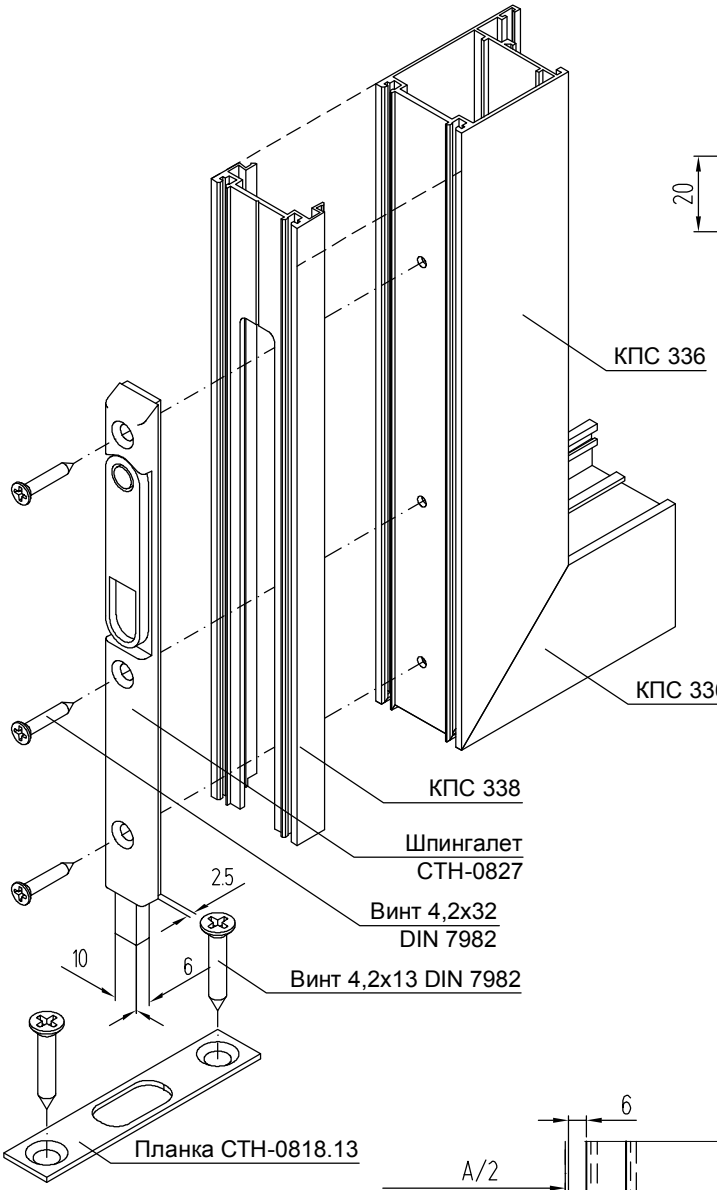

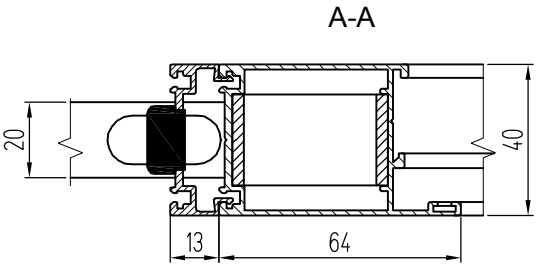

Обработка крышки КПС 338 стойки полотна двери под шпингалеты СТН-0827

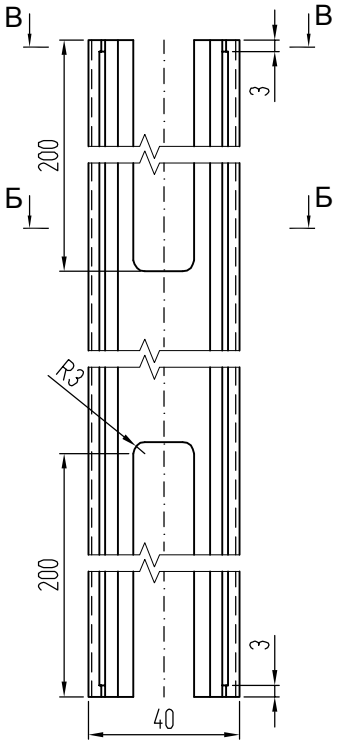

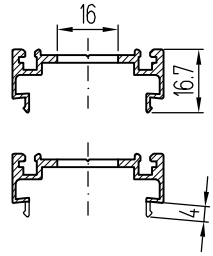

Примечание:
В стойке полотна выполнить отверстия под крепление шпингалета по месту.

Соединение притвора КПС 340 со стойкой полотна маятниковой двери КПС 336 и нижней перекладиной КПС 250

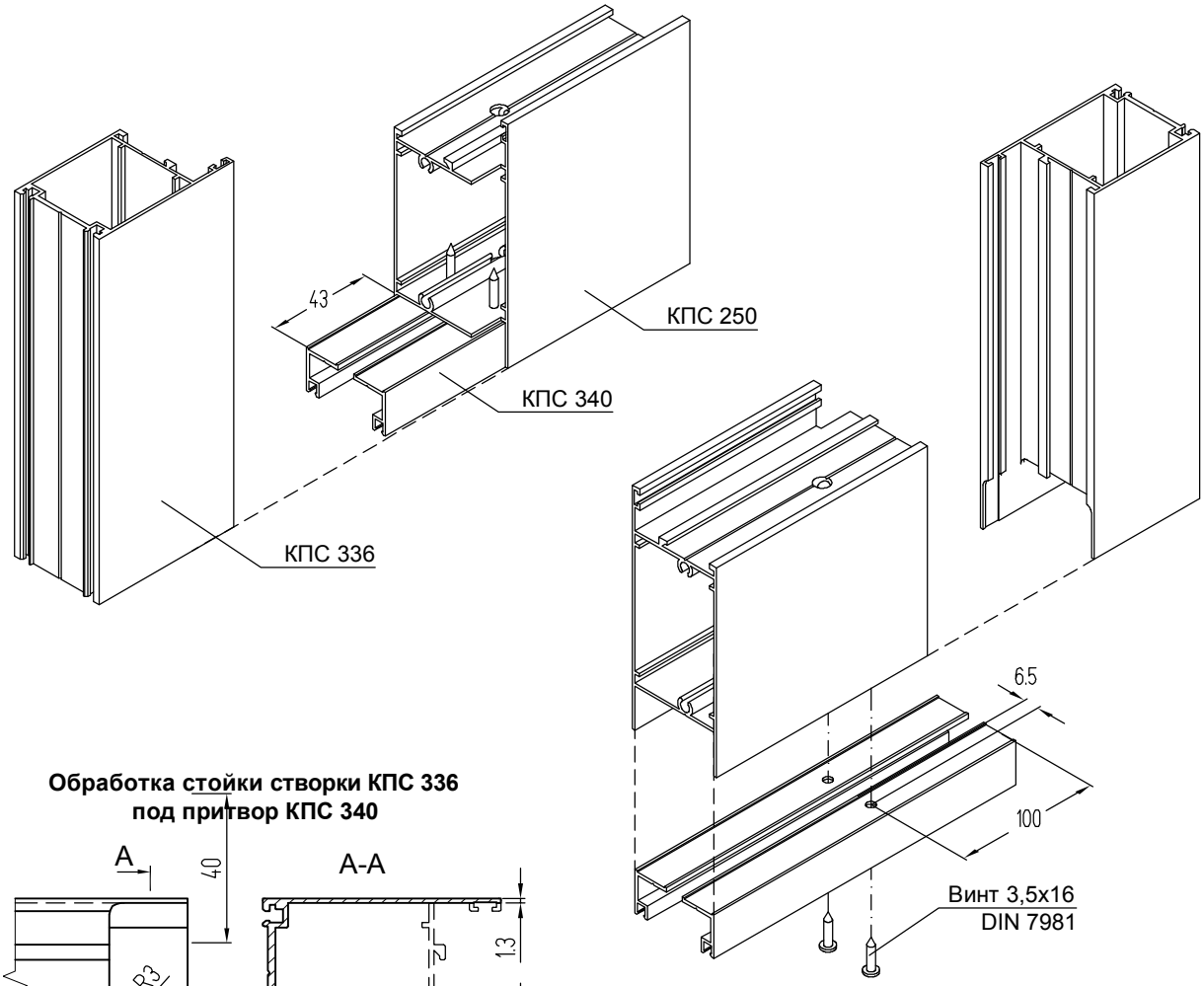

Примечание:
Закладные крепления нижней перекладины к стойке полотна двери условно не показаны .

Обработка стойки створки КПС 336 под притвор КПС 340

Обработка притвора створки КПС 340

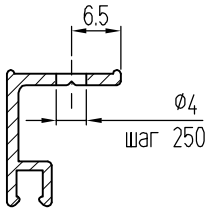

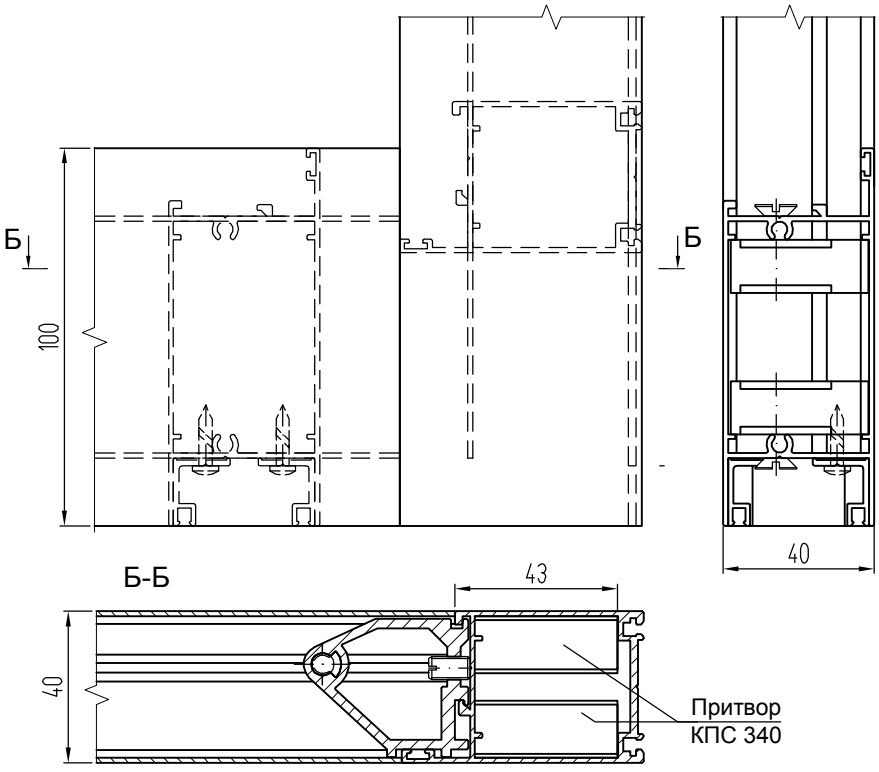

ВЛАГООТВОД, ГЕРМЕТИЗАЦИЯ

Выполнение дренажных отверстий в ригелях и створках с открыванием внутрь

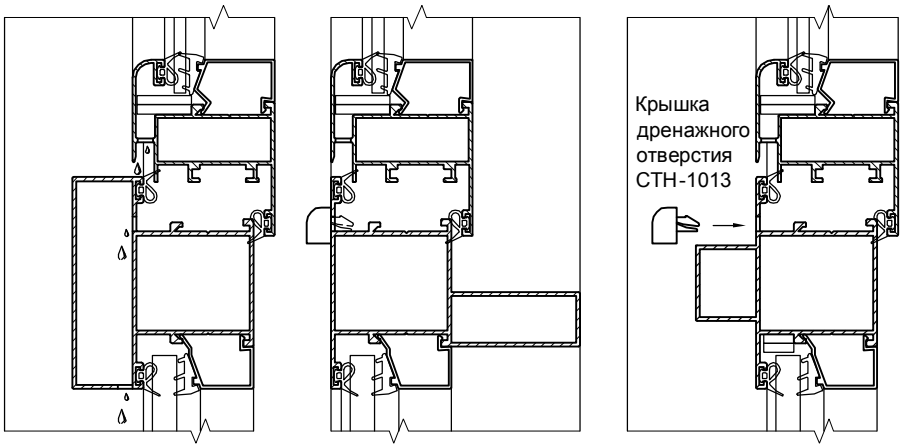

Выполнение дренажных отверстий в нижних перекладинах створок КП45165-1, КП45165-2, КПС 468-1

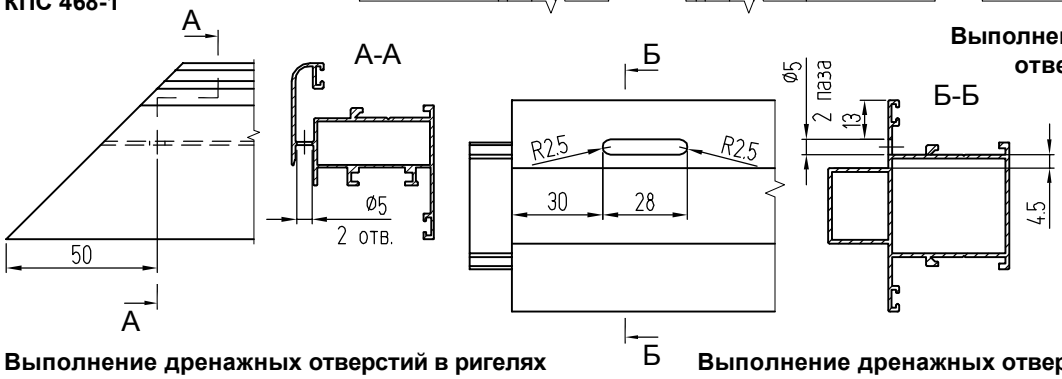

Выполнение дренажных отверстий в ригеле КПС 1268 под установку крышки дренажного отверстия СТН-1013

Выполнение дренажных отверстий в ригелях с внутренним пилоном под установку крышки дренажного отверстия СТН-1013

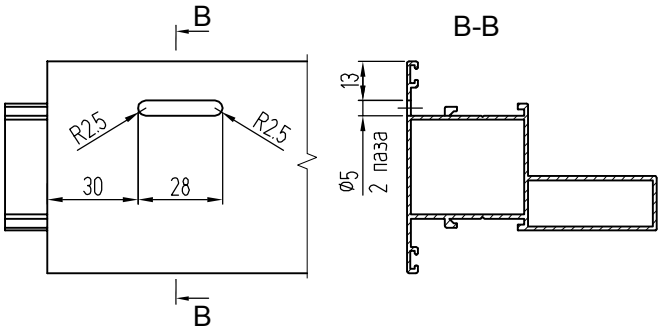

Выполнение дренажных отверстий в ригелях с внешним пилоном

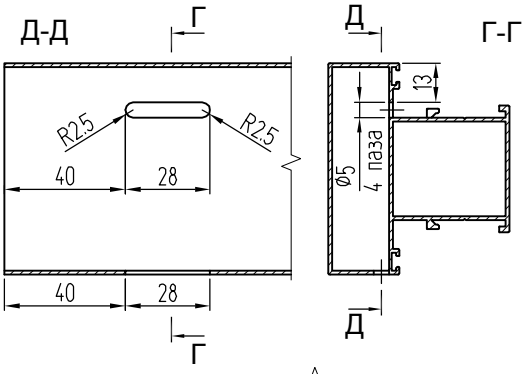

Выполнение дренажных отверстий в створках с открыванием наружу

Выполнение дренажных отверстий в верхних перекладинах створок КПС 199 под установку крышки дренажного отверстия СТН-1013

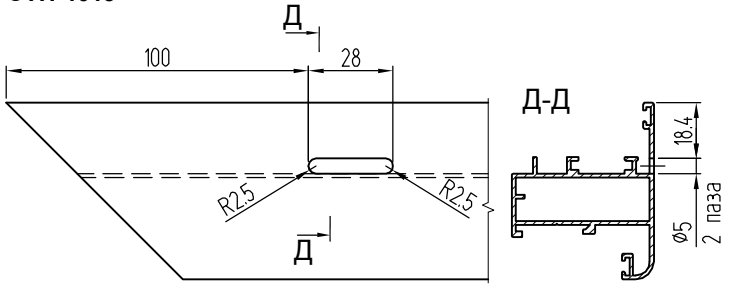



Выполнение дренажных отверстий в нижних перекладинах створок КПС 199 под установку крышки дренажного отверстия СТН-1013

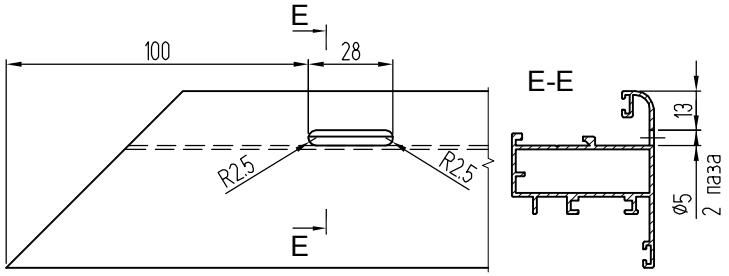

Выполнение дренажных отверстий в месте установки раздвижных створок (двухполозный СЛ40)

Выполнение дренажных отверстий в нижней направляющей КПС 432

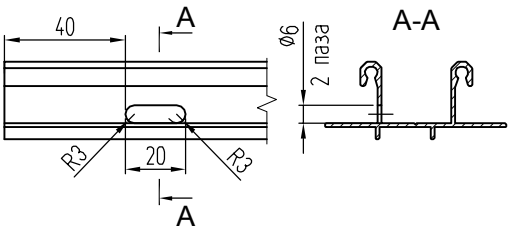

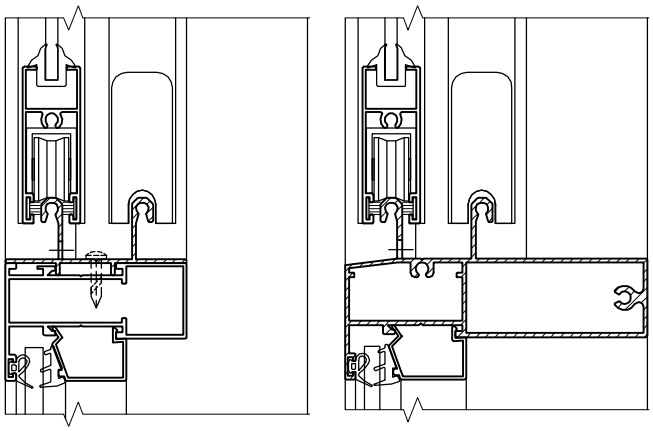

Выполнение дренажных отверстий в нижних направляющих КПС 392, КПС 592

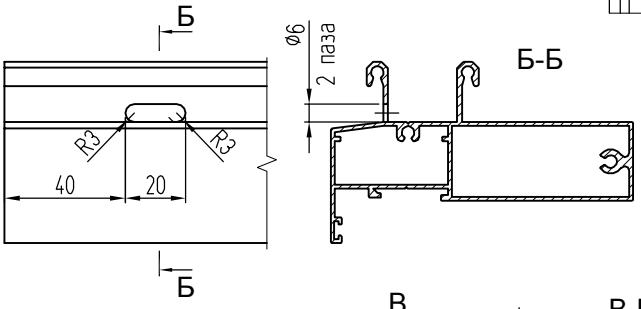

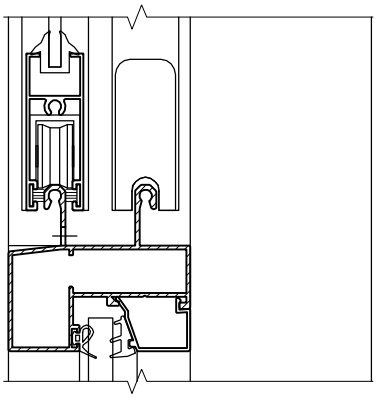

Выполнение дренажных отверстий в нижней направляющей КПС 816

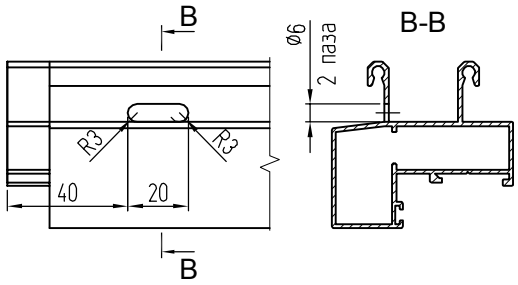

Выполнение дренажных отверстий в месте установки раздвижных створок (однополозный СЛ40)

Выполнение дренажных отверстий в ригелях КПС 650, КПС 172 под установку крышки дренажного отверстия СТН-1013

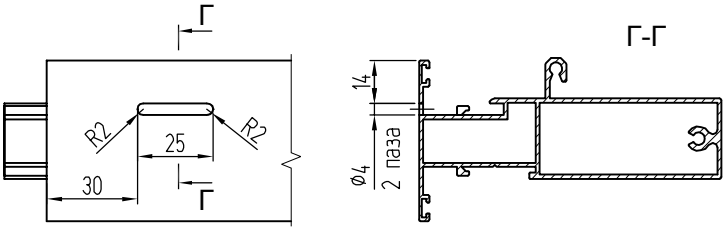

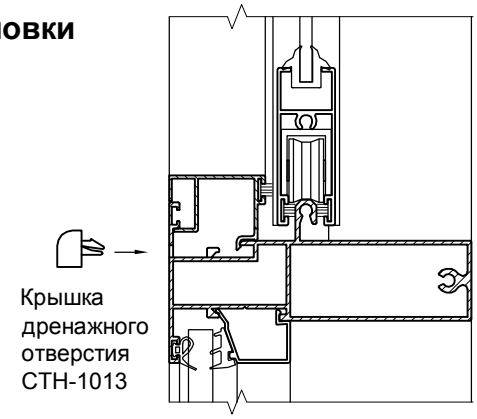

Выполнение дренажных отверстий в ригелях с внутренним пилоном под установку крышки дренажного отверстия СТН-1013

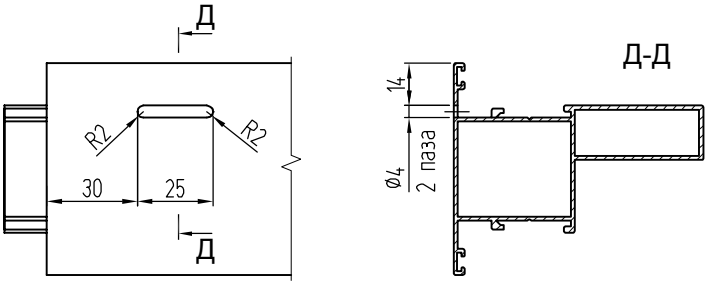

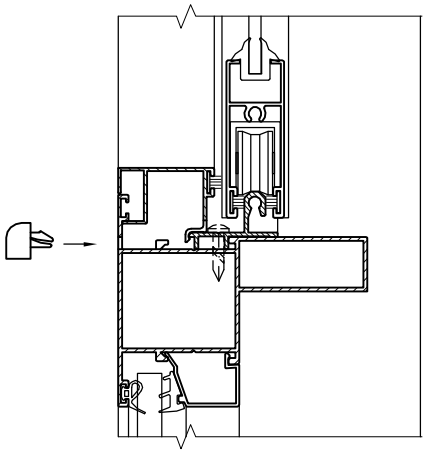

Выполнение дренажных отверстий в нижнем горизонтальном штапике проема КПС 097

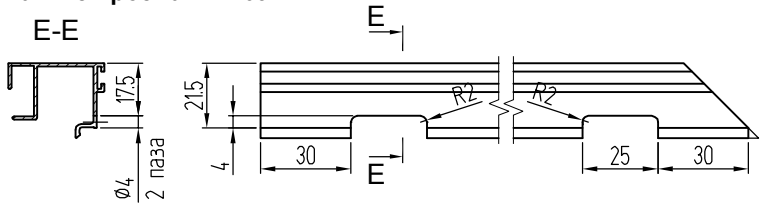

Примечание:

1. Размеры паза определяются размерами и конфигурацией крышки дренажного ответстия.
2. Размеры паза поверяют по конкретной крышке и при необходимости корректируют.

Герметизация импостных соединений при непрерывном остеклении балконов

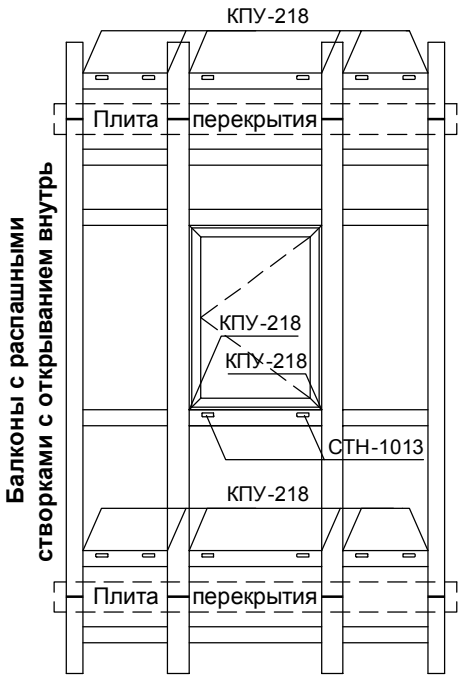

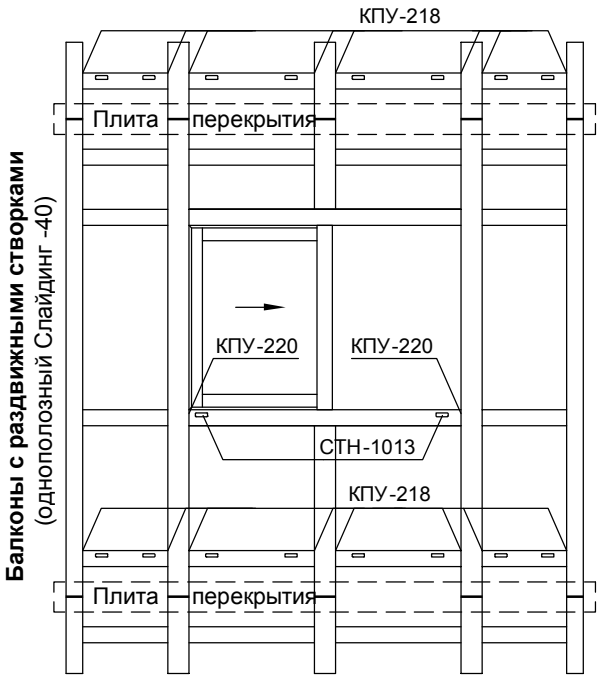

Герметизация ригелей под раздвижной створкой при помощи профильных заглушек

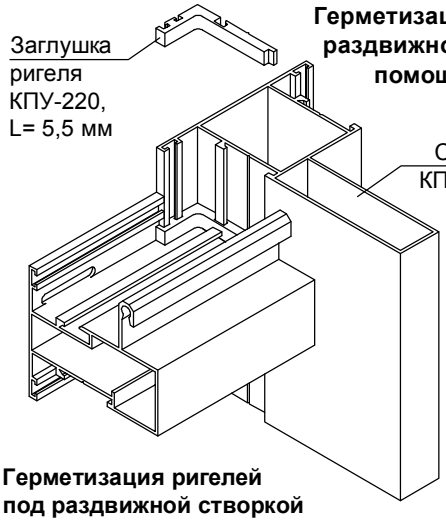

Герметизация ригелей под распашной створкой при помощи профильных заглушек

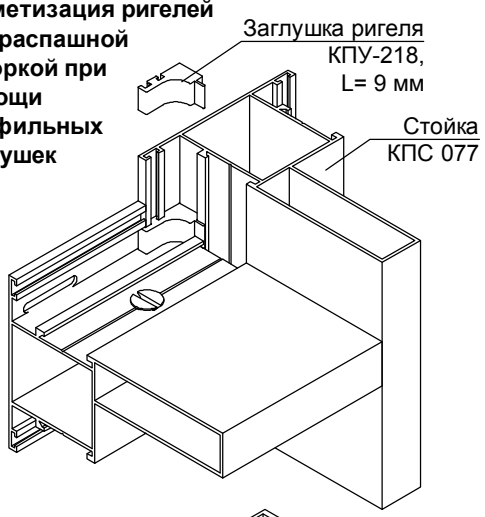

Обработка вертикального штапика проема КПС 097 в месте установки профильной заглушки КПУ-220

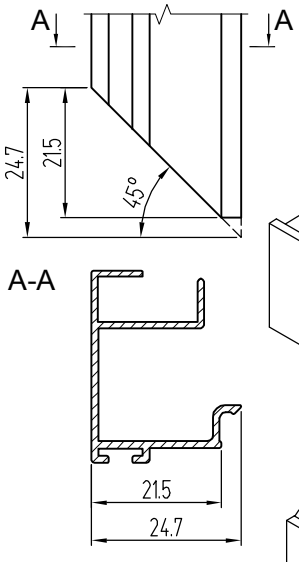

Герметизация ригелей под раздвижной створкой при помощи силиконового герметика

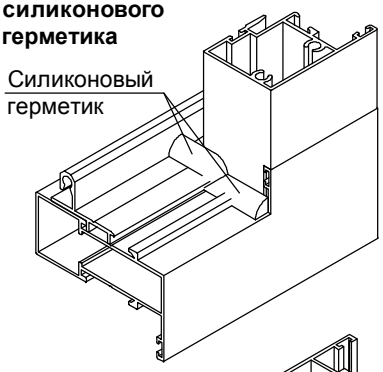

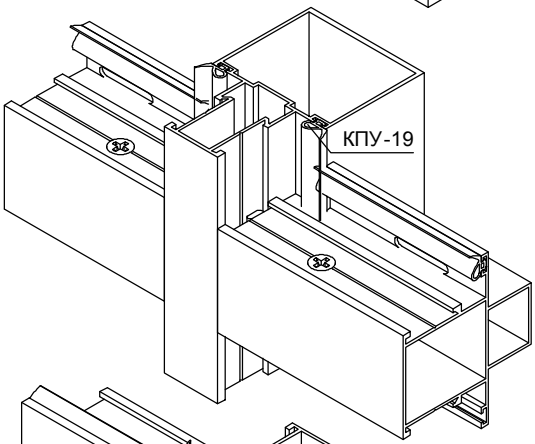

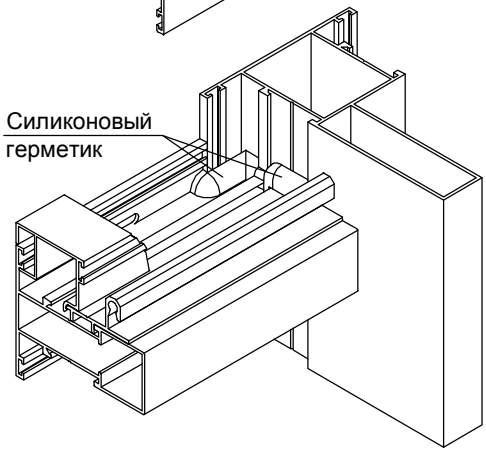



Применение стоек, обеспечивающих плотное прилегание ригелей в зоне установки заполнения

Герметизация импостных соединений при непрерывном остеклении балконов

Балконы с раздвижными створками
(двухполозный СЛ 40)

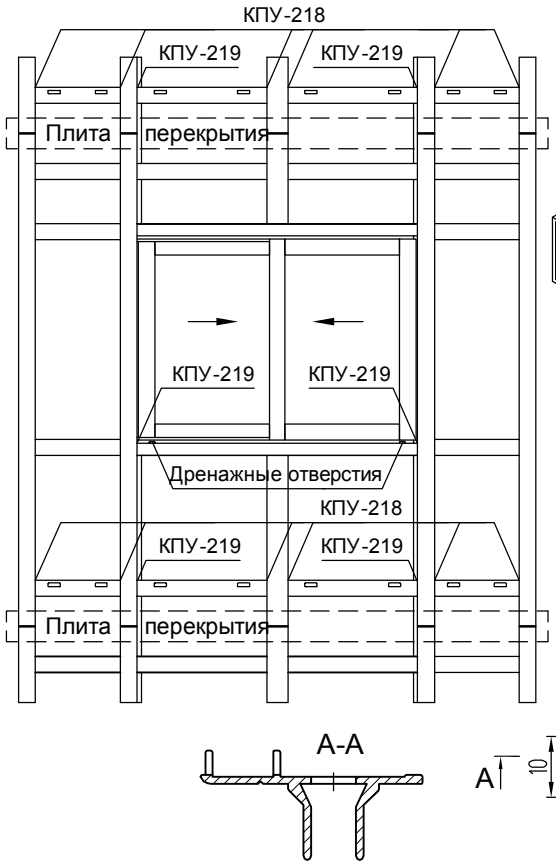



Обработка притворов КПС 393, КПС 845 в месте установки профильной заглушки КПУ-219

Герметизация ригеля под раздвижными створками при помощи профильной заглушки КПУ-220 (двухполозный СЛ40 на стойках с широким внешним пилоном)

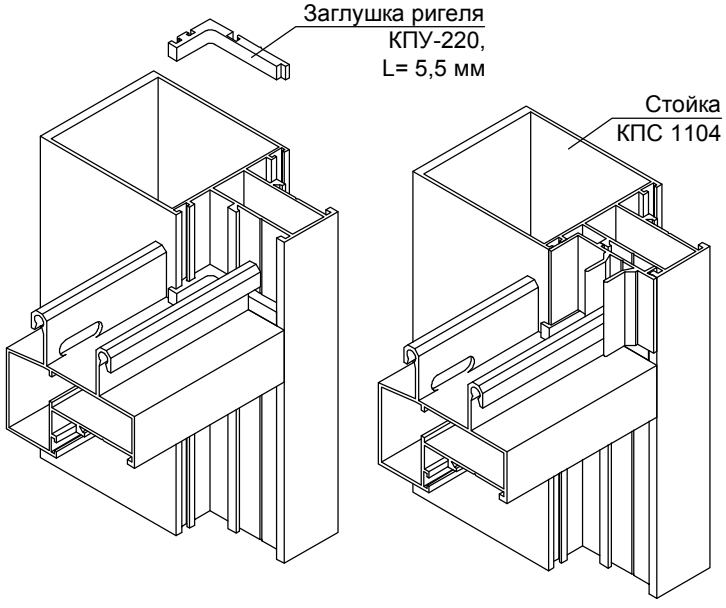

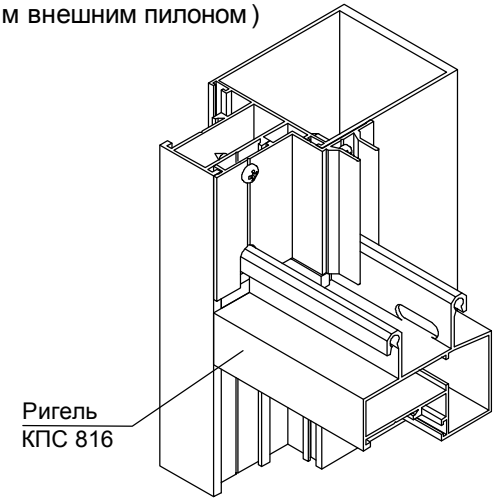

Усечение высоты притвора КПС 815 на 5 мм в месте установки заглушки КПУ-220

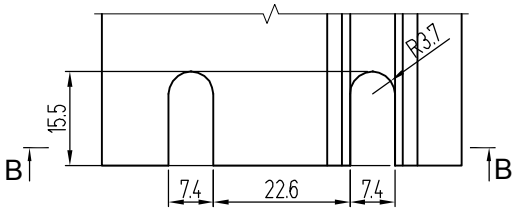

Усечение высоты притвора КПС 814 на 5 мм в месте установки профильной заглушки КПУ-220

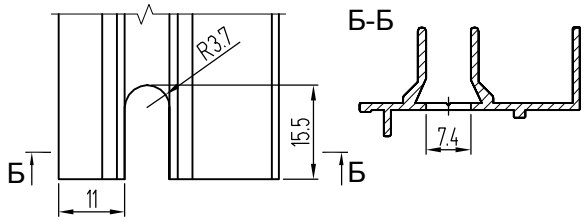

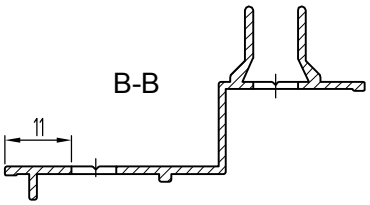

Герметизация заполнения, притвора и стыков стоек резиновыми уплотнителями

Вариант установки неразрезных уплотнителей внешнего контура КПУ-19

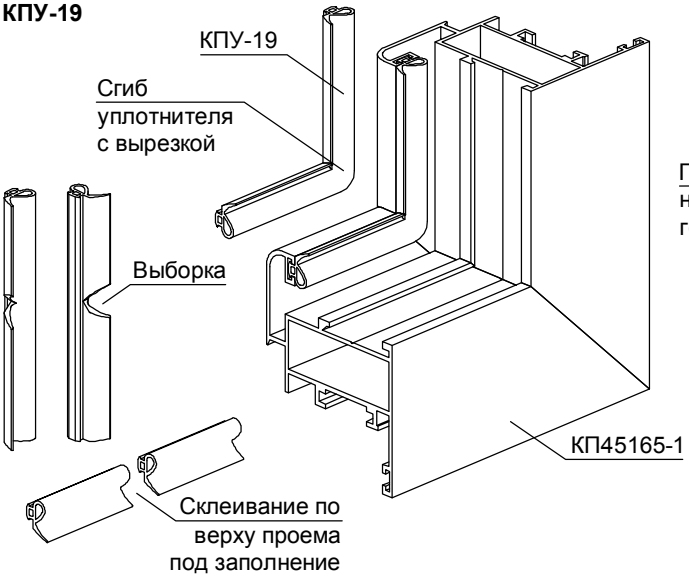

Вариант установки уплотнителей внешнего контура с разделкой горизонтальных и вертикальных деталей под углом 45°

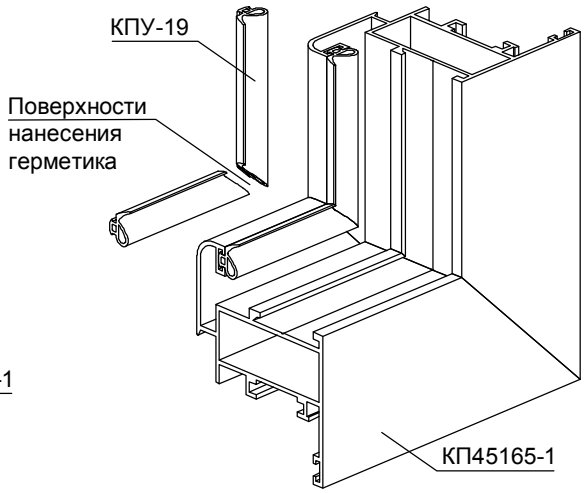

Подрезка уплотнителя притвора КПУ-19 под установку петли поворотной фурнитуры

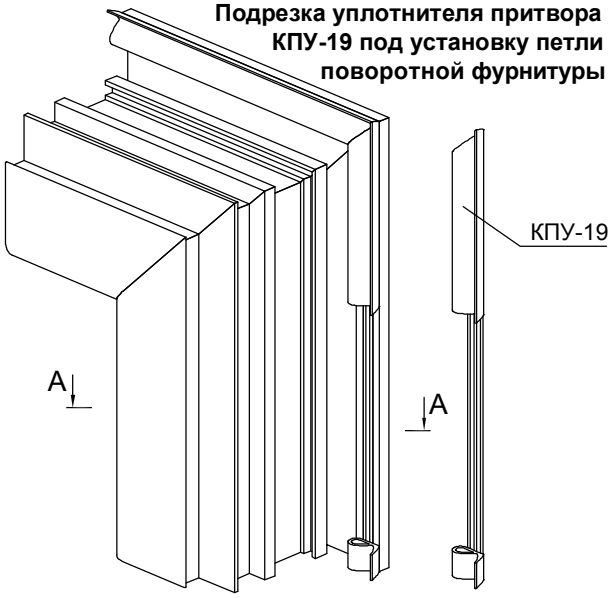

Подрезка уплотнителя притвора КПУ-19 под установку петли поворотно-откидной фурнитуры

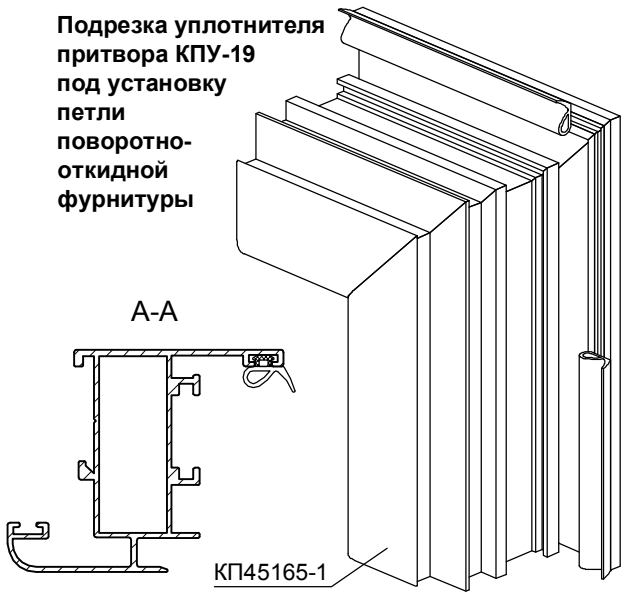

Герметизация температурного шва трубы с внутренним пилоном КПС 386 при помощи резинового уплотнителя ЭТ-213

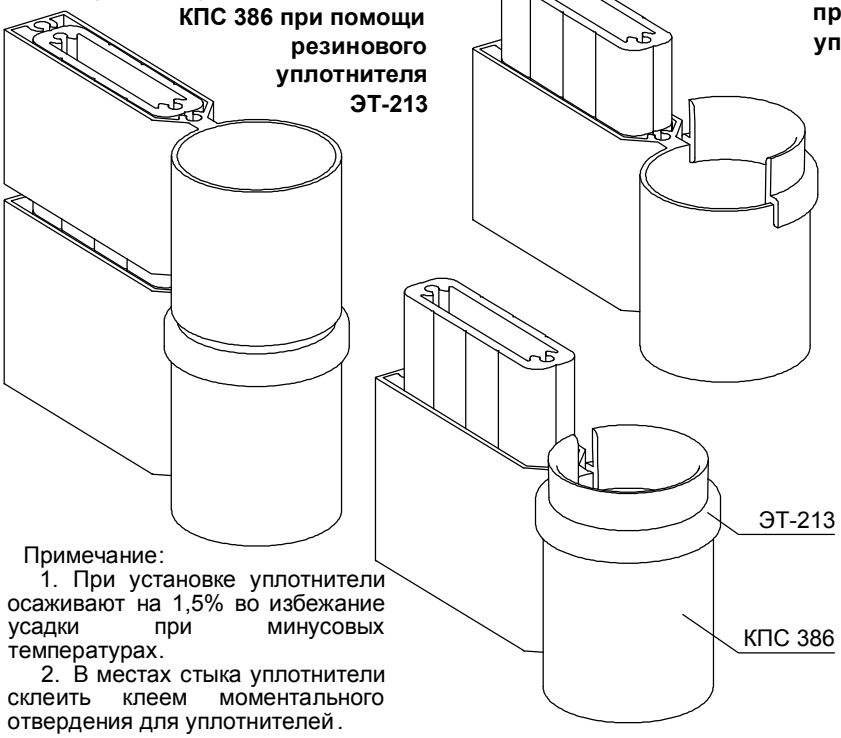

Герметизация температурного шва стойки с внешним пилоном при помощи резинового уплотнителя ЭТ-213

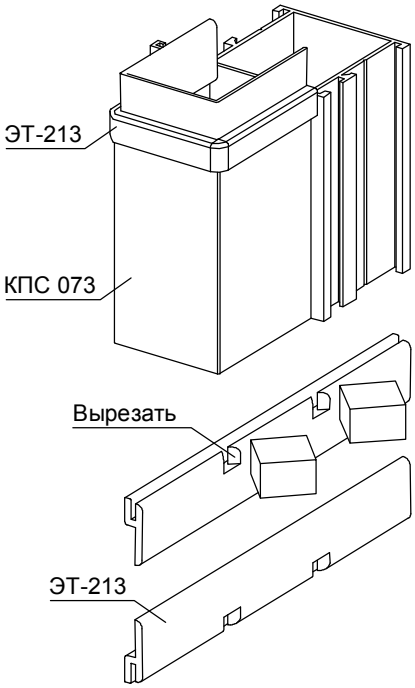

Примечание:

1. При установке уплотнители осаживают на 1,5% во избежание усадки при минусовых температурах.
2. В местах стыка уплотнители склеить клеем моментального отвердения для уплотнителей.

Применение отливов для защиты непрерывных навесных балконов от атмосферных осадков

Установка нащельников стыка стоек КПС 1157 и КПС 1158 при завороте витража на произвольный угол через трубу КПС 386, КПС 397 при помощи профиля КПС 686

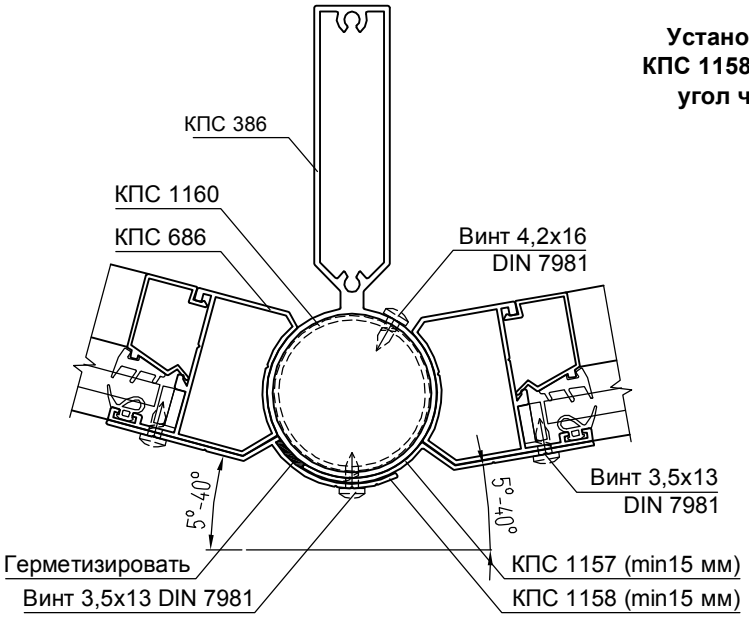

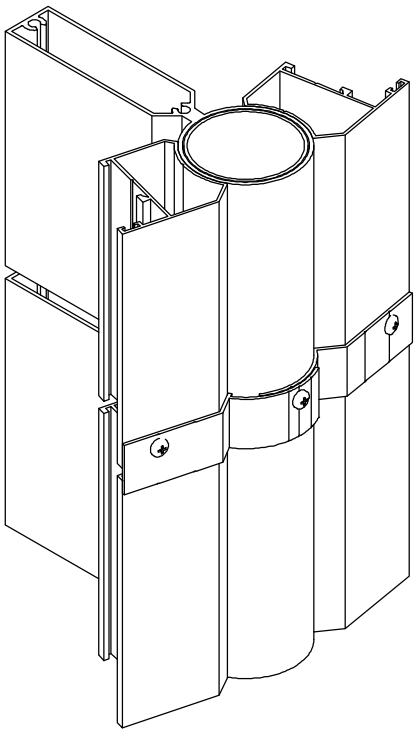

Применение отливов КП45481 или КПС 352 над раздвижными створками

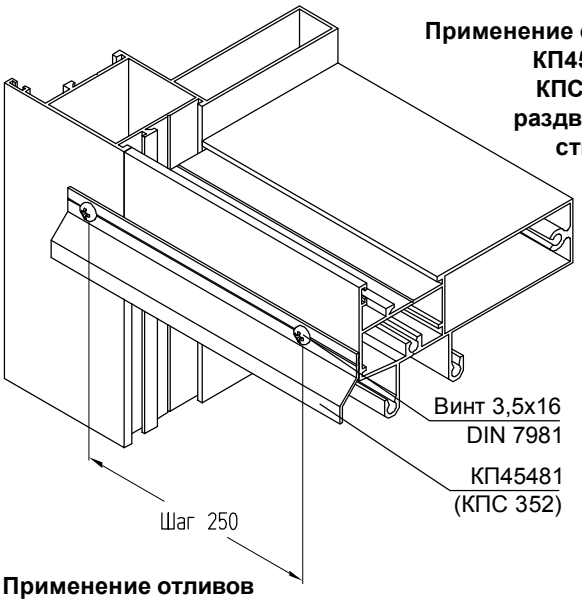

Применение отливов КПС 831 над темературным швом в стойках с внешним пилоном

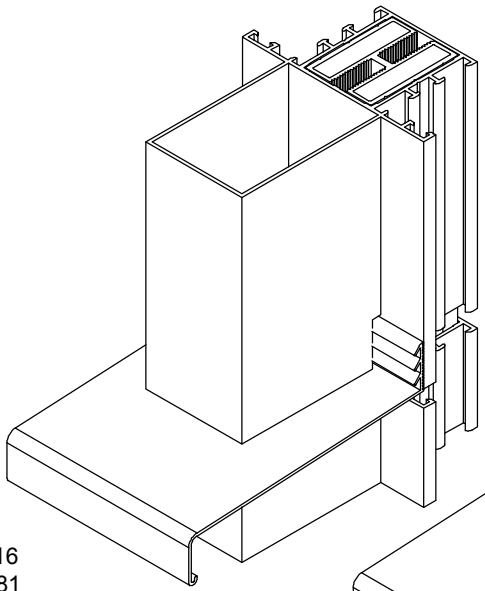

Применение отливов КП45481 или КПС 352 над темературным швом стойках с внутренним пилоном

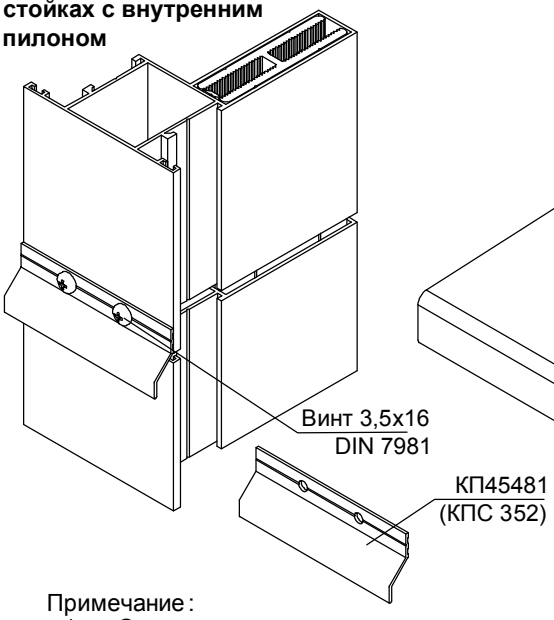

Обработка паза под отлив КПС 831

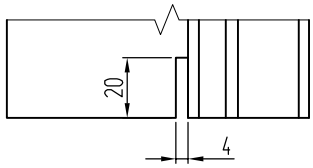

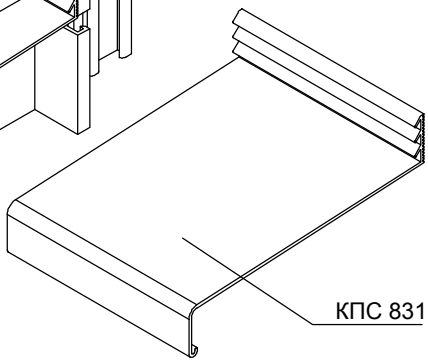

Примечание:

1. Ориентировочно размер температурного шва принимается из расчета 1,5 мм на 1 м длины стойки.
2. При использовании отлива КПС 831 при расчете ширины температурного шва следует учитывать толщину и угол наклона отлива.
3. Длина отлива принимается по ширине стойки.

Балконы с применением верхних направляющих КПС 1124 с отливом и нижних направляющих КПС 1123 со сливом

(двухполозный СЛ40 на стойках с внешним пилоном)

Выполнение дренажных отверстий в нижней направляющей КПС 1123

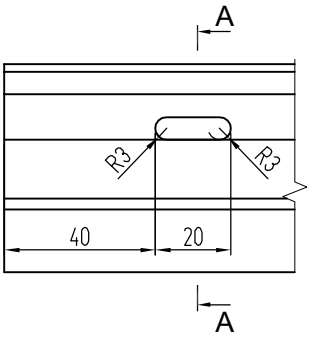

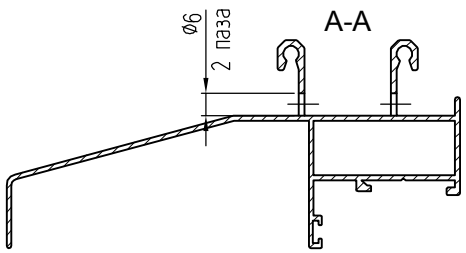

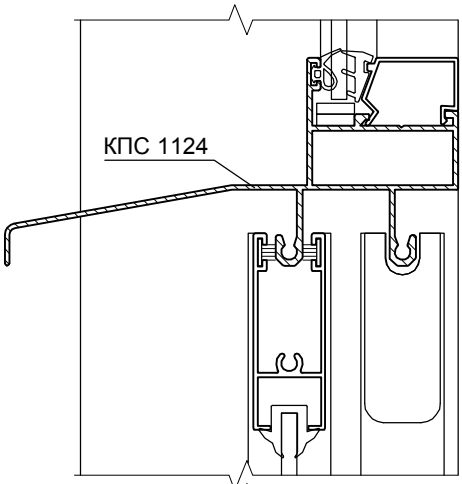

Установка дренажной вставки КПП-39 в стойку с внутренним пилоном

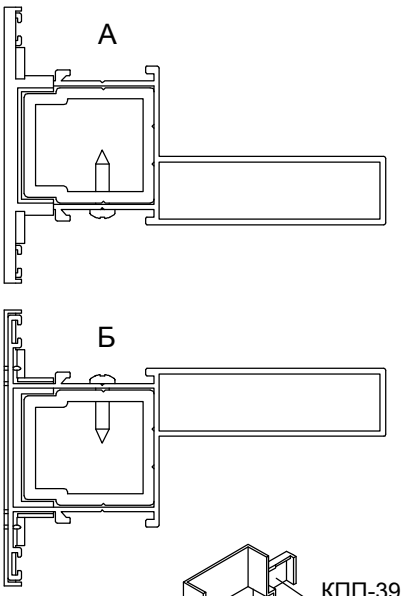

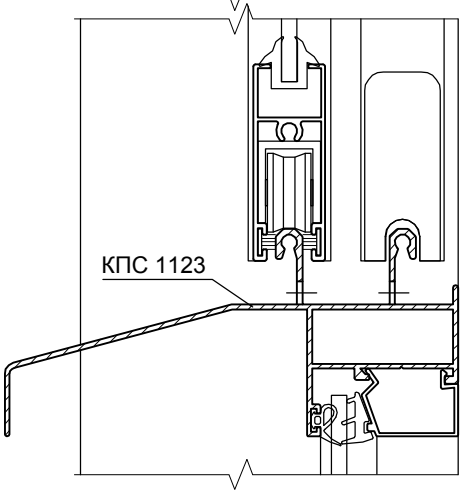

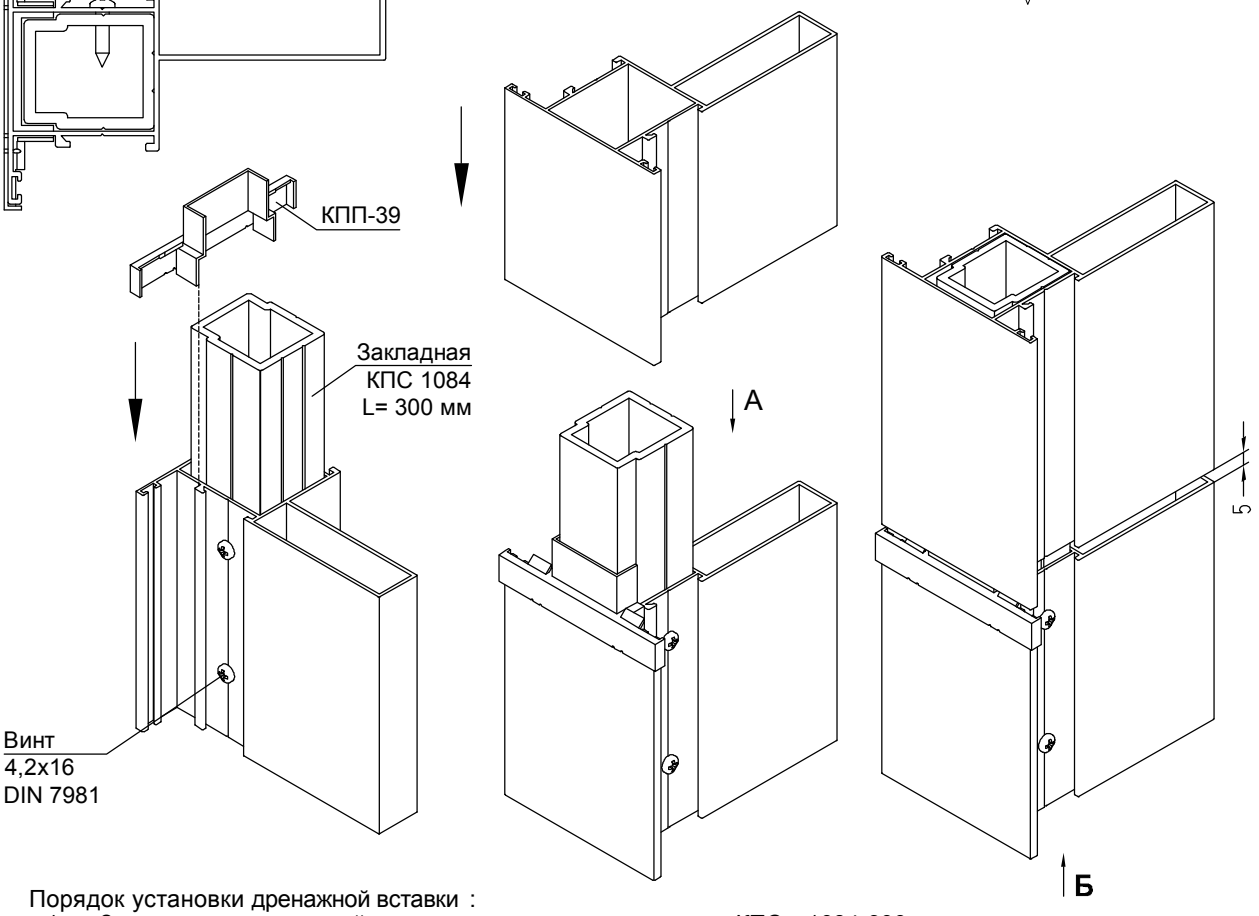

Порядок установки дренажной вставки :

1. Завести в нижнюю стойку на половину длины закладную КПС 1084-300.
2. Прижимая к задней стенке внутренней камеры , закрепить закладную винтами 4,2x16 DIN 7981.
3. Вставить дренажную вставку КПП -39 в нижнюю стойку .
4. "Надеть" на закладную КПС 1084-300 верхнюю стойку , соблюдая термический зазор не менее 5 мм.

УЗЛЫ КРЕПЛЕНИЯ

Узлы крепления стоек в проем

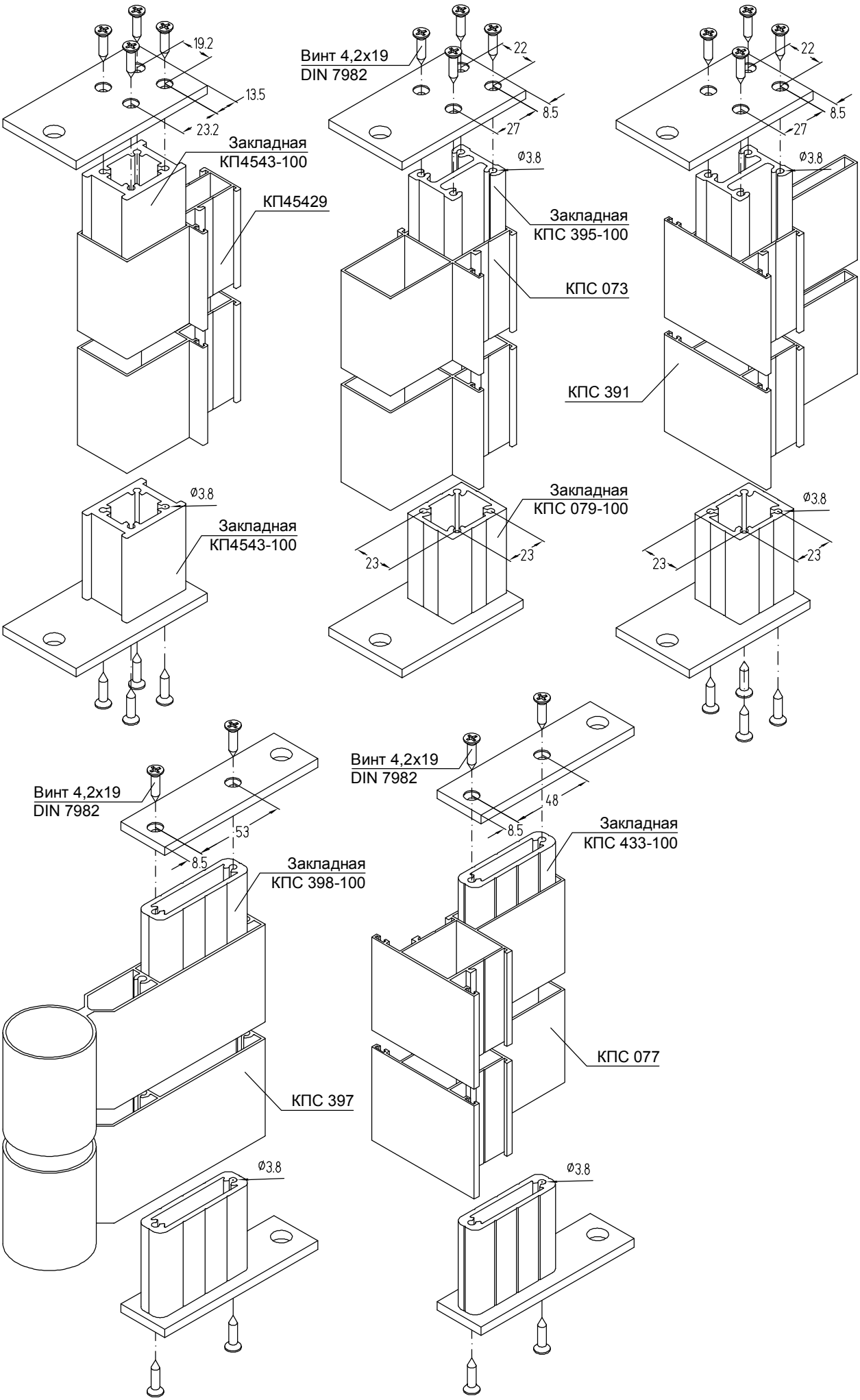

Узлы крепления стоек в проем

Стойка, зафиксированная в крайнем нижнем положении



Нижний узел крепления стоек без применения закладных деталей
(В качестве верхнего узла крепления не применяется)

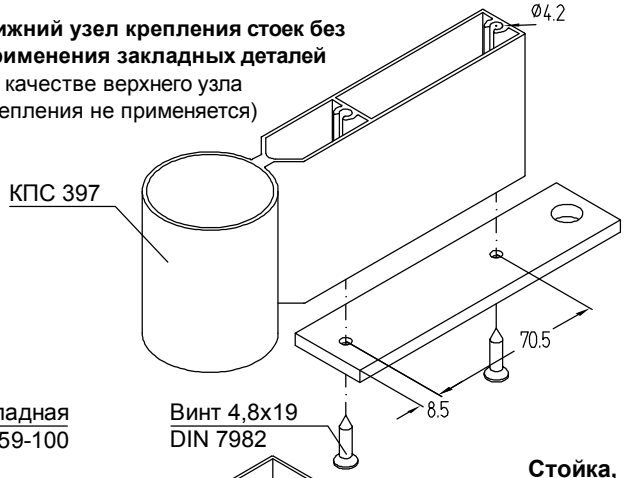

Стойки, зафиксированные в проектном положении

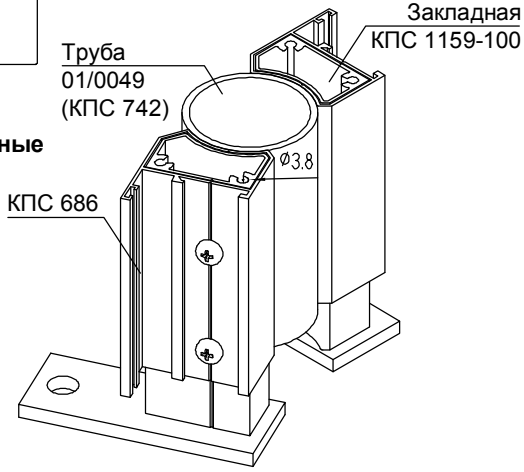

Стойка, зафиксированная в проектном положении

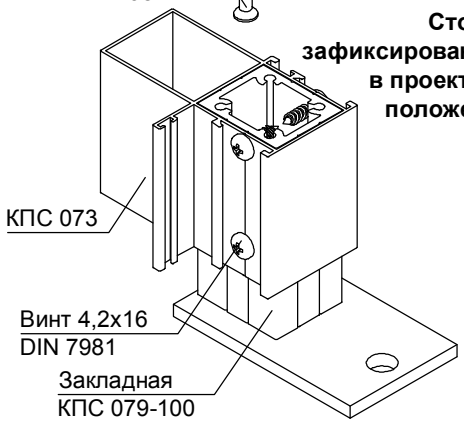

Примечание:

1. При монтаже конструкции в проем первоначально стойку выравнивают по горизонтали, затем закрепляют при помощи монтажного анкера или сварки .
2. Выдвигая закладную деталь из камеры профиля, стойку устанавливают в проектное положение по вертикали. Затем стойку жестко крепят к закладной при помощи 4 винтов 4,2xL DIN 7981. Длина винтов определяется шириной камеры профиля .
3. Для компенсации температурного расширения в вертикальном направлении верхний узел крепления выполняют подвижным. К верхней закладной стойка не крепится, что обеспечивает возможность перемещения стойки вдоль закладной при изменении температуры .

Соединение стоек навесных балконов по высоте

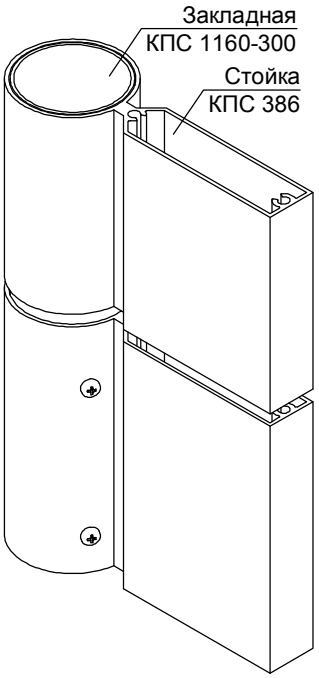

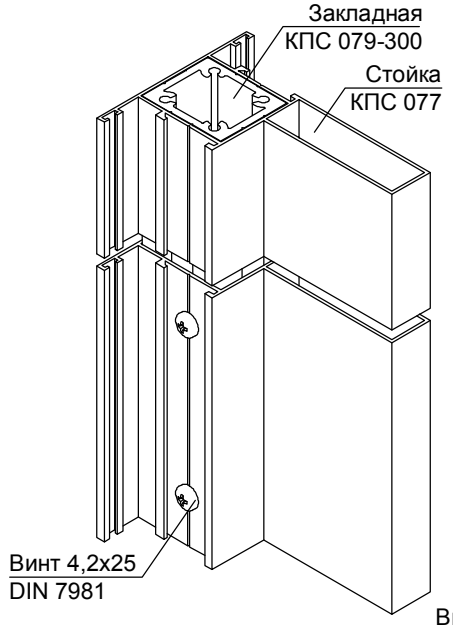

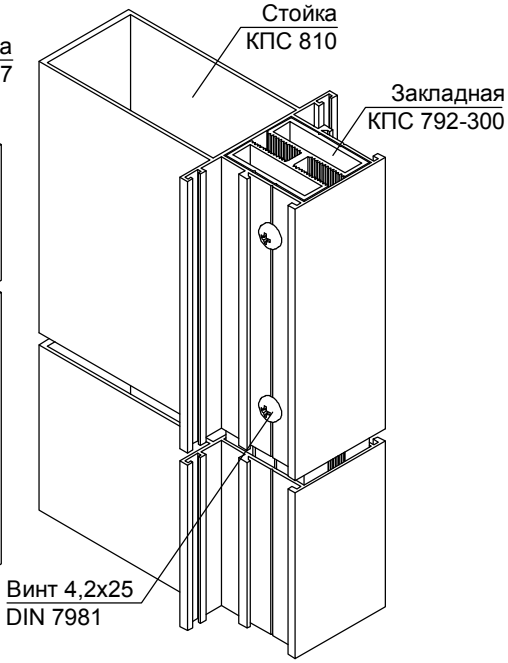

Примечание:

1. Для компенсации расширения в вертикальном направлении устраивают зазор на стыке стоек, размер которого устанавливается с учетом величины удлинения алюминиевых стоек при изменении температуры .
2. Соединительные закладные должны быть жестко закреплены к верху стоек предыдущего уровня. К низу последующего уровня закладная не крепится , что обеспечивает компенсацию температурных расширений .
3. Запрещено крепление соединительной закладной одновременно к двум соединяемым по вертикали стойкам .
4. В случае использования закладной детали с насечкой под метрическую резьбу, которая одновременно является элементом крепления стойки к кронштейну, соединительные закладные должны быть жестко закреплены к низу стоек последующего уровня . К верху предыдущего уровня закладная не крепится .

Узел крепления стойки к плите перекрытия при помощи кронштейна Кр-855-856-60

КОМПЛЕКТАЦИЯ:

1. Кронштейн КПС 856-60 - 1 шт.
2. Крюк КПС 855-40 - 1 шт.
3. Шайба А268.02 - 1 шт.
4. Закладная Н-обр, L=300 - 1 шт.
5. Болт М8xL DIN 933 А2 - 2 шт.
6. Шайба 8 DIN 127 А2 - 4 шт.
7. Болт М8х65 DIN 912 А2 - 1 шт.
8. Гайка М8 DIN 934 А2 - 2 шт.
9. Винт 5,5х60 DIN 7981 А2 - 1 шт.
10. Винт 4,2xL DIN 7981 А2 - 1 шт.

Порядок монтажа:

1. Произвести крепеж кронштейна одним анкером через продольный паз.
2. Отверстия Ø8 мм в стойке выполнить по месту на объекте монтажа.
3. Установить крюк КПС 855-40 на стойку.

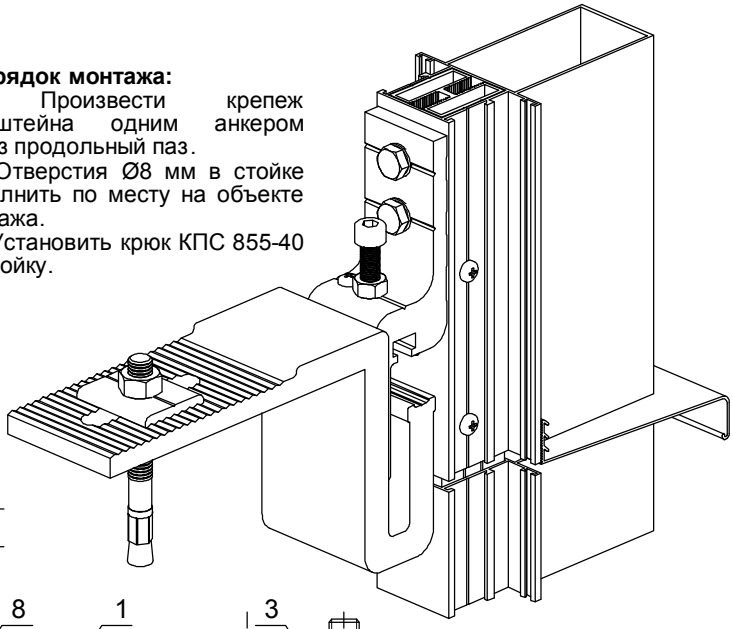

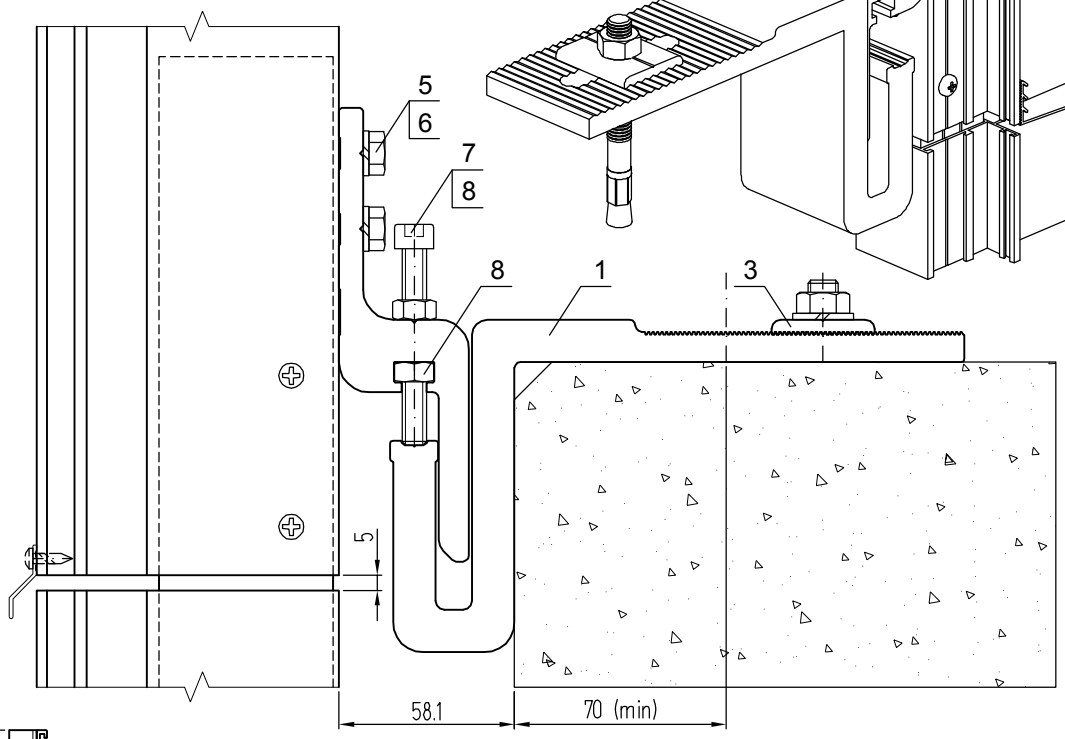

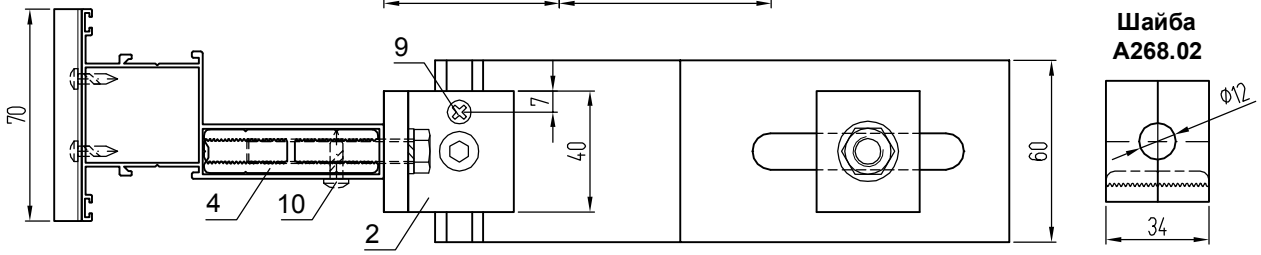

Шайба А268.02

Обработка крюка КПС 855-40

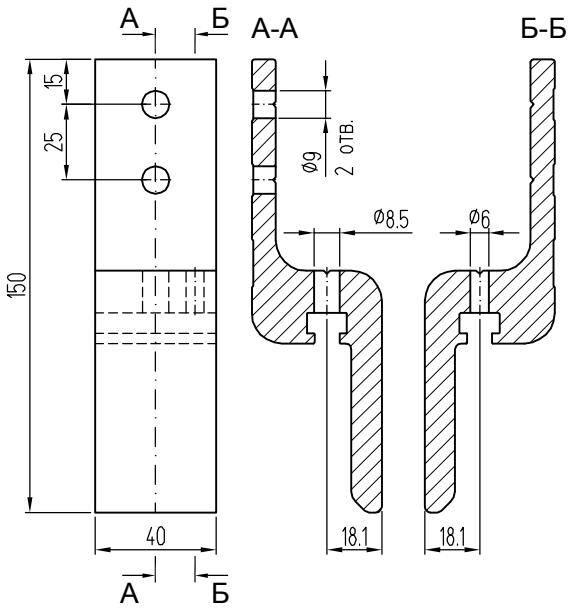

Обработка кронштейна КПС 856-60

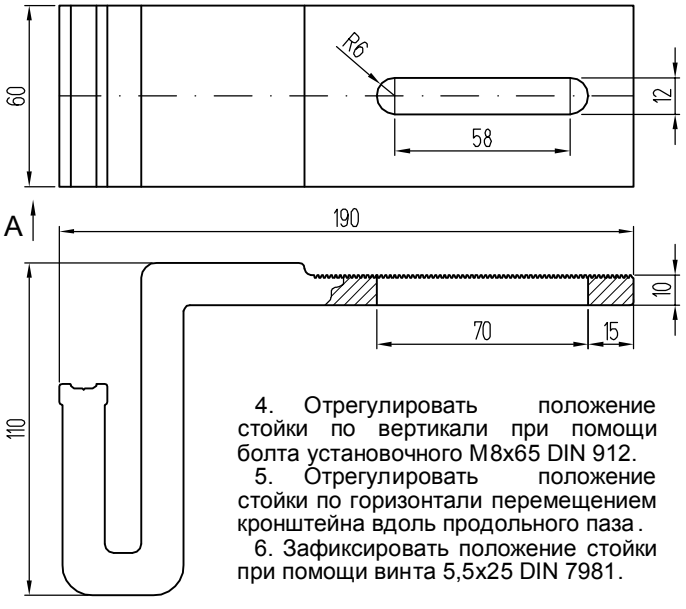

4. Отрегулировать положение стойки по вертикали при помощи болта установочного М8х65 DIN 912.
5. Отрегулировать положение стойки по горизонтали перемещением кронштейна вдоль продольного паза.
6. Зафиксировать положение стойки при помощи винта 5,5х25 DIN 7981.

Узел крепления стойки к плите перекрытия при помощи кронштейнов Кр-790-791-60 и Кр-1152-791-60

КОМПЛЕКТАЦИЯ:

1. Кронштейн КПС 791-60 - 1 шт.
2. Крюк КПС 790-40 - 1 шт.
3. Шайба А 268.03 - 2 шт.
4. Шайба А 268.02 - 2 шт.
5. Закладная Н-обр, L=300 - 1 шт.
6. Болт М8xL DIN 933 А2 - 2 шт.
7. Шайба 8 DIN 127 А2 - 2 шт.
8. Болт М8х70 DIN 933 А2 - 1 шт.
9. Гайка М8 DIN 934 А2 - 1 шт.
10. Винт 5,5х25 DIN 7981 А2 - 1 шт.
11. Винт 4,2xL DIN 7981 А2 - 2 шт.

Порядок монтажа:

1. Первоначально крепеж кронштейнов произвести только одним анкером через продольный паз .
2. Отверстия Ø8 мм в стойке выполнить по месту на объекте монтажа .
3. Установить крюк на стойку .
4. Отрегулировать положение стойки по вертикали при помощи болта установочного М8х70 DIN 933.

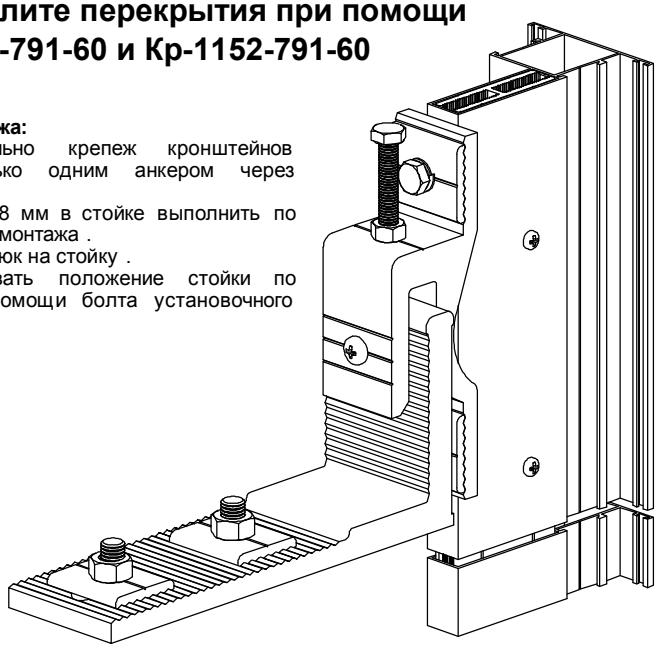

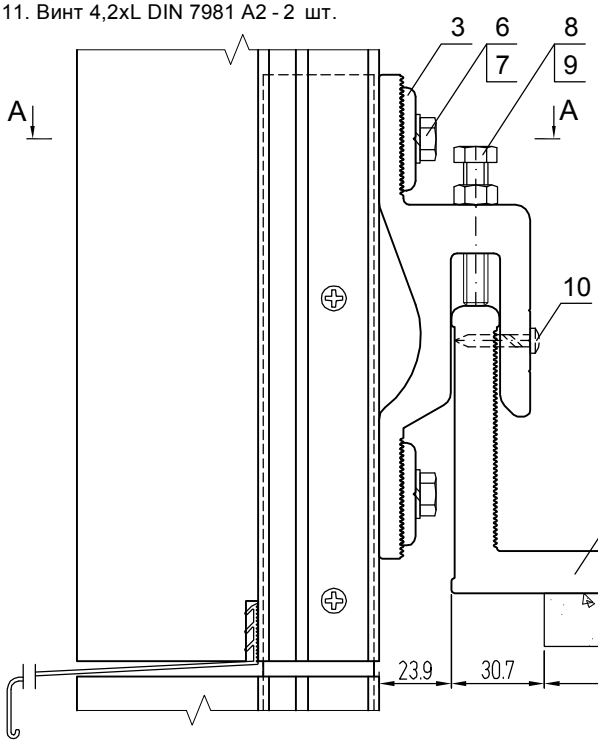

5. Отрегулировать положение стойки по горизонтали перемещением кронштейна вдоль продольного паза .
6. Зафиксировать положение стойки при помощи винта 5,5х25 DIN 7981.
7. После установки стойки в проектное положение анкер затягивается, а кронштейн крепится вторым анкером через круглое отверстие .

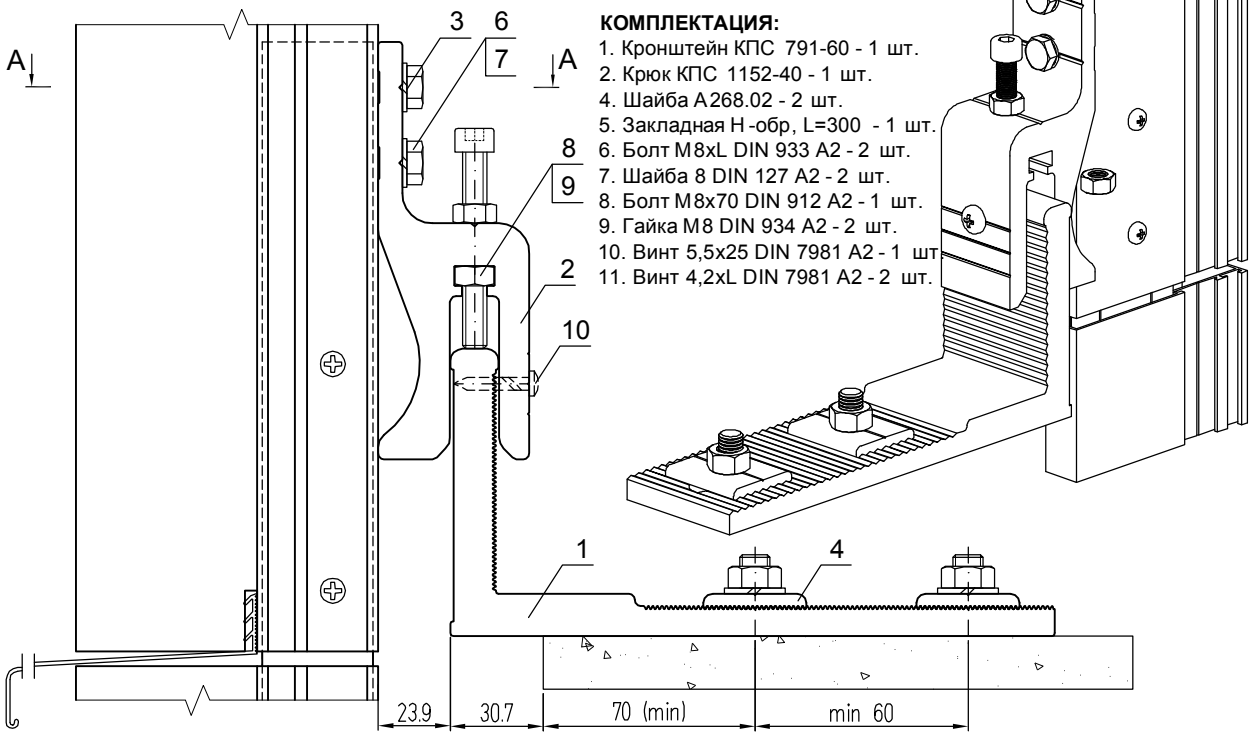

КОМПЛЕКТАЦИЯ:

1. Кронштейн КПС 791-60 - 1 шт.
2. Крюк КПС 1152-40 - 1 шт.
4. Шайба А 268.02 - 2 шт.
5. Закладная Н-обр, L=300 - 1 шт.
6. Болт М8xL DIN 933 А2 - 2 шт.
7. Шайба 8 DIN 127 А2 - 2 шт.
8. Болт М8х70 DIN 912 А2 - 1 шт.
9. Гайка М8 DIN 934 А2 - 2 шт.
10. Винт 5,5х25 DIN 7981 А2 - 1 шт
11. Винт 4,2xL DIN 7981 А2 - 2 шт.

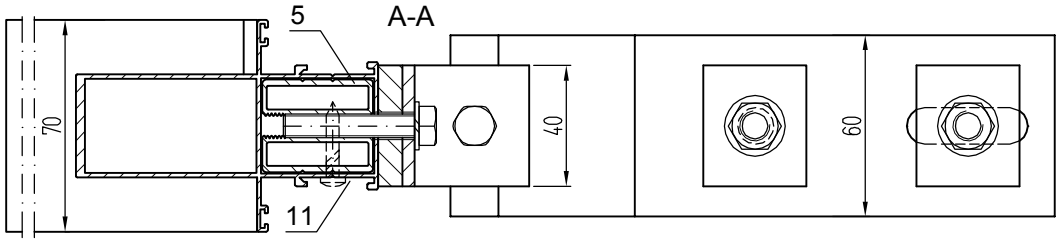

Обработка кронштейнов КПС 791-60-1 и КПС 985-60-1, крюков КПС 790-40 и КПС 1152-40, анкера КПС 017-2 и шайб

Обработка крюка КПС 790-40

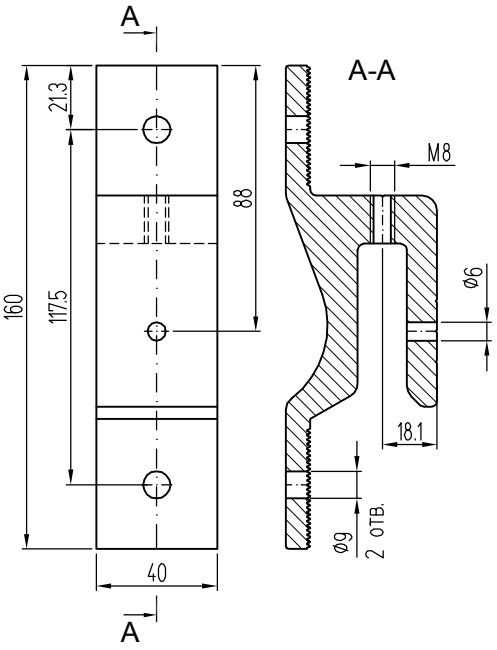

Обработка кронштейна КПС 791-60

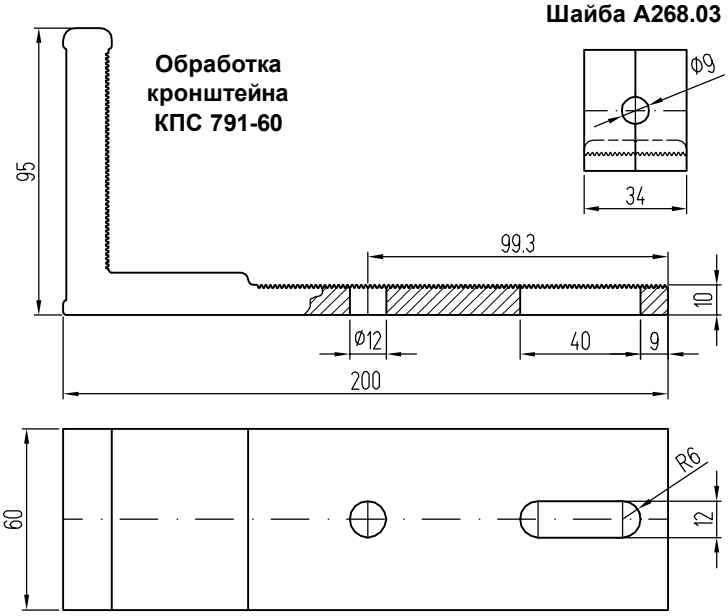

Шайба А268.03

Обработка крюка КПС 1152-40

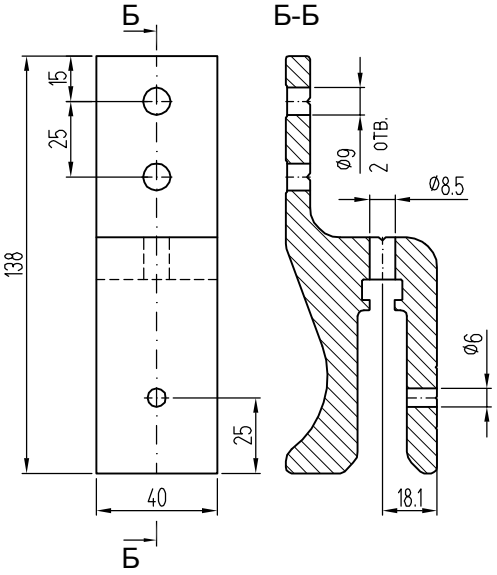

Анкер КПС 017-2

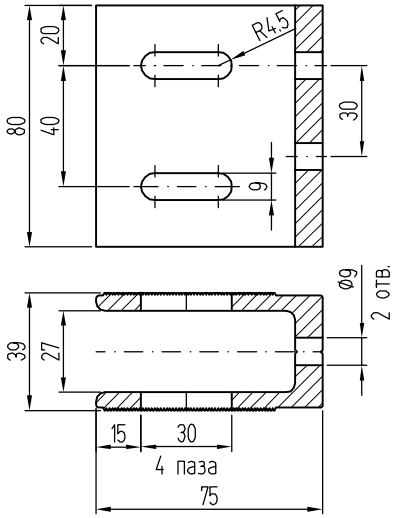

Шайба А45319-7

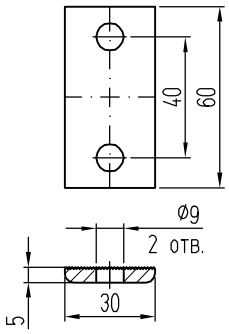

Шайба ПК 801-2.01

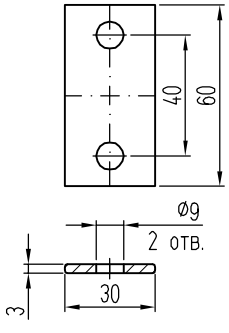

В-В Обработка кронштейна КПС 791-60-1

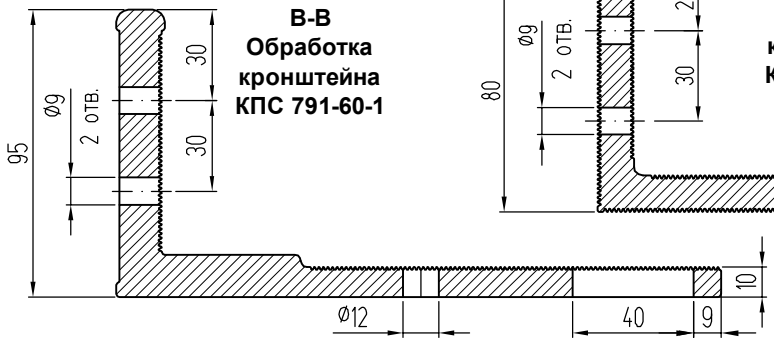

В-В Обработка кронштейна КПС 985-60-1



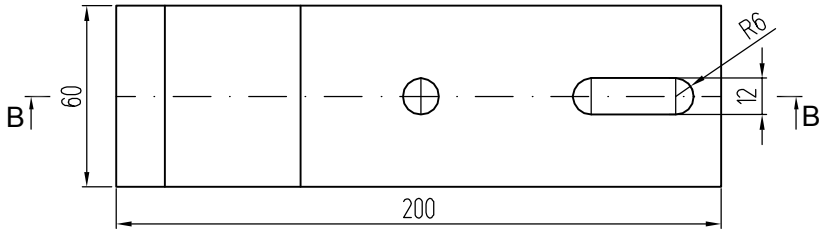

Шайба А45435-1.01

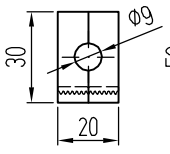

Шайба А268.06

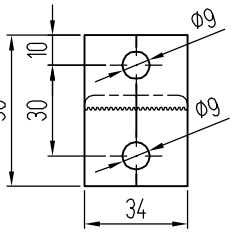

Узел крепления стоек к плите перекрытия при помощи кронштейнов Кр-791-60-1 и Кр-985-60-1, Кр-017-985-60 и Кр-017-791-60

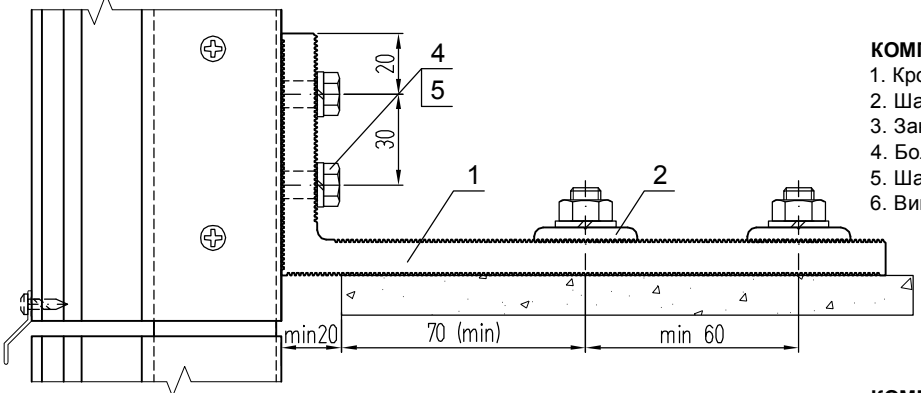

КОМПЛЕКТАЦИЯ:
1. Кронштейн КПС 985-60-1 - 1 шт.
2. Шайба А268.02 - 2 шт.
3. Закладная Н-обр, L=300 - 1 шт.
4. Болт М8xL DIN 933 А2 - 2 шт.
5. Шайба 8 DIN 127 А2 - 2 шт.
6. Винт 4,2xL DIN 7981 А2 - 2 шт.

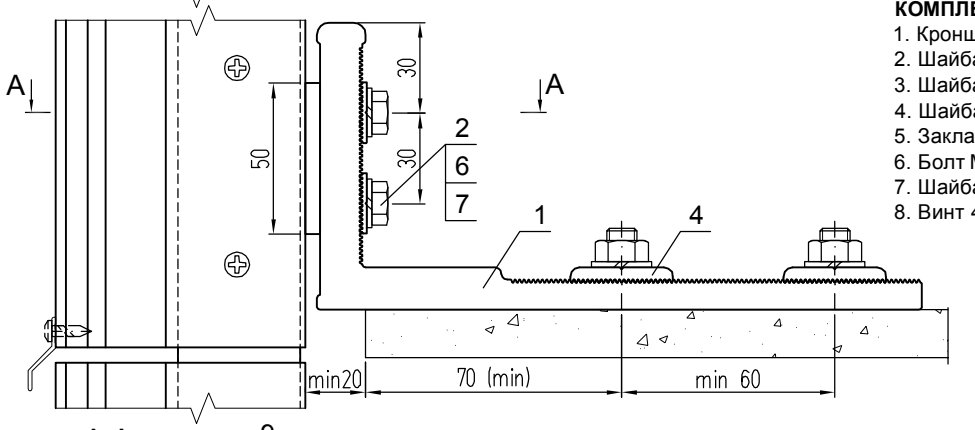

КОМПЛЕКТАЦИЯ:
1. Кронштейн КПС 791-60-1 - 1 шт.
2. Шайба А45435-1.01 - 2 шт.
3. Шайба А268.06 - 1 шт.
4. Шайба А268.02 - 2 шт.
5. Закладная Н-обр, L=300 - 1 шт.
6. Болт М8xL DIN 933 А2 - 2 шт.
7. Шайба 8 DIN 127 А2 - 2 шт.
8. Винт 4,2xL DIN 7981 А2 - 2 шт.

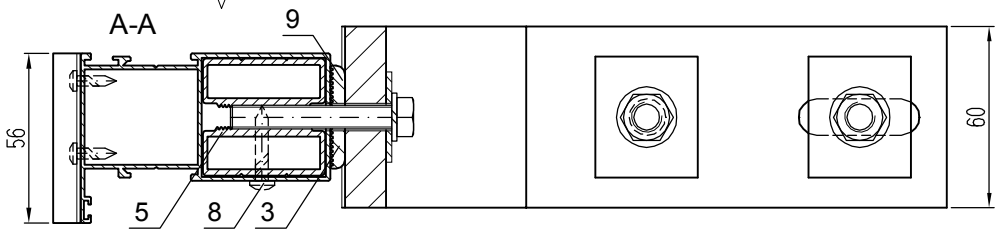

Кронштейн Кр-017-985-60

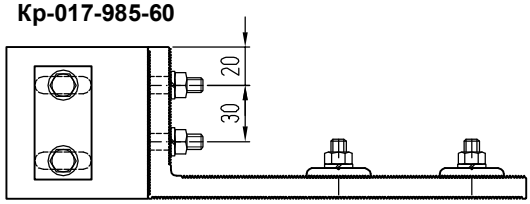

КОМПЛЕКТАЦИЯ:
1. Кронштейн КПС 985-60-1 - 1 шт.
2. Анкер КПС 017-2 - 1 шт.
3. Шайба А45319-7 - 2 шт.
4. Шайба А268.02 - 2 шт.
5. Труба ф11,65х1,5х27 - 2 шт.
6. Болт М8х40 DIN 933 А2 - 2 шт.
7. Болт М8х65 DIN 933 А2 - 2 шт.
8. Гайка М8 DIN 934 А2 - 4 шт.
9. Шайба 8 DIN 125 А2 - 4 шт.
10. Шайба 8 DIN 127 А2 - 4 шт.

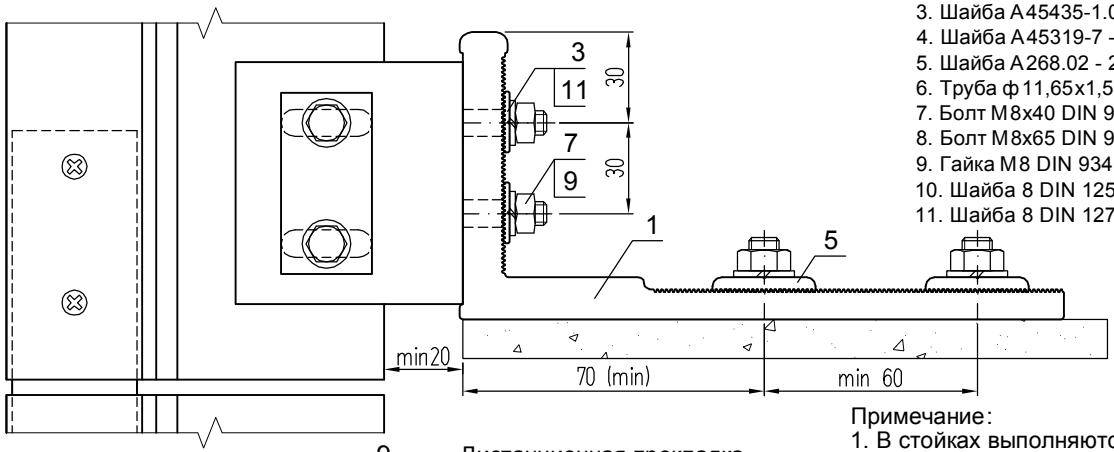

КОМПЛЕКТАЦИЯ:
1. Кронштейн КПС 791-60-1 - 1 шт.
2. Анкер КПС 017-2 - 1 шт.
3. Шайба А45435-1.01 - 2 шт.
4. Шайба А45319-7 - 2 шт.
5. Шайба А268.02 - 2 шт.
6. Труба ф11,65х1,5х27 - 2 шт.
7. Болт М8х40 DIN 933 А2 - 2 шт.
8. Болт М8х65 DIN 933 А2 - 2 шт.
9. Гайка М8 DIN 934 А2 - 4 шт.
10. Шайба 8 DIN 125 А2 - 4 шт.
11. Шайба 8 DIN 127 А2 - 4 шт.

Примечание:
1. В стойках выполняются отверстия ф12 мм под трубу ф11,65х1,5.

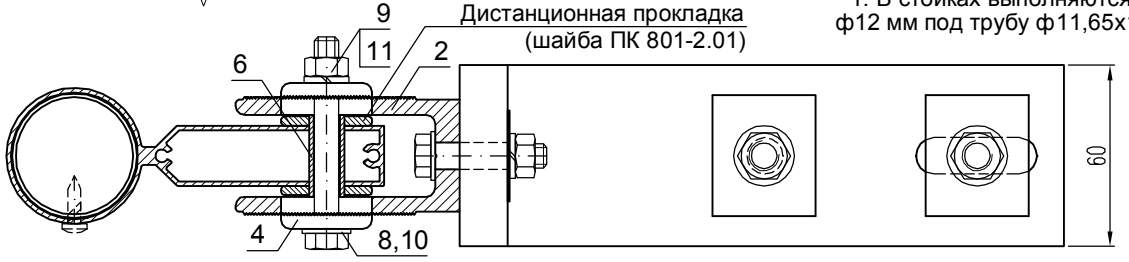

Узел крепления стоек к плите перекрытия при помощи кронштейна Кр-986-985-60

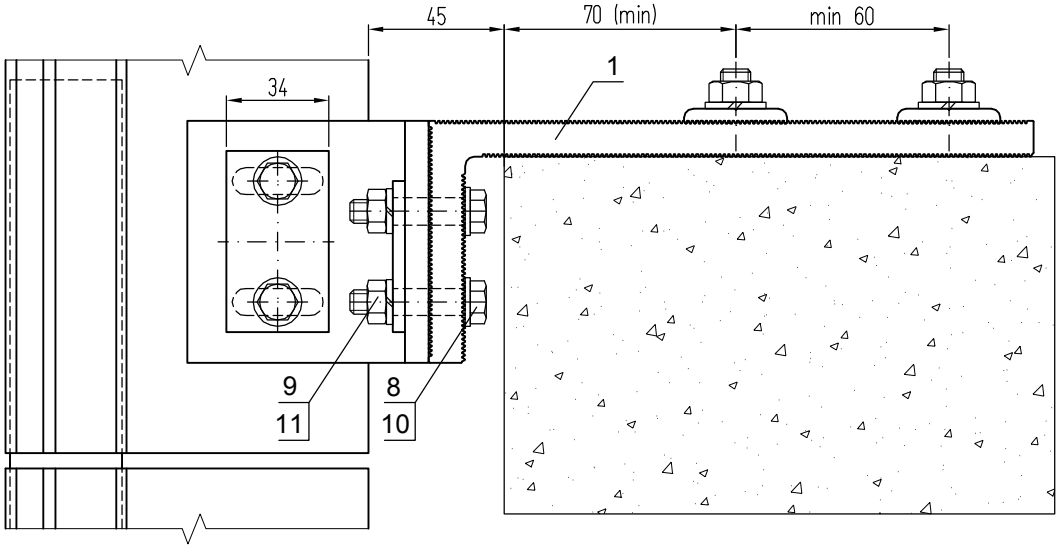

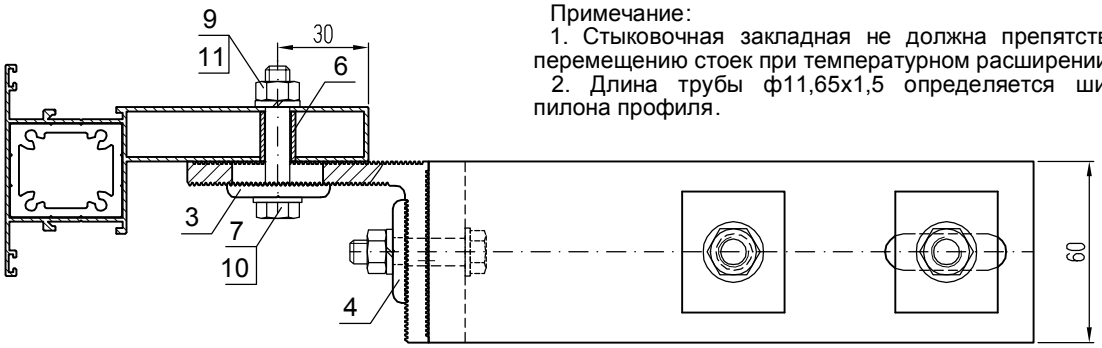

Примечание:
1. Стыковочная закладная не должна препятствовать перемещению стоек при температурном расширении .
2. Длина трубы ф11,65х1,5 определяется шириной пилона профиля.

Кронштейн КПС 986-80

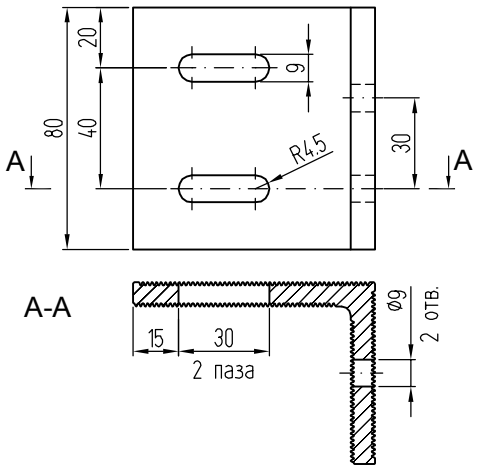

КОМПЛЕКТАЦИЯ:
1. Кронштейн КПС 985-60-1 - 1 шт.
2. Кронштейн КПС 986-80 - 1 шт.
3. Шайба А268.05 - 1 шт.
4. Шайба А268.06 - 1 шт.
5. Шайба А268.02 - 2 шт.
6. Труба ф11,65х1,5х16,5 - 2 шт.
7. Болт М8х45 DIN 933 А2 - 2 шт.
8. Болт М8х40 DIN 933 А2 - 2 шт.
9. Гайка М8 DIN 934 А2 - 4 шт.
10. Шайба 8 DIN 125 А2 - 4 шт.
11. Шайба 8 DIN 127 А2 - 4 шт.

Обработка стойки под крепление к кронштейну

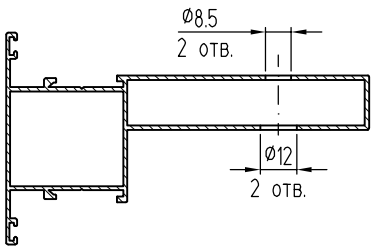

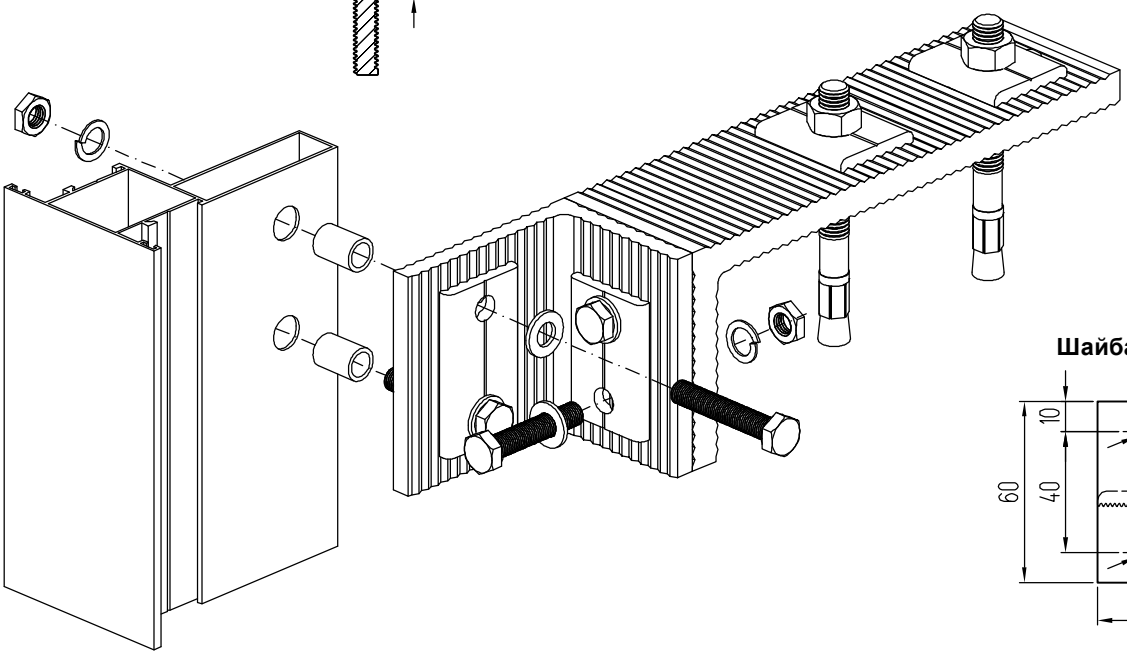

Шайба А268.05

Крепление стоек к плите перекрытия при помощи стального несущего кронштейна КСН-40-1 (на примере стойки КПС 1104)

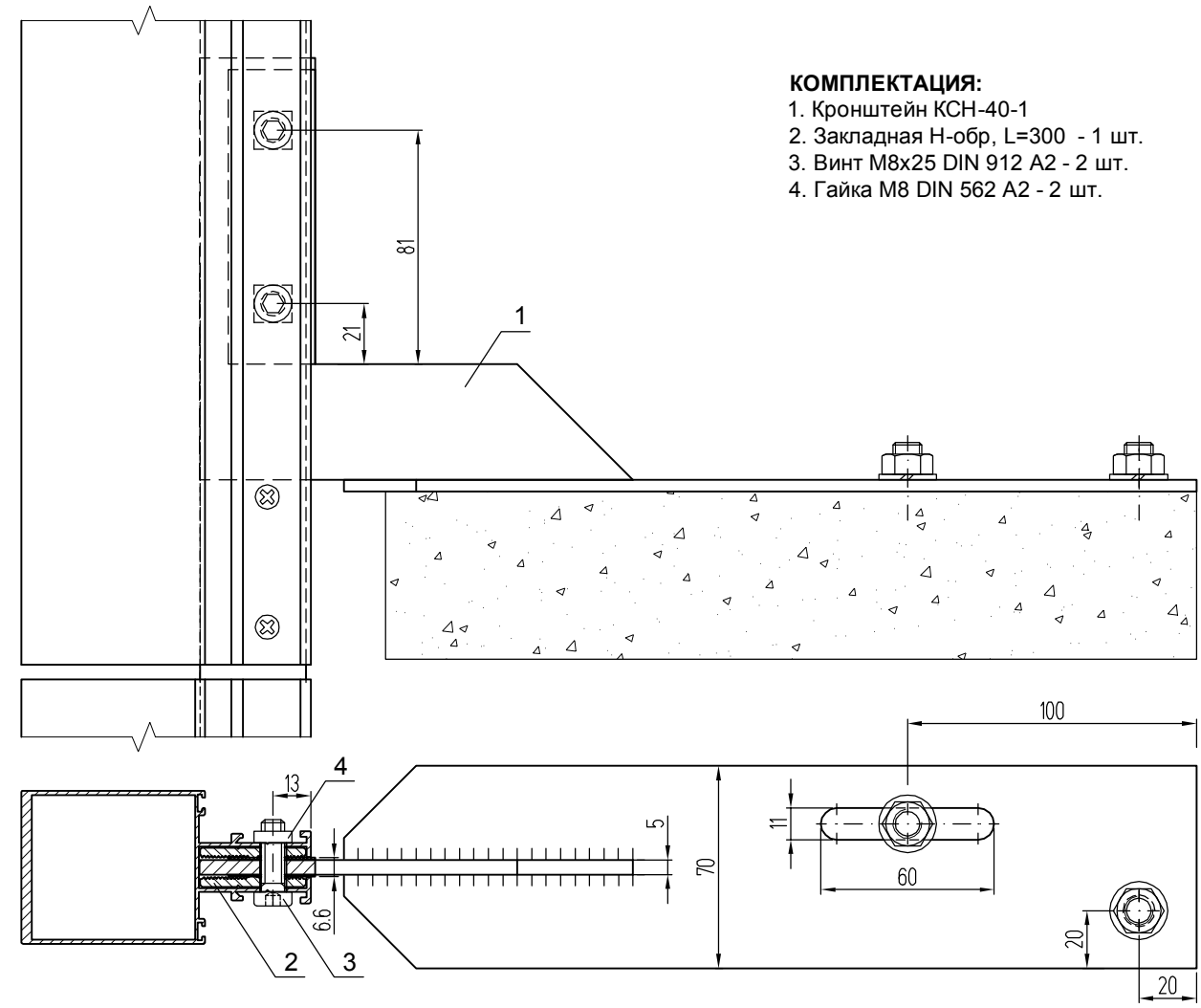

КОМПЛЕКТАЦИЯ:
1. Кронштейн КСН-40-1
2. Закладная Н-обр, L=300 - 1 шт.
3. Винт М8х25 DIN 912 А2 - 2 шт.
4. Гайка М8 DIN 562 А2 - 2 шт.

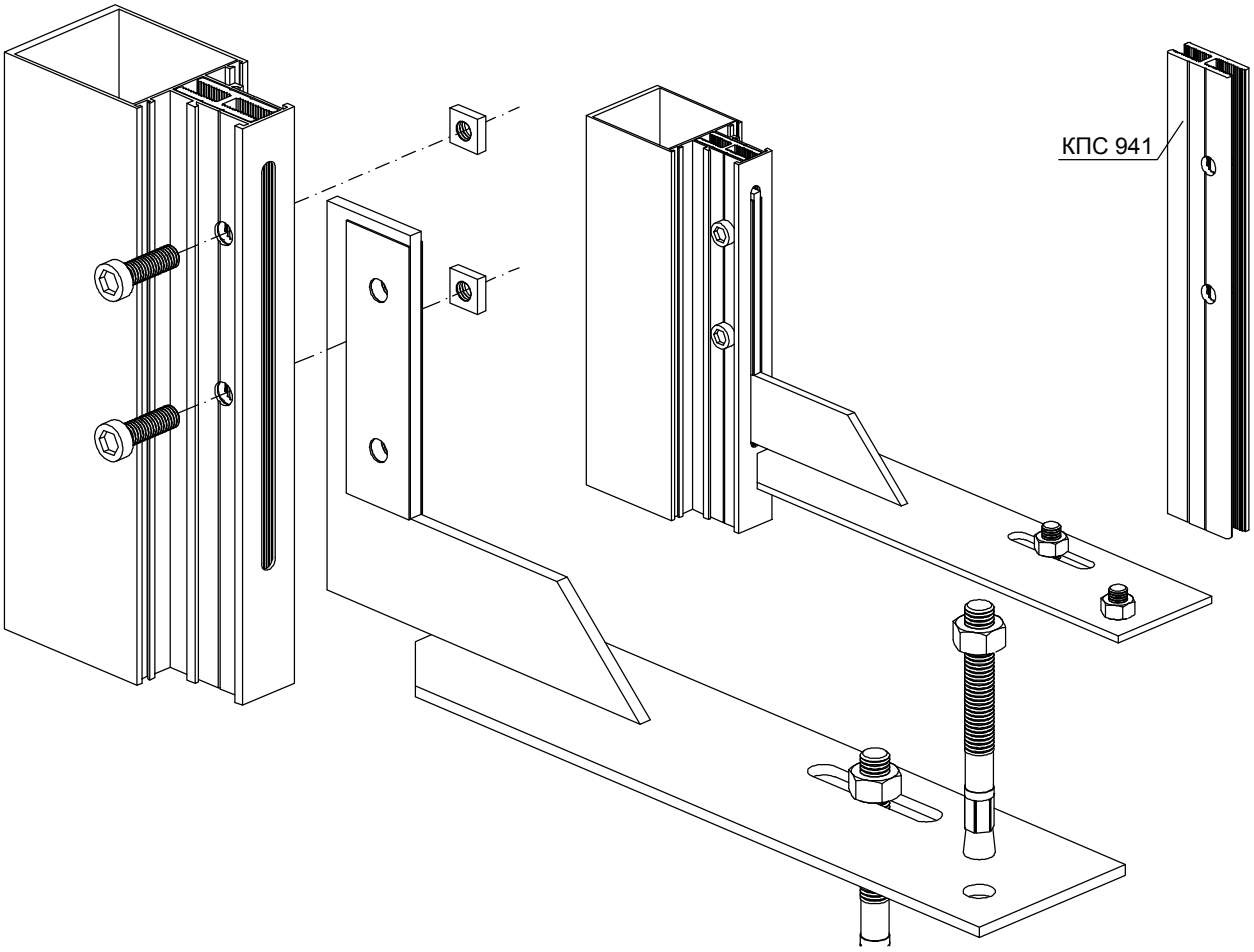

Крепление стоек к плите перекрытия при помощи стального несущего кронштейна КСН-40-1 (на примере стойки КПС 1104)



Стальной несущий кронштейн КСН-40-1

Примечание:

1. Отверстия Ø8,5 мм в стойке и закладной выполняются совместно по месту на объекте монтажа.
2. В случае превышения перепада высот плит перекрытия по уровню более, чем на ±10 мм, размер паза при обработке стоек и закладных необходимо увеличить.

Обработка закладной КПС 941

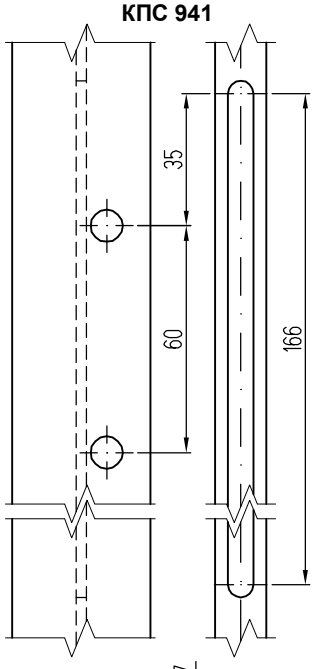

Обработка стойки КПС 1104

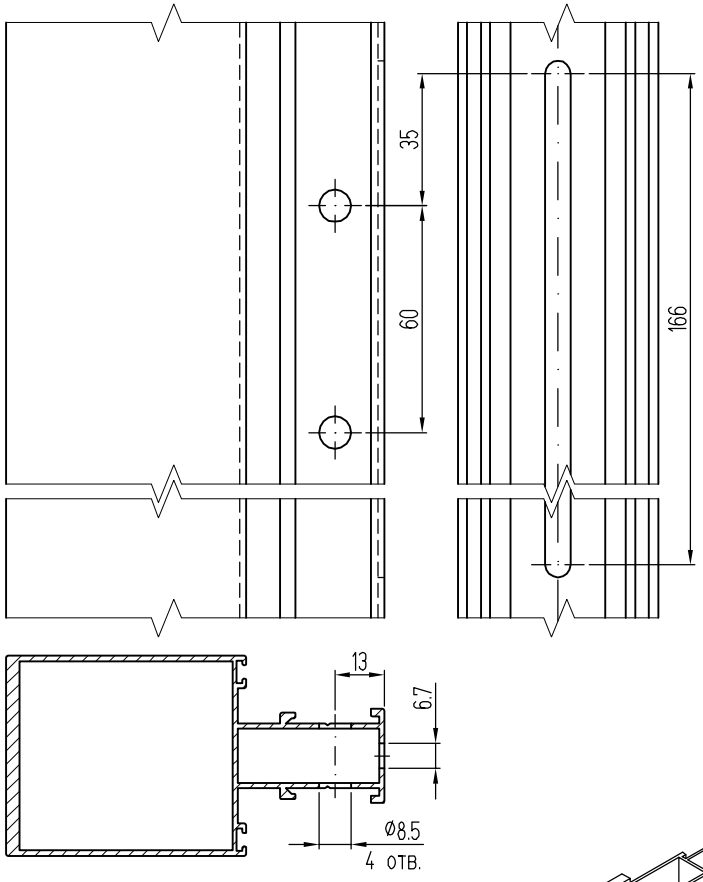

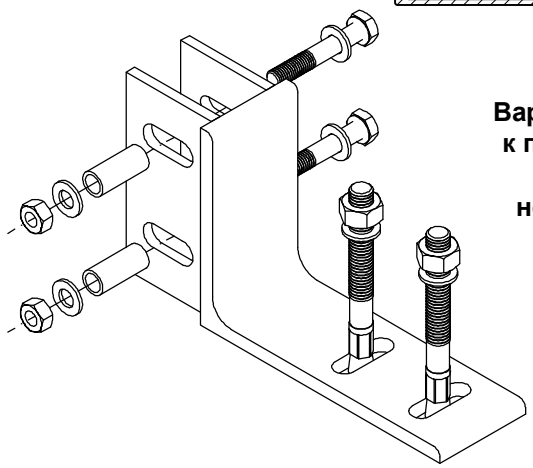

Вариант крепления стоек к плите перекрытия при помощи стального несущего кронштейна

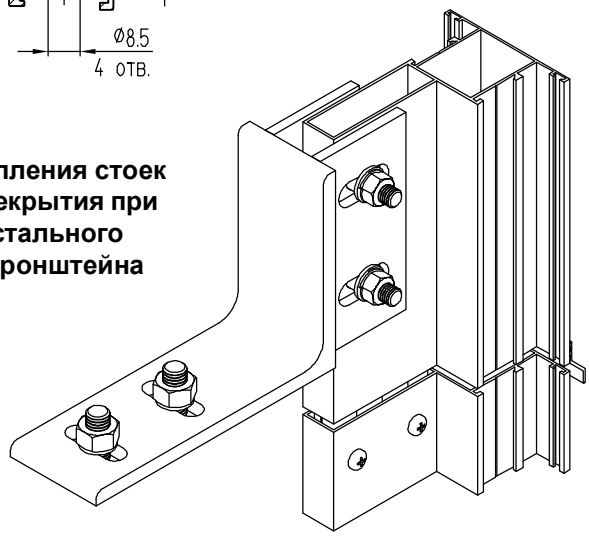

УЗЛЫ ПРИМЫКАНИЯ

Узлы крепления стоек в проем

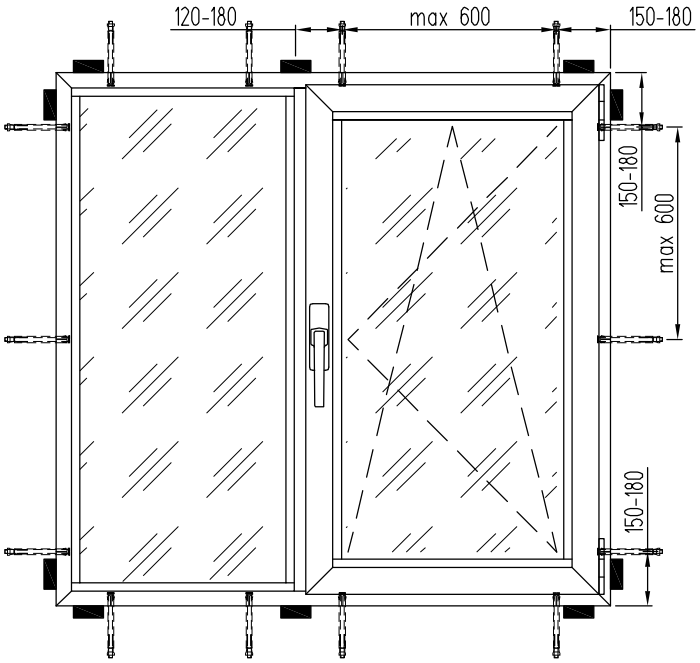

Вариант монтажа с помощью рамных дюбелей

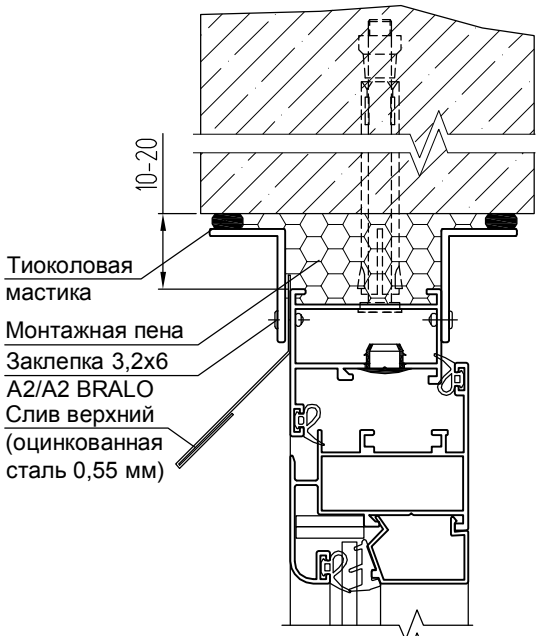

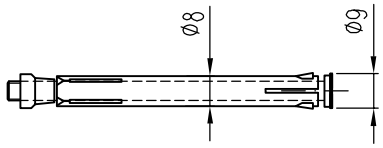

Дюбель F 8 M (F 10 M) фирмы "fischer" диаметром 8 мм (по втулке) с оцинкованным винтом с потайной головкой. Головка винта диаметром 9 мм.

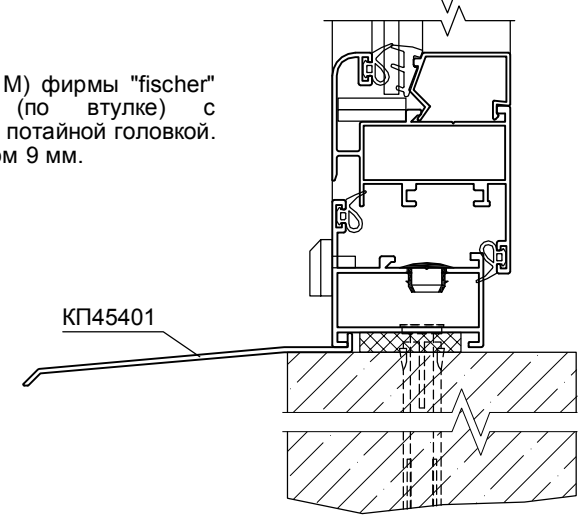

Вариант монтажа с помощью монтажных пластин



Вариант монтажа с помощью рамных дюбелей и с установкой подоконника

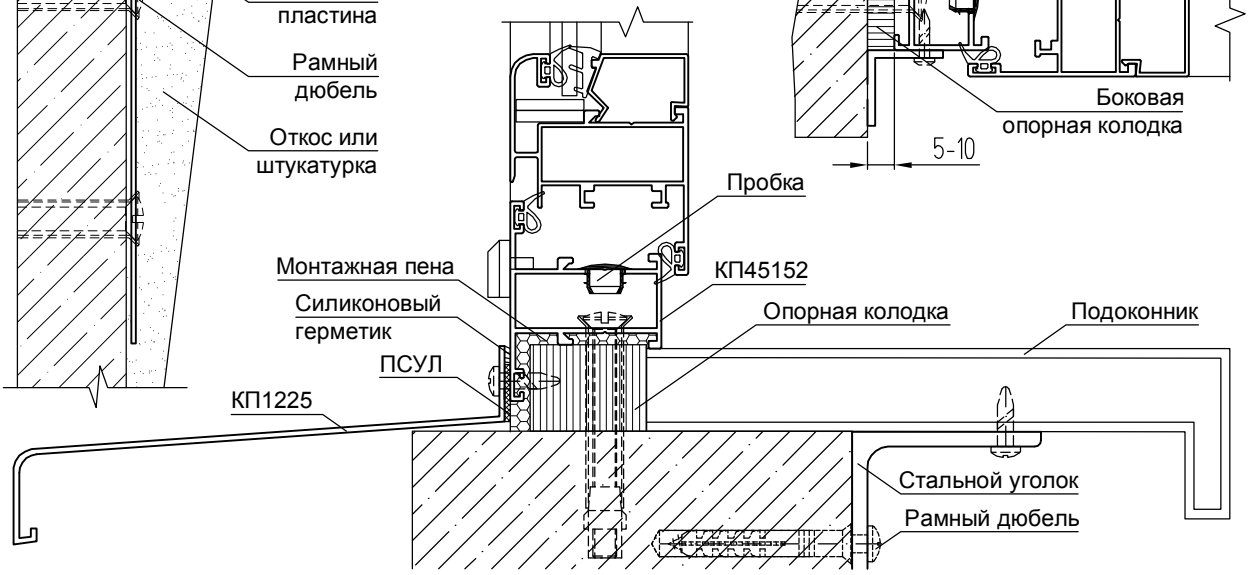

Вариант монтажа с помощью рамных дюбелей
(сечение по опорной колодке)

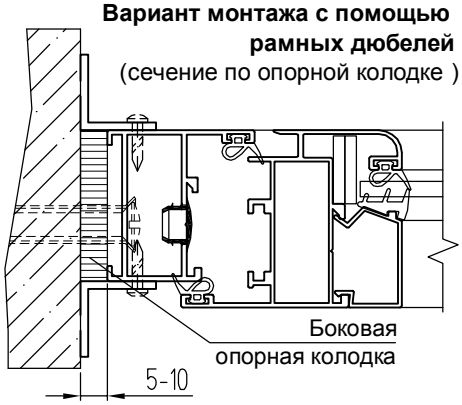

Основные положения по монтажу окон, дверей, балконных рам в проем

- Монтаж производить согласно ГОСТ 30971-2002.
- Крепить балконные рамы (в зависимости от конструкции проема) с помощью рамных дюбелей или стальных монтажных пластин. Если высота рамы превышает 1,8 м, раму следует крепить с помощью платиков и закладных деталей в стойках .
- Глубина заделки дюбеля в стену определяется материалом стен, но принимается не менее 60 мм (бетон). Рамные дюбели не должны проходить через опорные колодки .
- Диаметр дюбеля рекомендуется принимать не менее 8 мм (по втулке).
- Зазоры между рамой и поверхностью проема заполнять монтажной пеной .
- С наружной и внутренней стороны монтажные швы защищать специальными профильными деталями (нащельниками), либо закрывать штукатурным слоем .

Перед началом монтажа необходимо убедиться в наличии необходимого монтажного инструмента, оснастки и приспособлений, провести проверку следующих условий:
- поверхности рамы и проема должны быть чистыми и сухими ;
- зазор между рамой и проемом должен быть сверху 10-20 мм, по бокам 5-10 мм.

ПОРЯДОК МОНТАЖА

1. Установить опорные колодки по низу проема и по бокам в местах угловых соединений и импостов. Допускается изделия, применяемые для остекления балконов и устройства внутренних перегородок, устанавливать непосредственно на основание без опорных колодок .
2. Просверлить в профилях рамы отверстия Ø8 мм с шагом не более 600 мм. Для изделий с заполнением из одинарного стекла допускается принимать расстояние между крепежными деталями до 800 мм.
3. Установить раму в проем, проверить вертикальность и горизонтальность сторон рамы по уровню и отвесу.
4. Подвести слив из оцинкованной стали или профиля КП 45401 под профиль рамы.
5. Закрепить раму с помощью дюбелей Ø8 через отверстия, сделанные ранее. Закрыть отверстия в раме заглушками.
6. Удалить (рекомендуется) опорные колодки по бокам проема для облегчения работ по устройству монтажных швов.
7. По периметру рамы произвести изоляцию примыкания монтажной пеной .
8. Прикрепить внешние нащельники и сливы из алюминиевых профилей или оцинкованной стали винтами 3,5х16 или заклепками 3,2х6 BRALO. Порядок монтажа нащельников, верхнего и нижнего слива определяется проектом.
9. Прикрепить внутренние нащельники .
10. При наличии подоконника под него прикрепить стальной уголок (или кронштейн по месту), подвести под раму подоконник.
11. Зазоры герметизировать по периметру рамы:
    - изнутри помещения - силиконовым герметиком,
    - снаружи - тиоколовой мастикой.
12. Проверить качество выполненных работ .

Примечание:

1. Выбор нащельников, наличие и конструкция подоконников и сливов решаются индивидуально в зависимости от конкретной конструкции проема и с учетом пожеланий заказчика .
2. Подробное описание монтажа см. **"Инструкцию по монтажу и эксплуатации конструкций строительных из алюминиевых сплавов систем "СИАЛ" ИМЭ.00.01.2014"** .

Монтаж дверей в проем

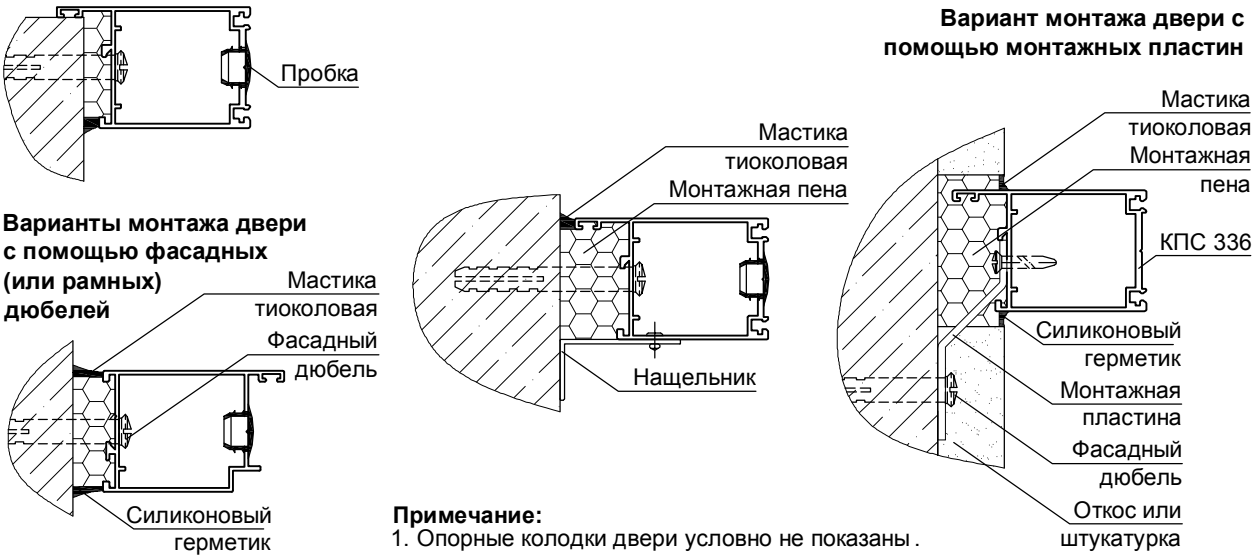

Примечание:
1. Опорные колодки двери условно не показаны.

Примыкание непрерывного навесного балконного остекления к плитам перекрытия

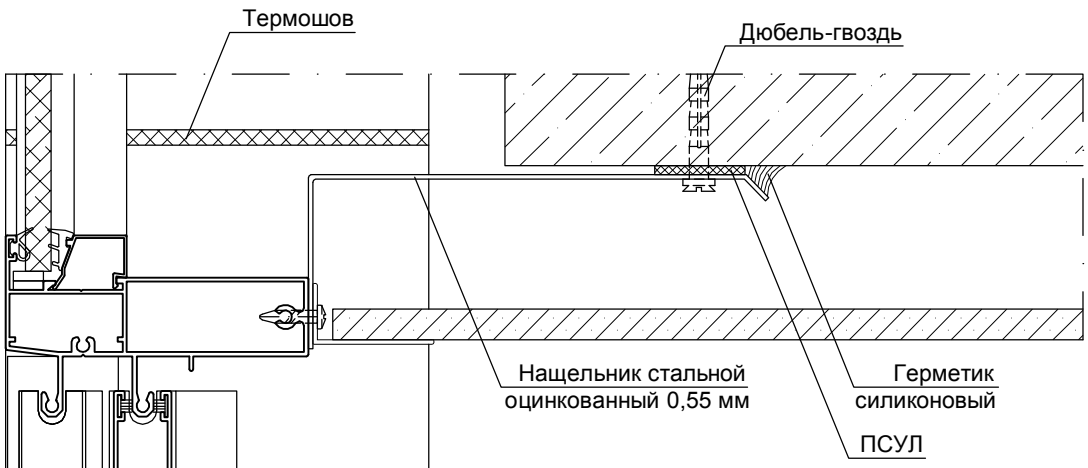

Вариант крепления нащельников толщиной 0,5 - 2 мм с применением клипсы ADS-001

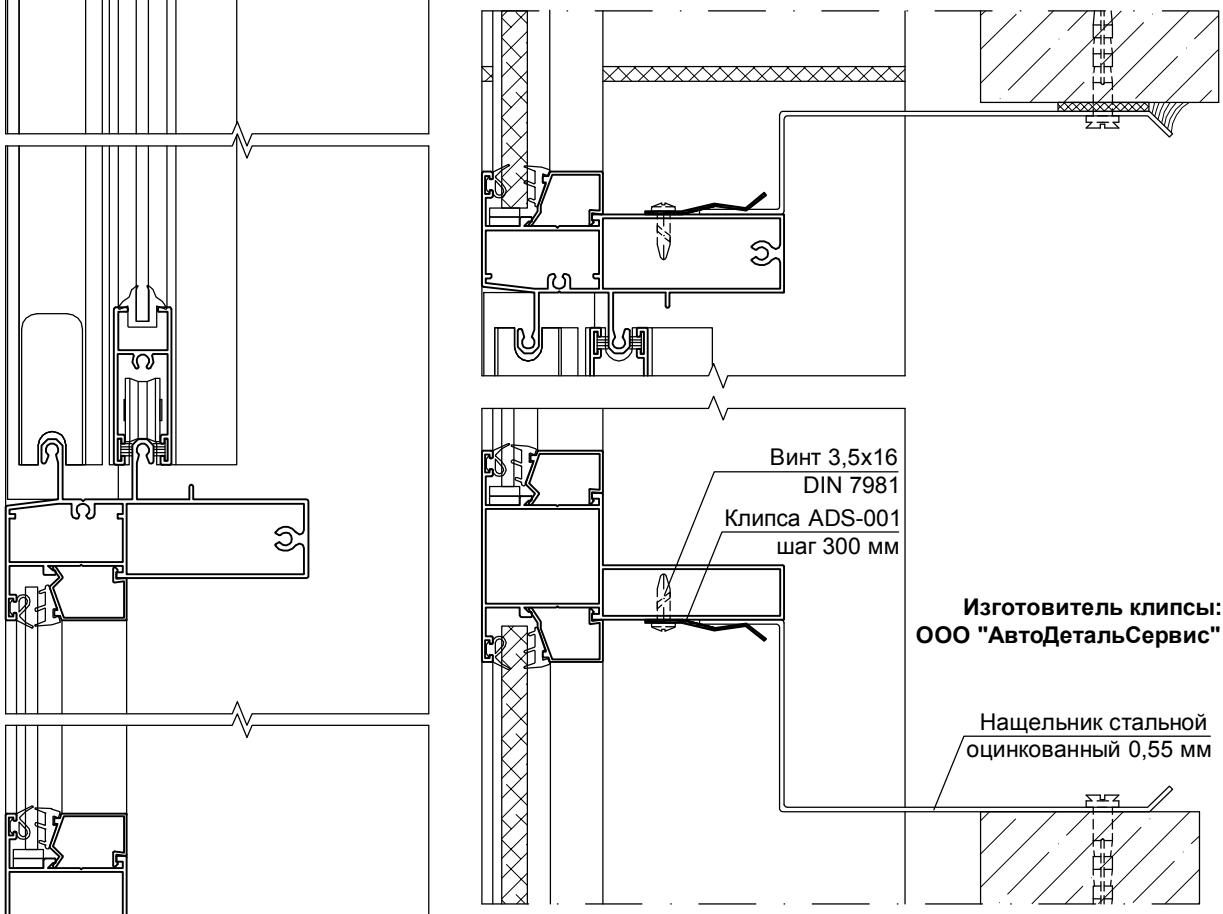

Изготовитель клипсы:
ООО "АвтоДетальСервис"

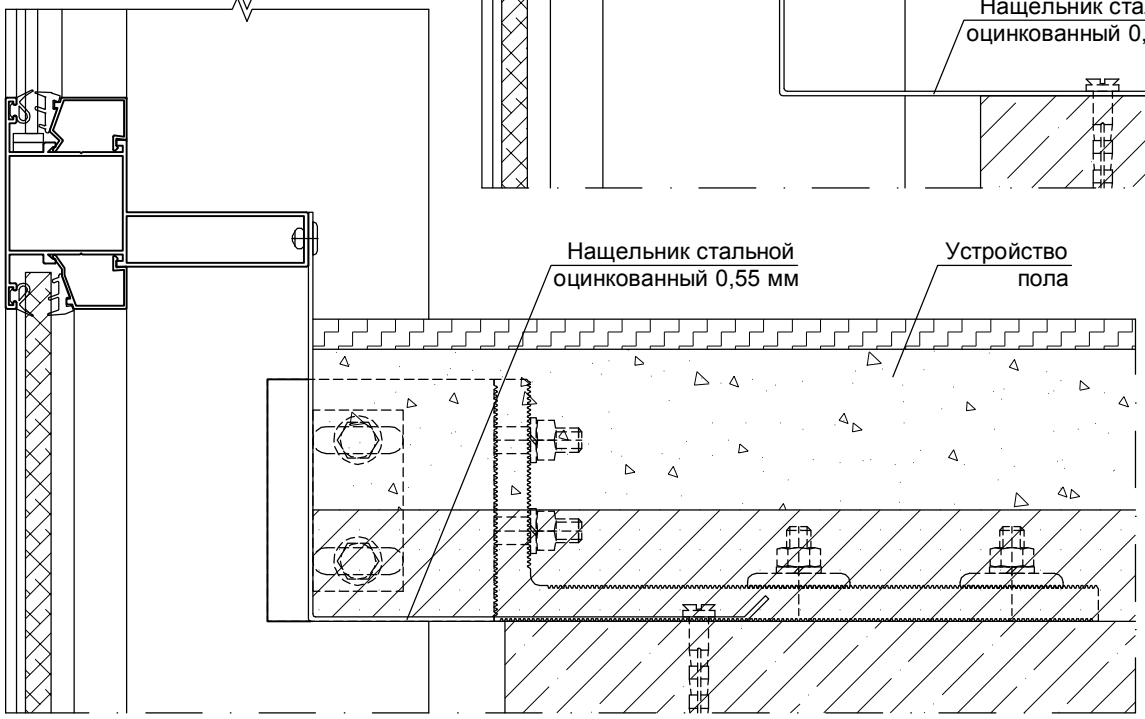

Примыкание непрерывного навесного балконного остекления к верхней плите перекрытия

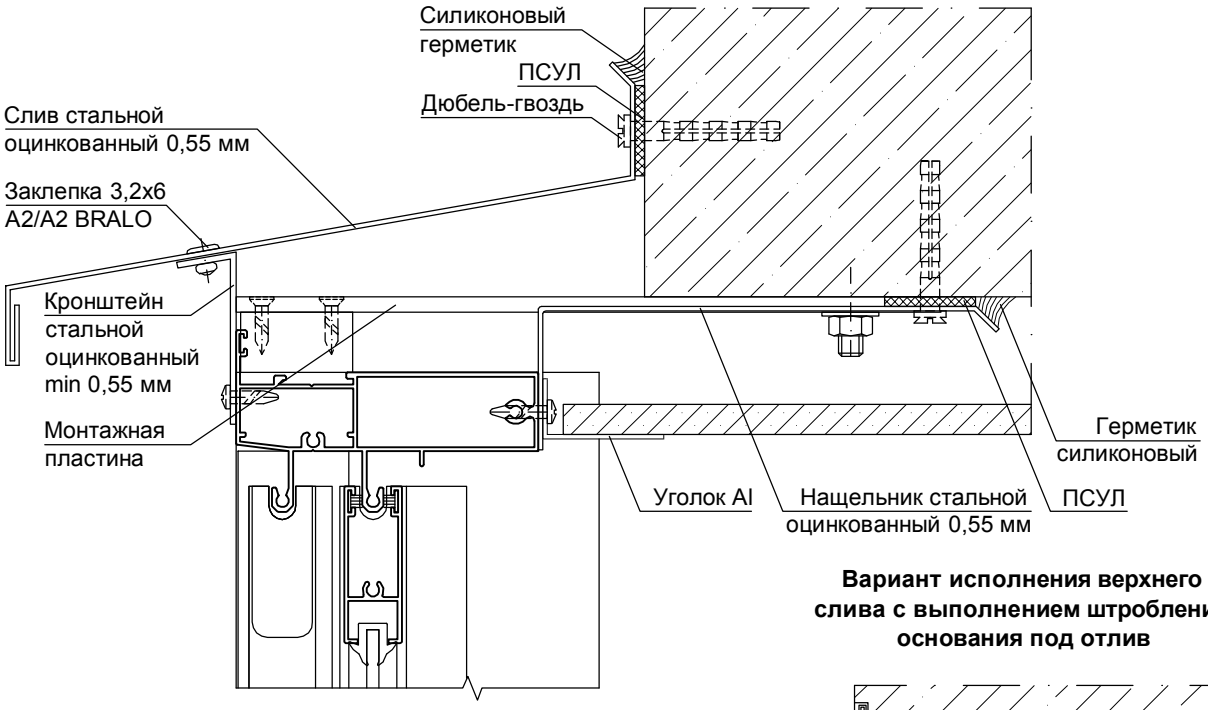

Вариант исполнения верхнего слива с выполнением штробления основания под отлив

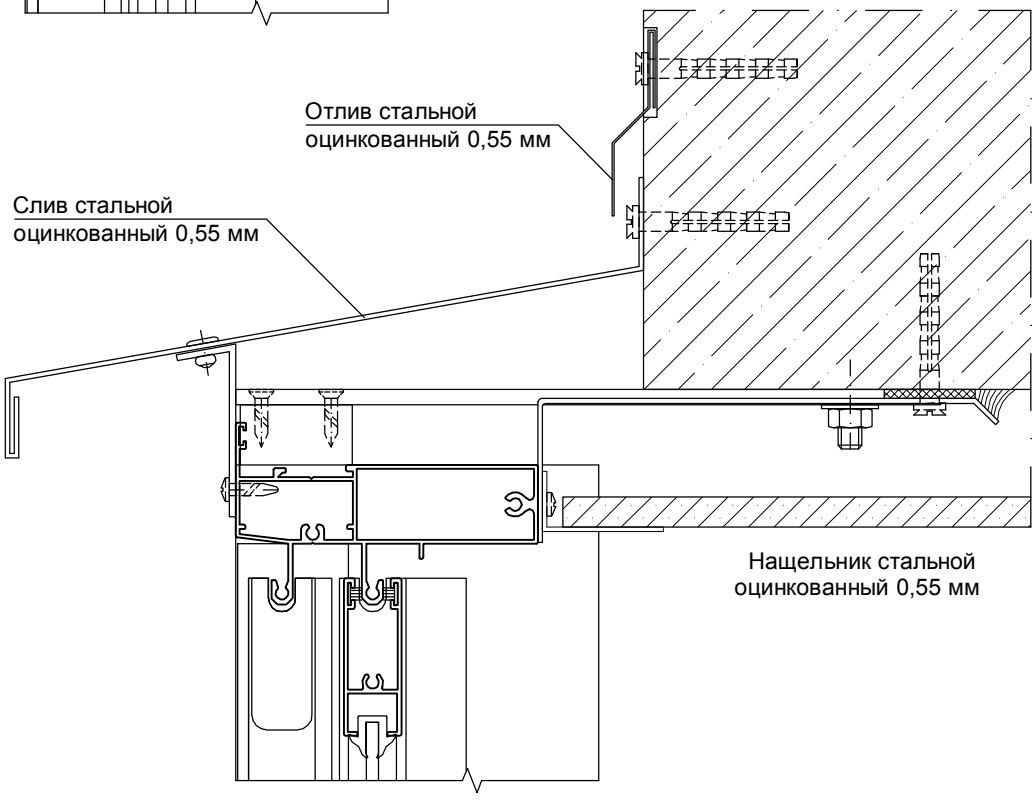

Примыкание непрерывного навесного балконного остекления к нижней плите перекрытия

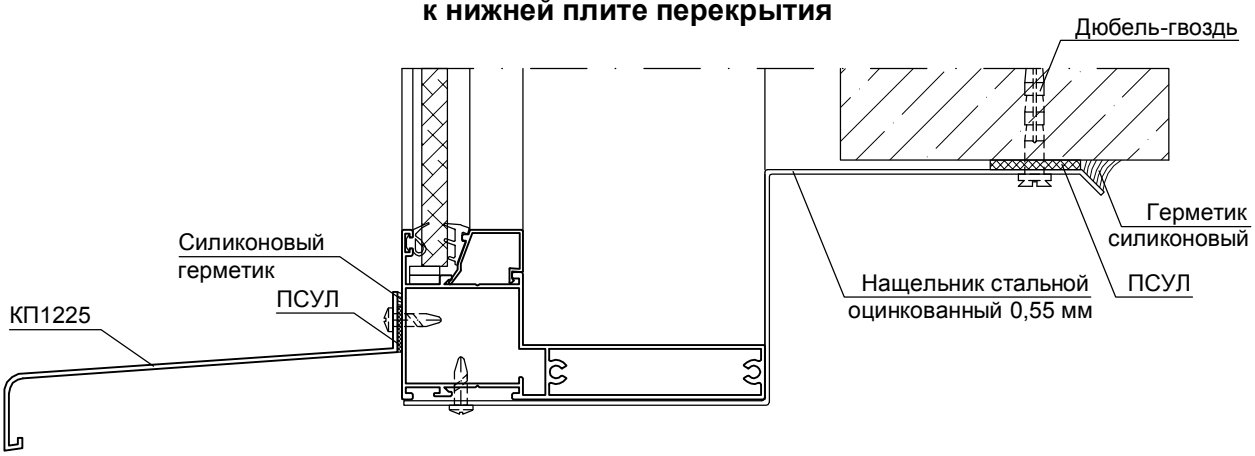

Примыкание навесного вентилируемого фасада системы СИАЛ П-Г-Пл к непрерывному навесному балконному остеклению

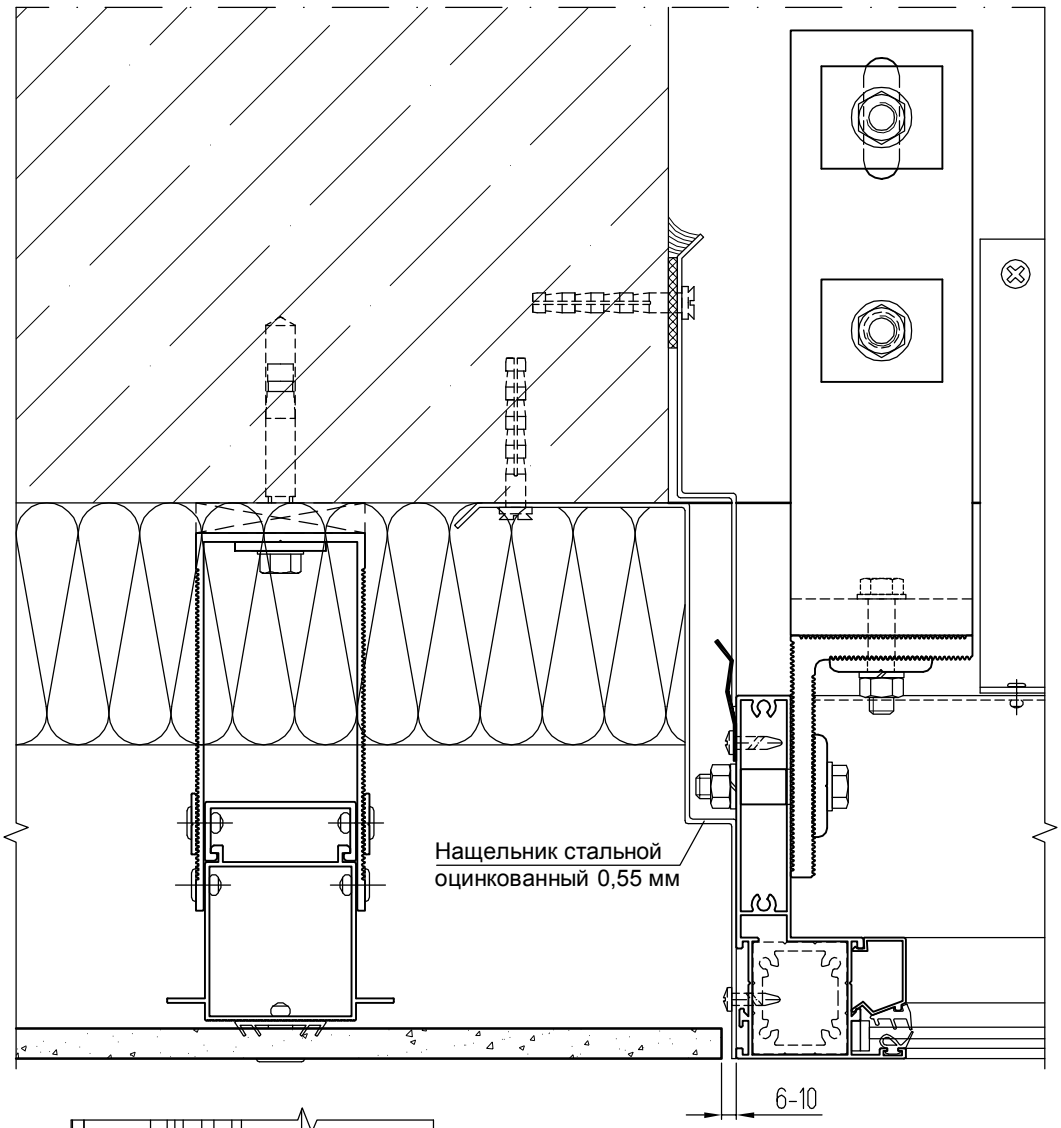

Установка фальш-ригеля в зоне плиты перекрытия

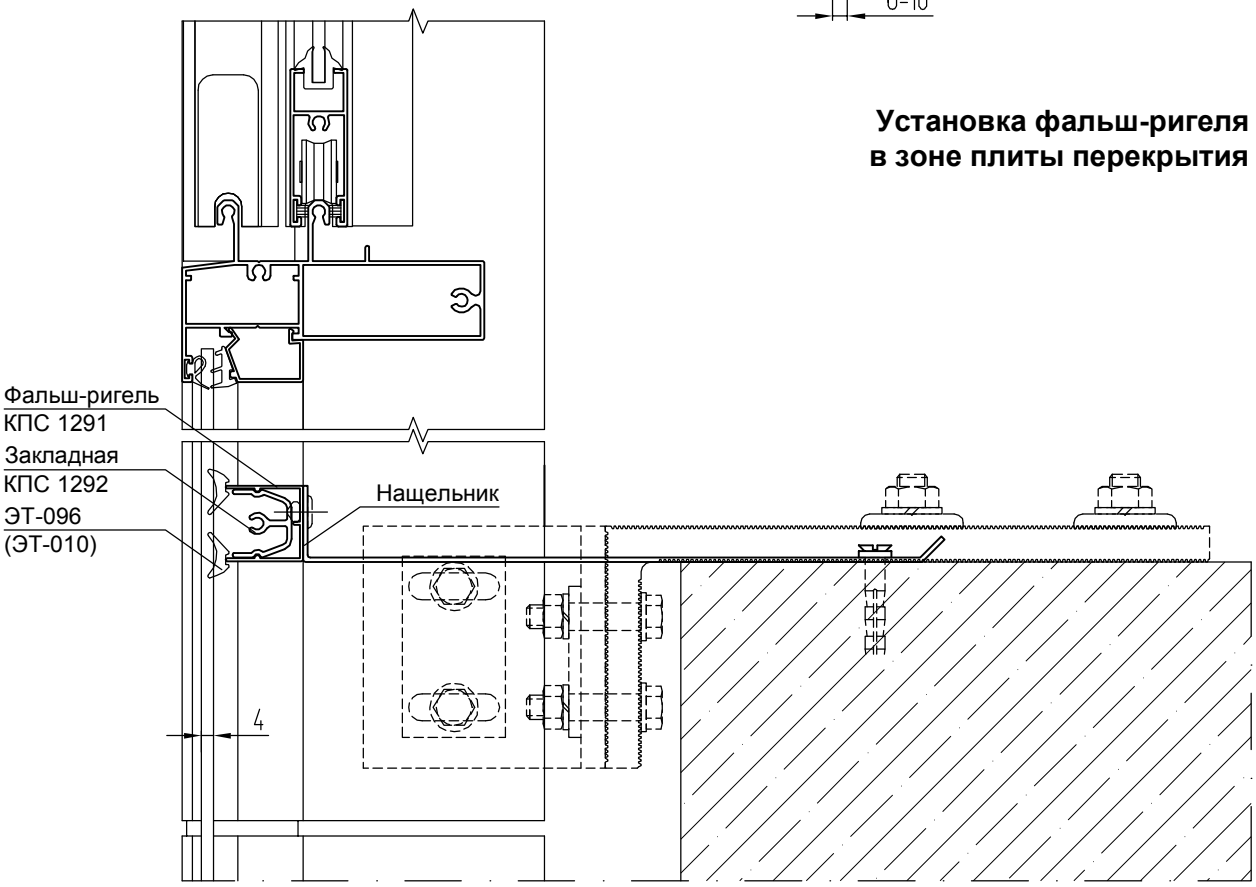

ОГРАЖДЕНИЯ БАЛКОНОВ

Внутренние ограждения балконов, установленные между стойками

(вариант 1, вид - из помещения)

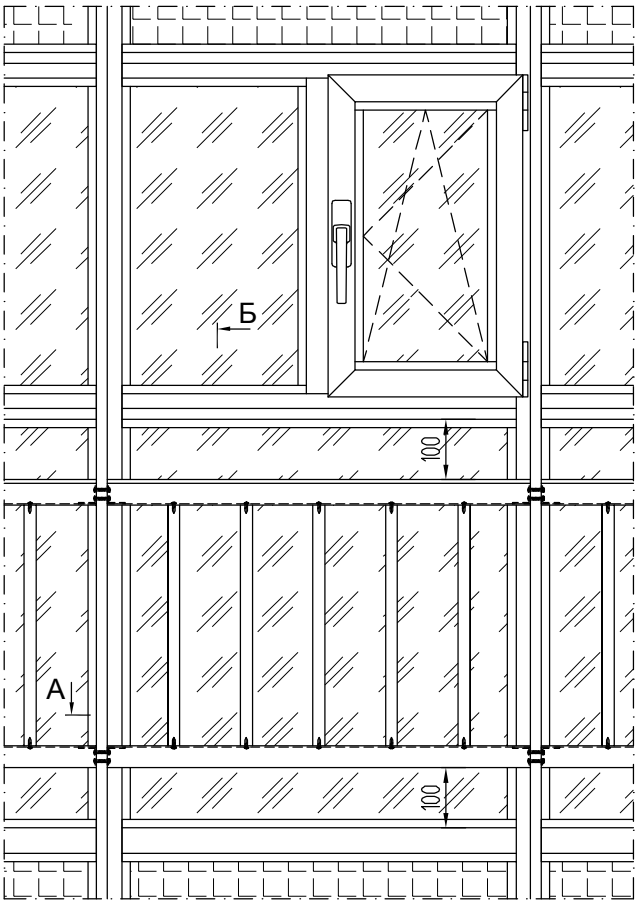

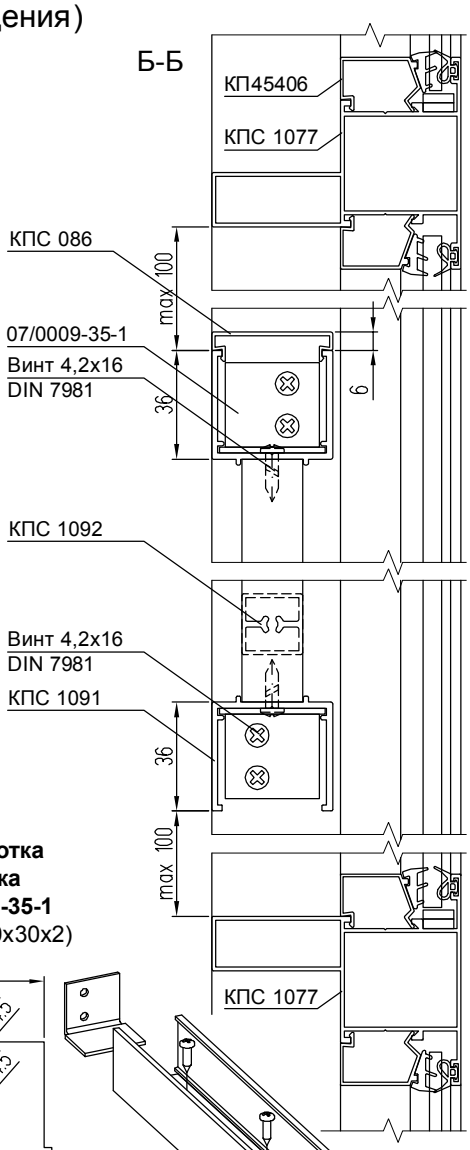

А

Обработка уголка 07/0009-35-1
(уголок 30х30х2)

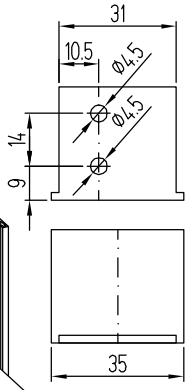

А-А

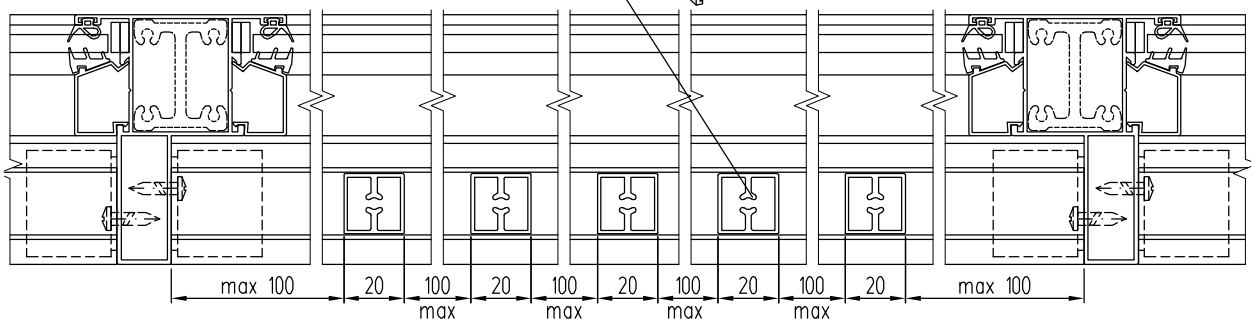

Внутренние ограждения балконов, установленные между стойками
(вариант 2, вид - из помещения)

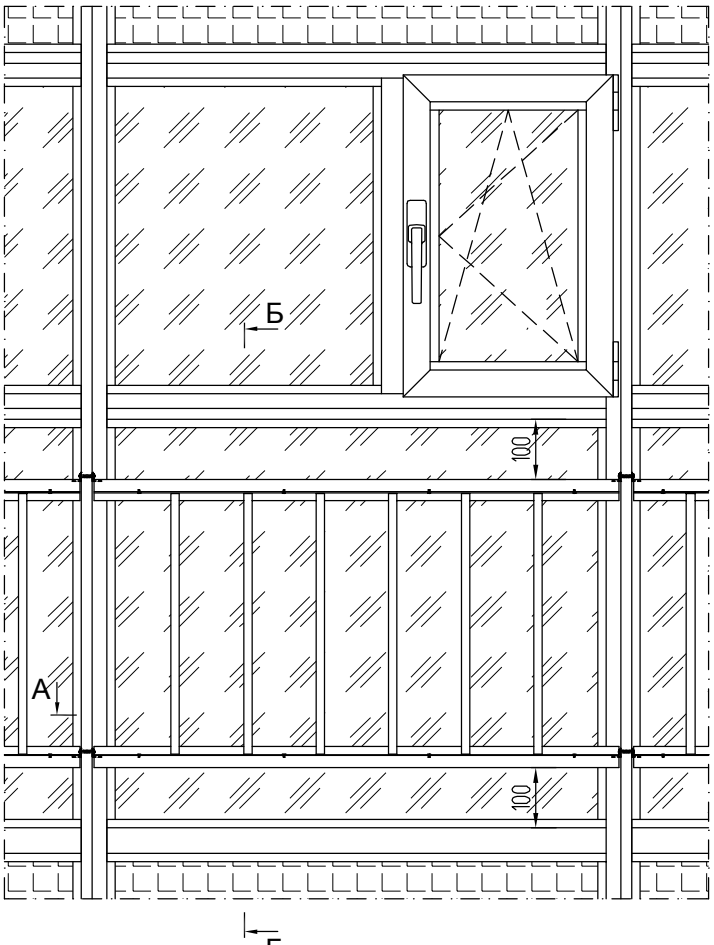

Б-Б

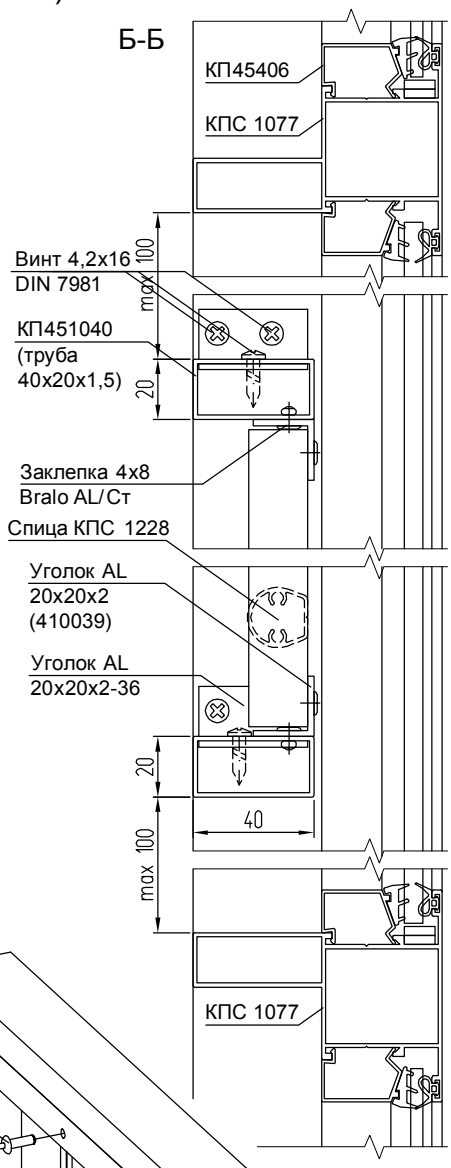

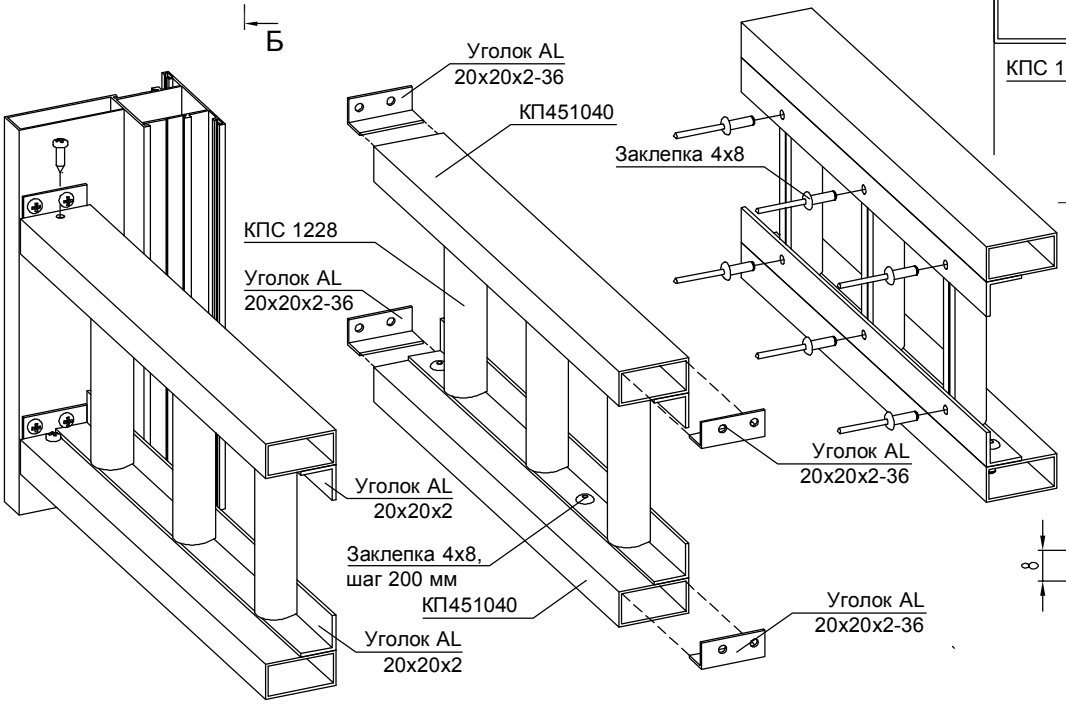

Обработка уголка 20х20х2-36

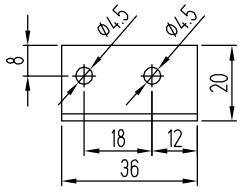

А-А

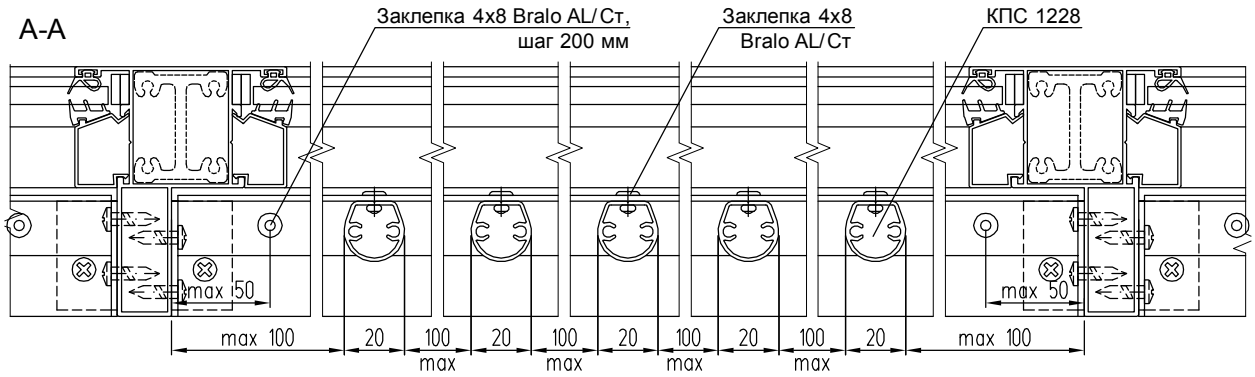

Внутренние ограждения балконов, установленные между стойками

(вариант 3, вид - из помещения)

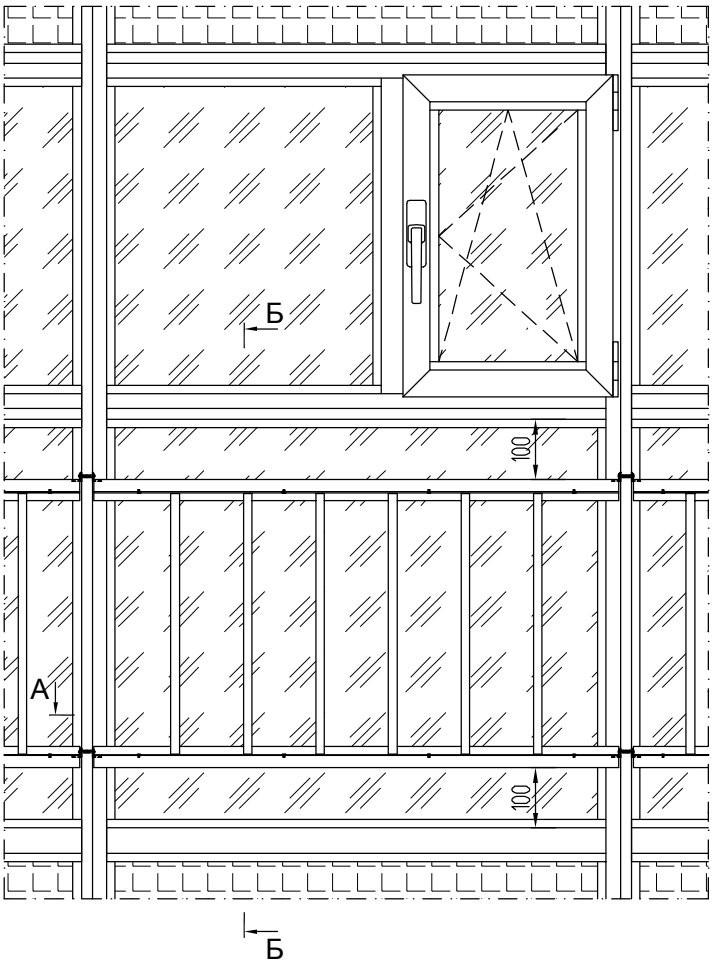

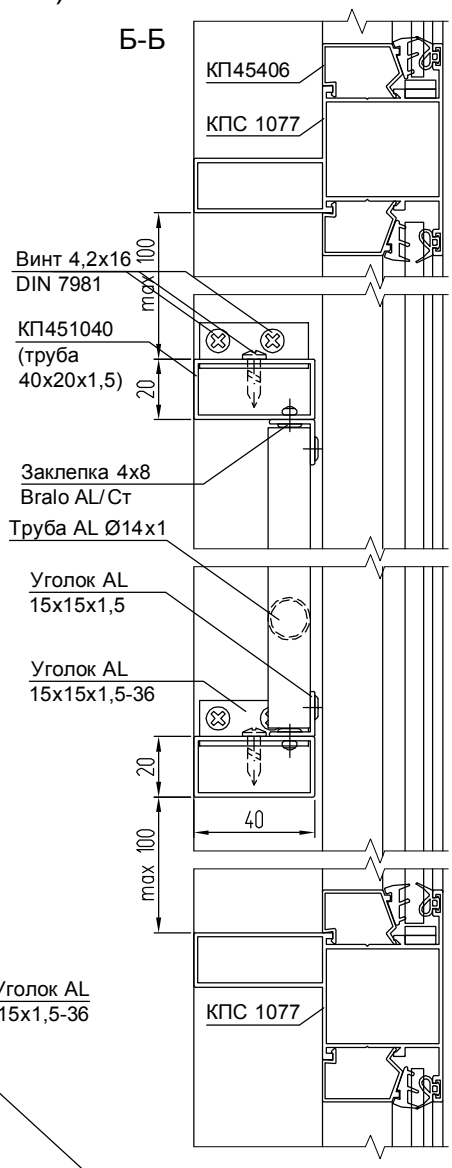

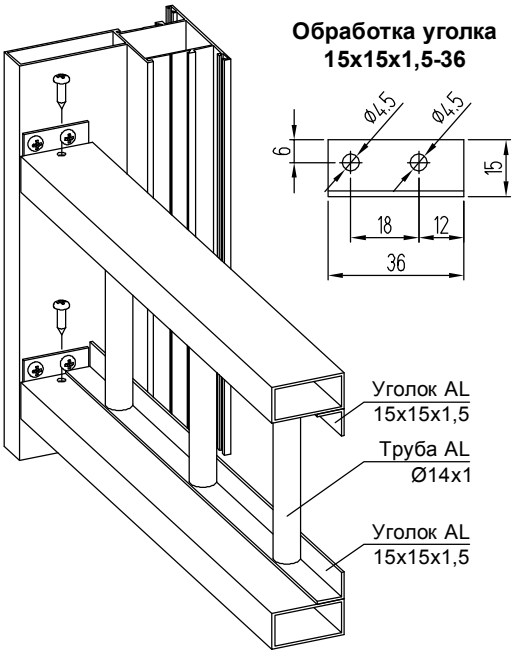

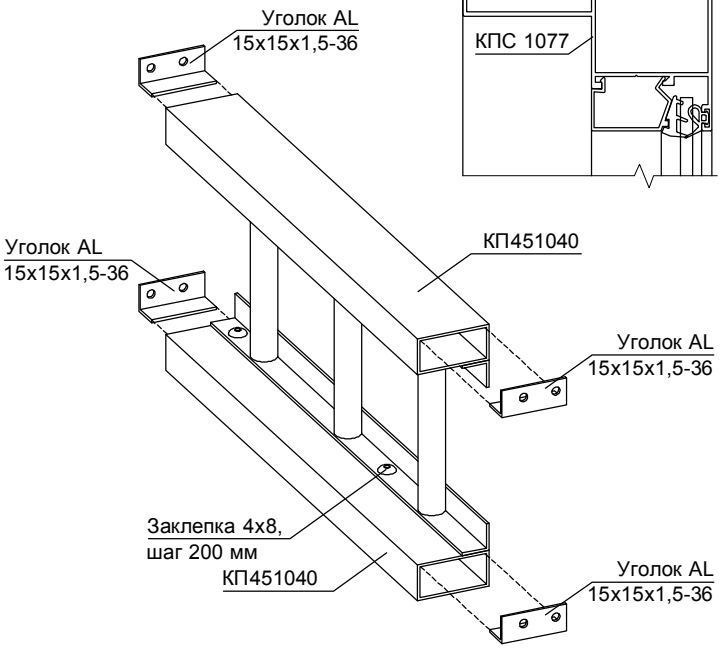

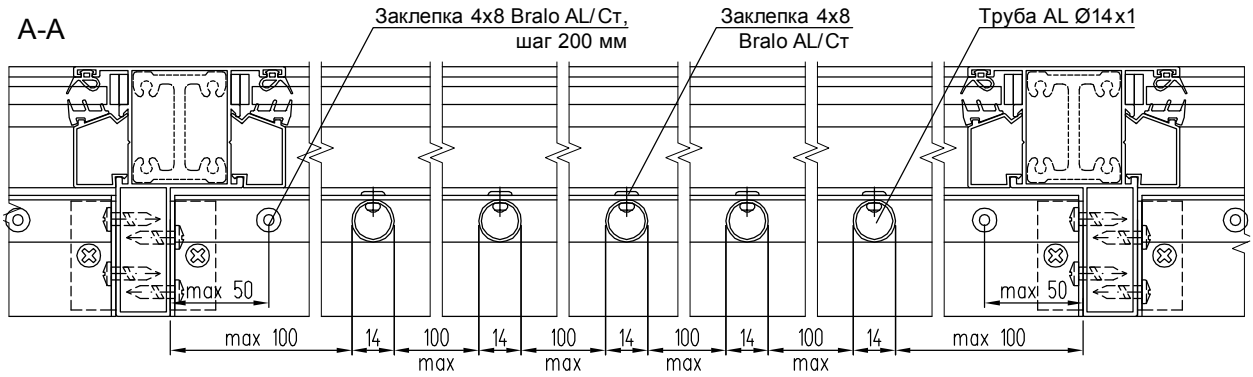

РЕШЕТКИ ВЕНТИЛЯЦИОННЫЕ

Сборка вентиляционной решетки из профиля КПС 698

Установка вентиляционной решетки со створкой КП40 в витраж КП50, КП50К при помощи рамного профиля КПС 1261

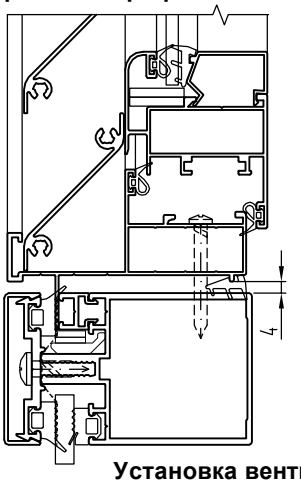

Установка вентиляционной решетки в витраж КП40 при помощи ригелей КПС 1247
(горизонтальное сечение)

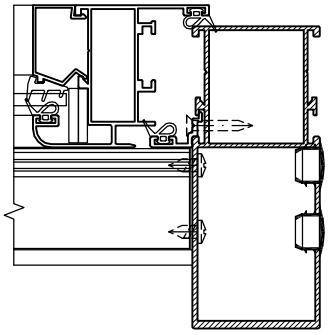

Вид с улицы
(вариант с рамой КПС 696)

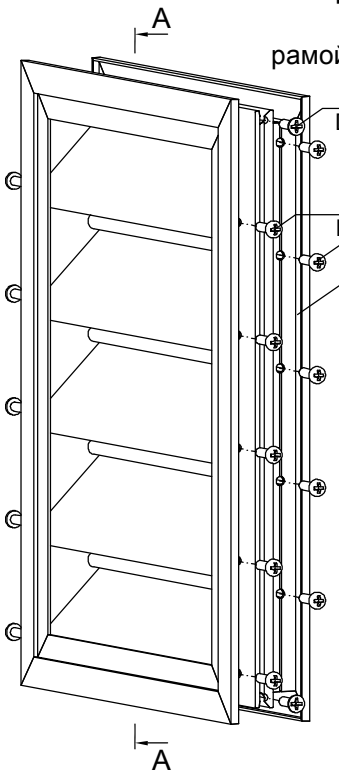

Вид из помещения
(вариант с рамой КПС 696)

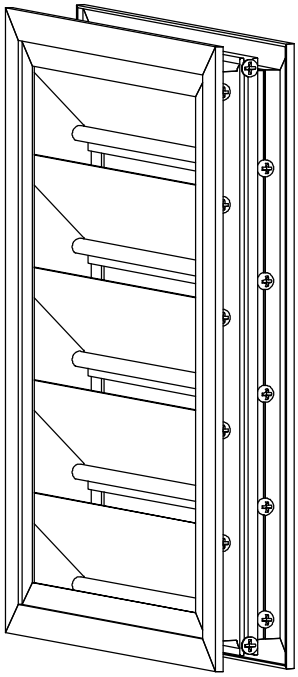

Примечание: Сборку угла рамы КПС 1261 и крепление ригеля КПС 1247 к стойке с внешним пилоном см. в разделе "Угловые, импостные соединения".

A-A
Вариант с рамой КПС 696

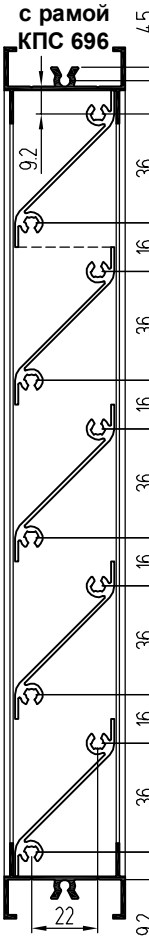

A-A
Вариант с рамой КПС 164

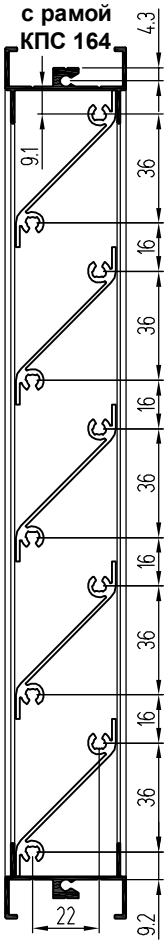

A-A
Вариант с рамой КПС 1261

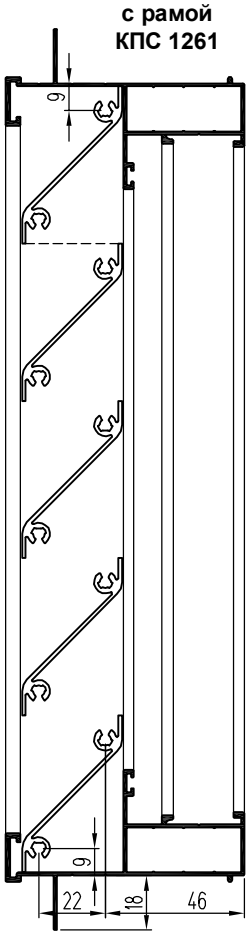

A-A
Вариант с ригелями КПС 1247

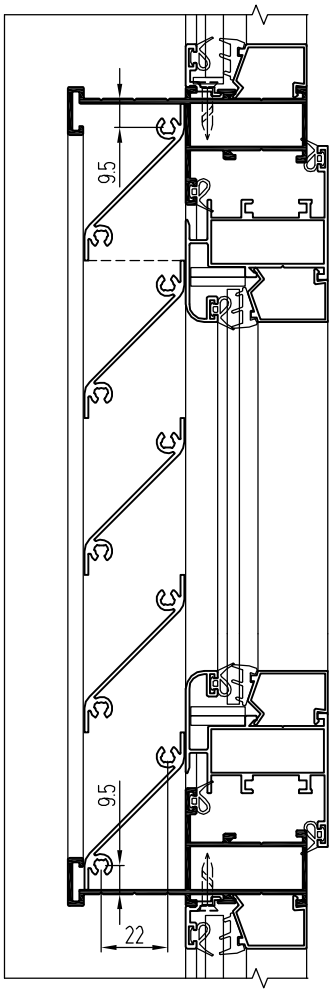

Установка в витраж КП40 вентиляционной решетки с рамой из профиля КПС 165

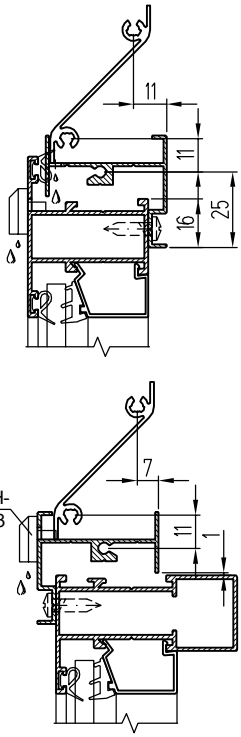

Сборка вентиляционной решетки из профиля КПС 166

Установка вентиляционной решетки со створкой КП40 в витраж КП50, КП50К при помощи рамного профиля КПС 1261

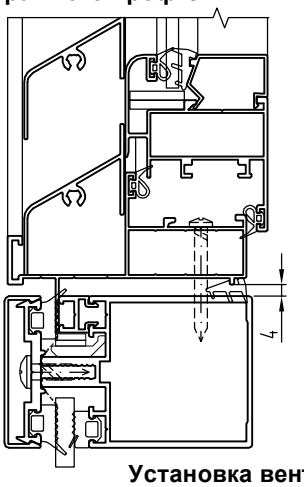

Установка вентиляционной решетки в витраж КП40 при помощи ригелей КПС 1247
(горизонтальное сечение)

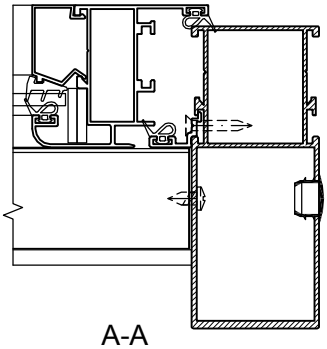

Вид с улицы
(вариант с рамой КПС 164)

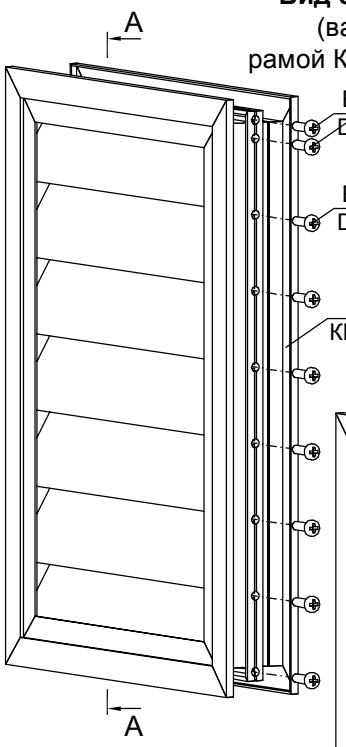

Вид из помещения
(вариант с рамой КПС 164)

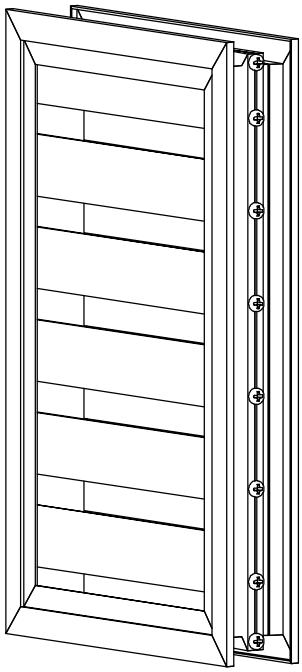

Примечание: Сборку угла рамы КПС 1261 и крепление ригеля КПС 1247 к стойке с внешним пилоном см. в разделе "Угловые, импостные соединения".

A-A
Вариант с рамой КПС 164

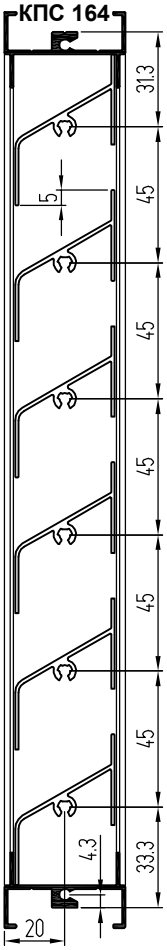

A-A
Вариант с рамой КПС 696

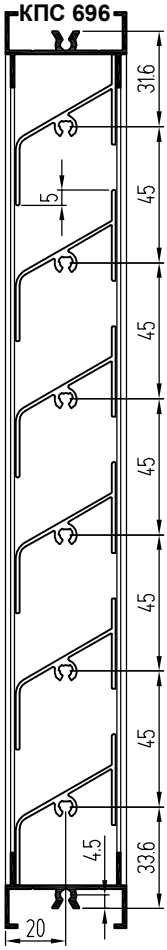

A-A
Вариант с рамой КПС 1261

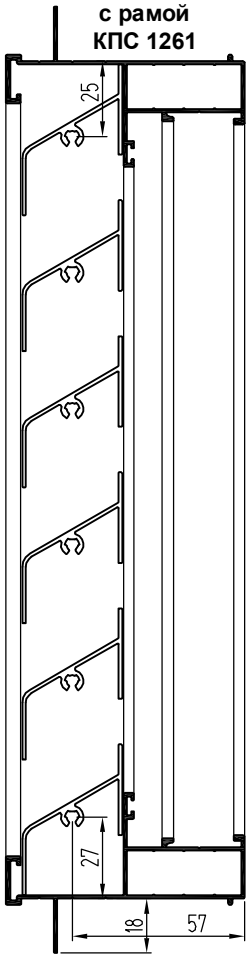

A-A
Вариант с ригелями КПС 1247

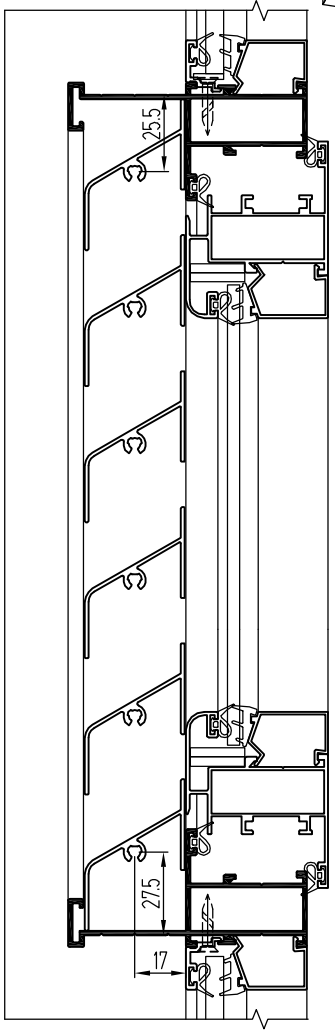

Установка в витраж КП40 вентиляционной решетки с рамой из профиля КПС 165

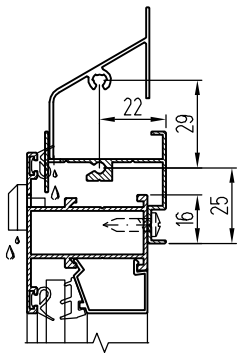

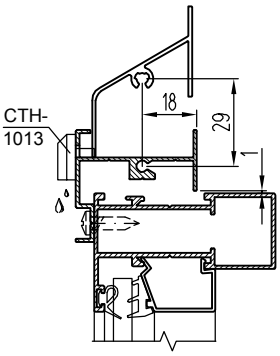

Сборка вентиляционной решетки из профиля КПС 167

Установка вентиляционной решетки со створкой КП40 в витраж КП50, КП50К при помощи рамного профиля КПС 1261

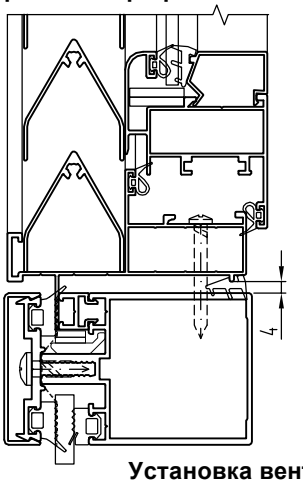

Установка вентиляционной решетки в витраж КП40 при помощи ригелей КПС 1247 (горизонтальное сечение)

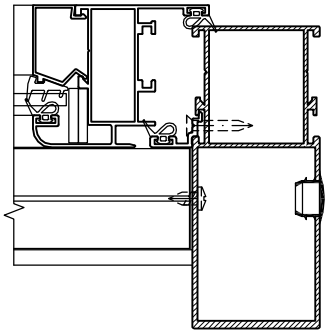

Вид с улицы (вариант с рамой КПС 164)

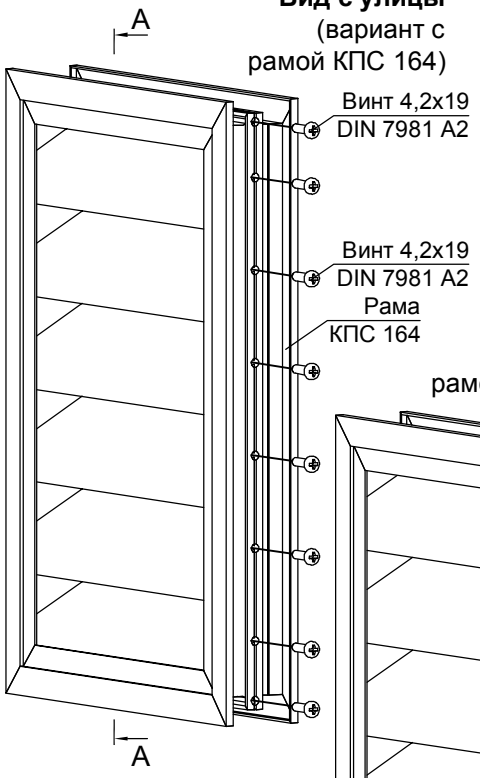

Вид из помещения (вариант с рамой КПС 164)

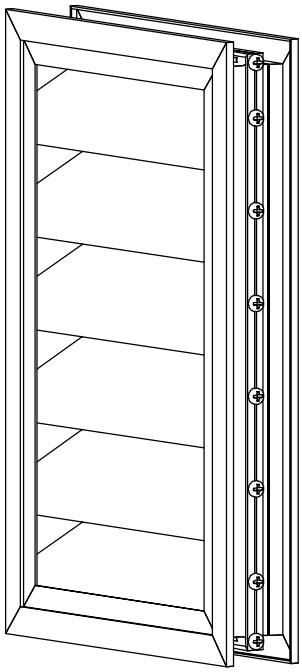

Примечание: Сборку угла рамы КПС 1261 и крепление ригеля КПС 1247 к стойке с внешним пилоном см. в разделе "Угловые, импостные соединения".

A-A
Вариант с рамой КПС 164

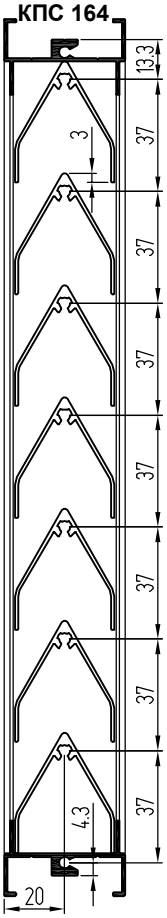

A-A
Вариант с рамой КПС 696

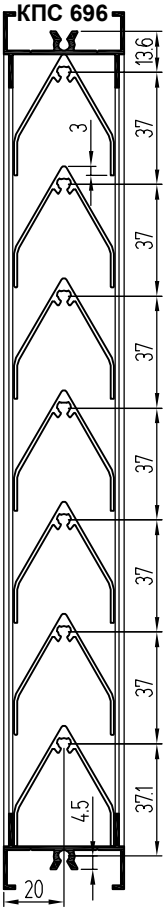

A-A
Вариант с рамой КПС 1261

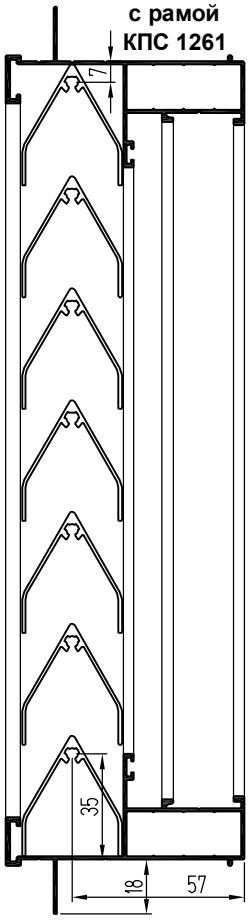

A-A
Вариант с ригелями КПС 1247

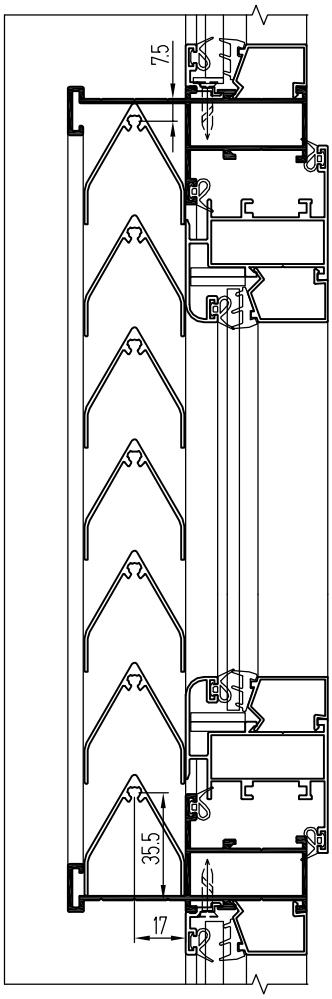

Установка в витраж КП40 вентиляционной решетки с рамой из профиля КПС 167

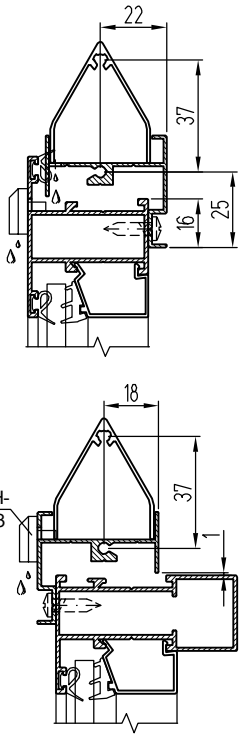

СЕТКИ ПРОТИВОМОСКИТНЫЕ

Установка раздвижной противомоскитной сетки в навесной балкон с двумя раздвижными створками

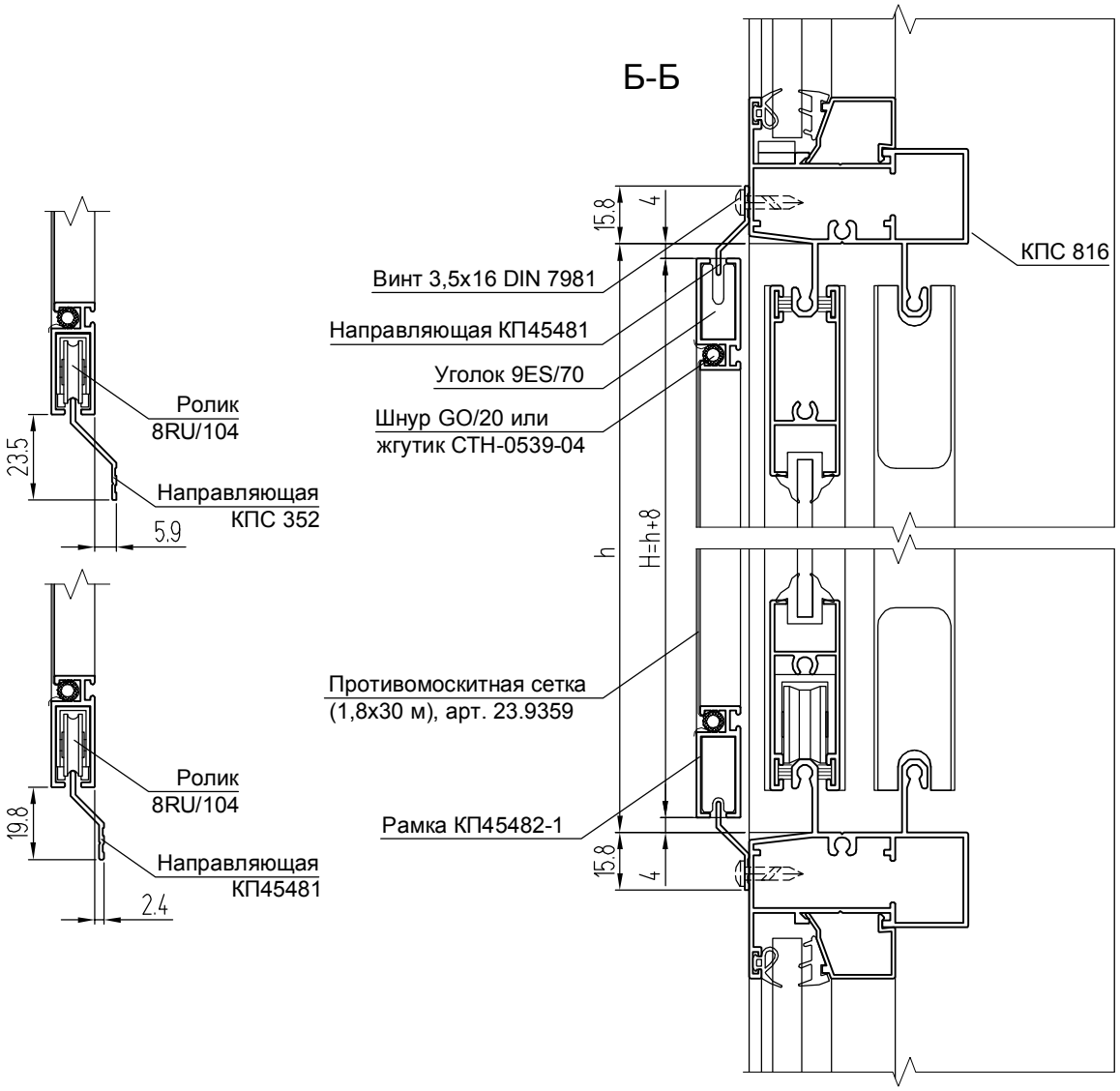

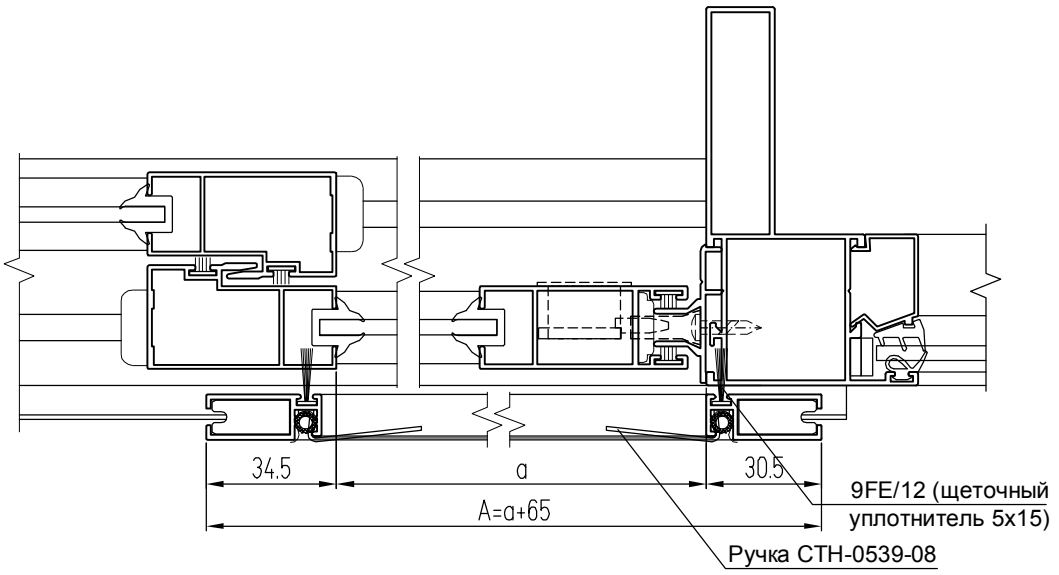

Установка раздвижной противомоскитной сетки в навесной балкон с одной раздвижной створкой

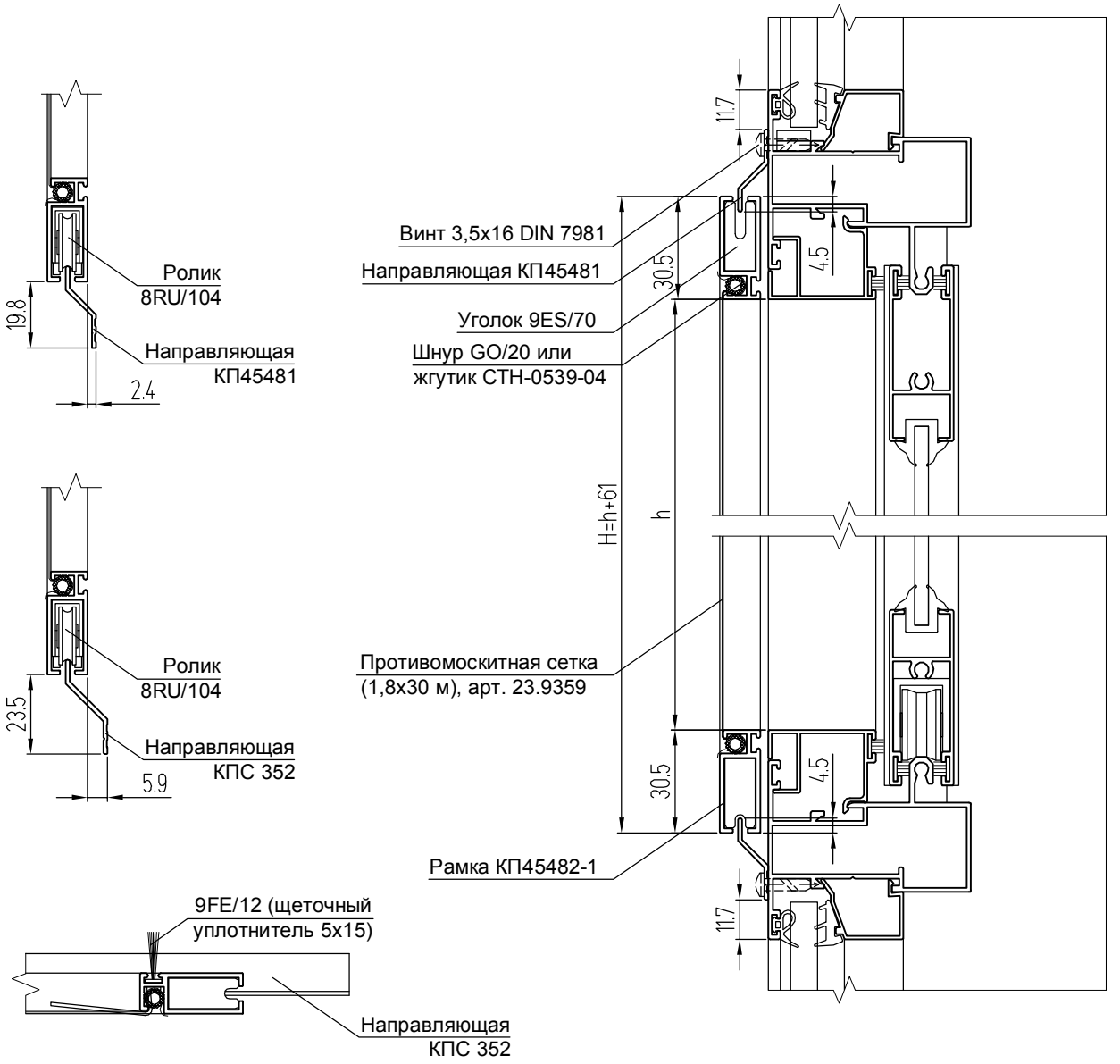

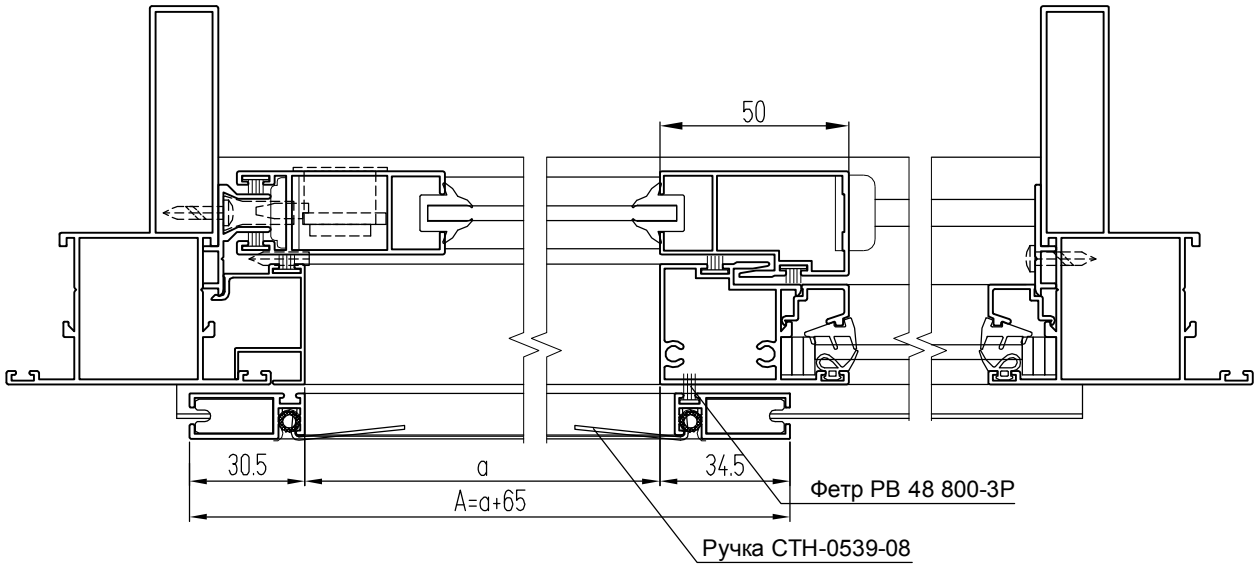

Сборка раздвижной противомоскитной сетки

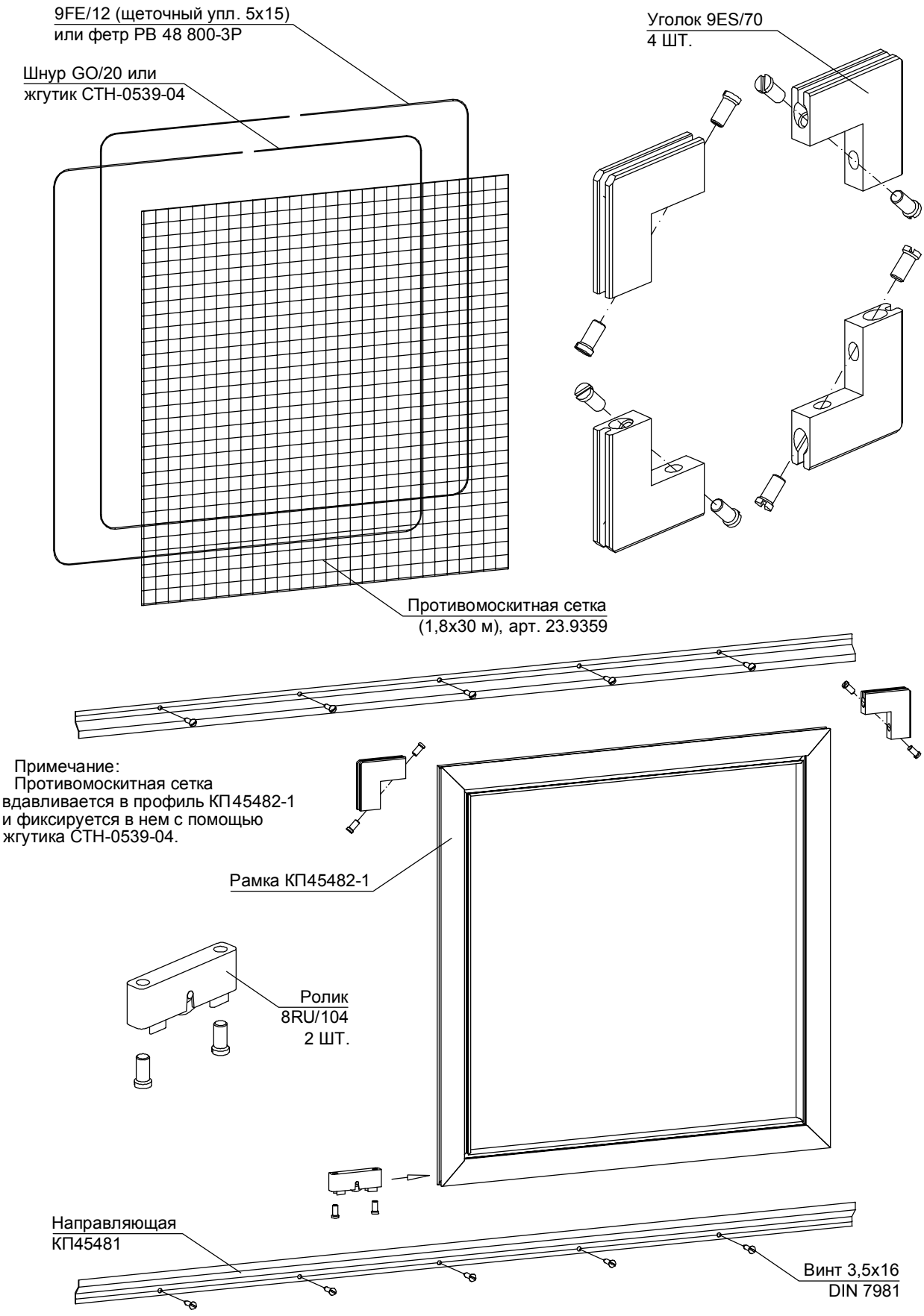

Монтаж рамки с противомоскитной сеткой на балконы с раздвижными створками

1. Закрепить с помощью самонарезающих винтов на верхней перекладине проема верхнюю направляющую КП45481 (или КПС 352).
2. Отметить место расположения нижней направляющей КП45481 (или КПС 352) и закрепить ее, при этом внутренний размер В между направляющими должен быть меньше размера рамки Н приблизительно на 8 мм.
3. Вставить рамку вверх до упора и затем опустить вниз, оперев на нижнюю направляющую.

ГЕОМЕТРИЧЕСКИЕ ХАРАКТЕРИСТИКИ

№	Шифр профиля	Сечение профиля	Масса, кг/м	Периметр, мм
1	КП4511	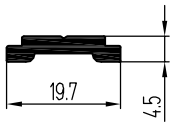	0,172	49,6
2	КП4509-1	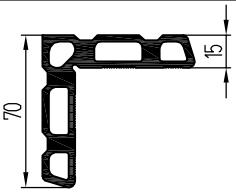	2,755	295,8
3	КП4528	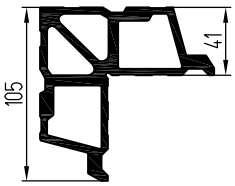	6,075	416,3
4	КП4543	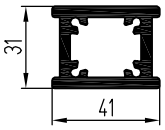	1,55	152,6
5	КП4561	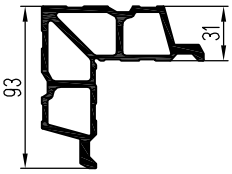	3,418	374,1
6	КП45115	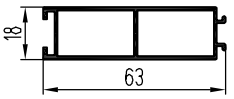	0,508	189,4
7	КП45152	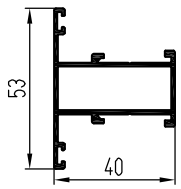	0,644	255,7
8	КП45152-1	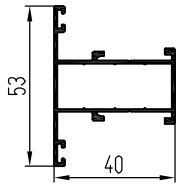	0,532	259,7
9	КП45152-2	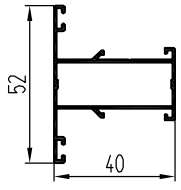	0,46	261,1
10	КП45153	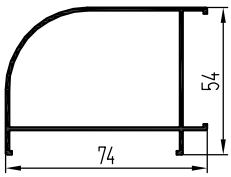	0,791	286,4

№	Шифр профиля	Сечение профиля	Масса, кг/м	Периметр, мм
11	КП45160	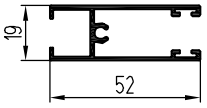	0,526	303,6
12	КП45160-1	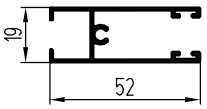	0,487	306,1
13	КП45160-4	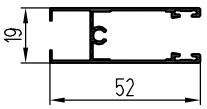	0,39	306,4
14	КП45162	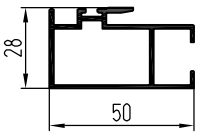	0,65	250,6
15	КП45162-1	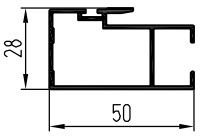	0,552	231,3
16	КП45162-2	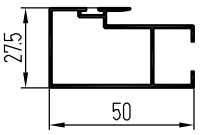	0,436	229
17	КП45163	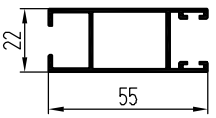	0,591	256,3
18	КП45163-1	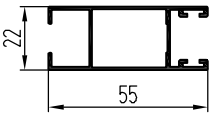	0,523	257,5
19	КП45163-2	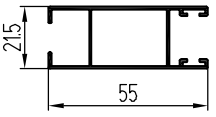	0,452	257,1
20	КП45164	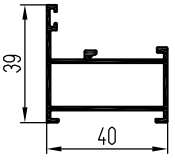	0,558	210,7

№	Шифр профиля	Сечение профиля	Масса, кг/м	Периметр, мм
21	КП45164-1	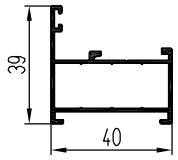	0,462	212,7
22	КП45164-2	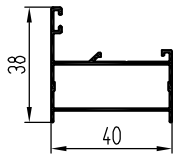	0,385	201,8
23	КП45165-1	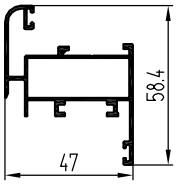	0,734	357,7
24	КП45165-2	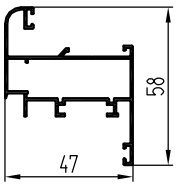	0,588	334,5
25	КП45166	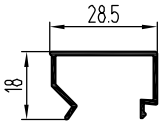	0,186	138,5
26	КП45167-1	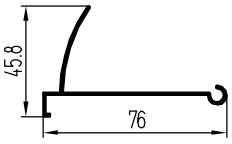	0,436	269,4
27	КП45168-1	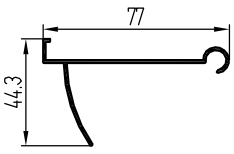	0,444	274
28	КП45182-1	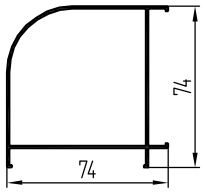	0,842	326
29	КП45184-2	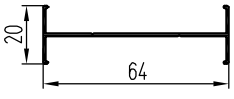	0,244	212
30	КП45319	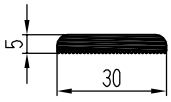	0,374	89,7

№	Шифр профиля	Сечение профиля	Масса, кг/м	Периметр, мм
31	КП45393	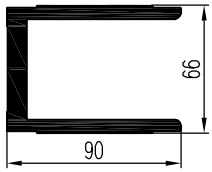	4,575	560,4
32	КП45400-2	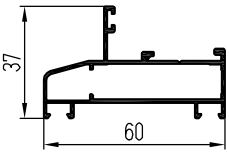	0,625	261,6
33	КП45400-3	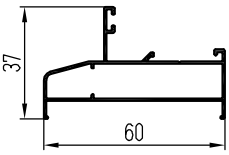	0,471	241,5
34	КП45401	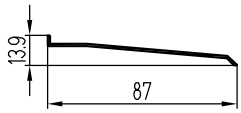	0,299	186,1
35	КП45402	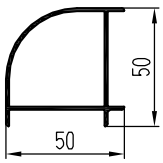	0,639	212,3
36	КП45403-1	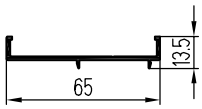	0,335	182,9
37	КП45404	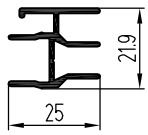	0,33	183,5
38	КП45404-2	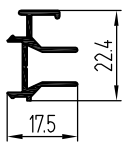	0,206	131
39	КП45405	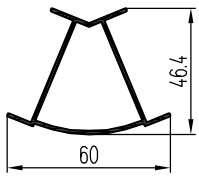	0,606	214,6
40	КП45406	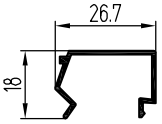	0,181	131,2

№	Шифр профиля	Сечение профиля	Масса, кг/м	Периметр, мм
41	КП45407	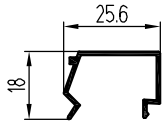	0,176	127,4
42	КП45408	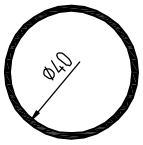	0,522	125,7
43	КП45409	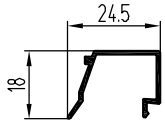	0,588	217,4
44	КП45428	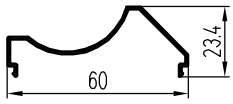	0,292	196,5
45	КП45429	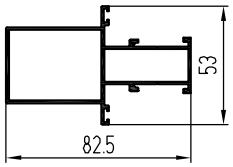	0,419	203,9
46	КП45435-1	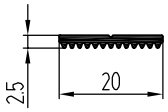	0,107	58,2
47	КП45447	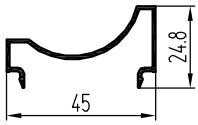	0,295	196,4
48	КП45457	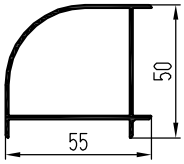	0,674	222,3
49	КП45481	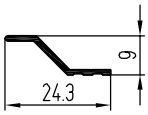	0,085	59,2
50	КП45482-1	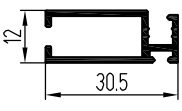	0,286	165,1

№	Шифр профиля	Сечение профиля	Масса, кг/м	Периметр, мм
51	КП45486	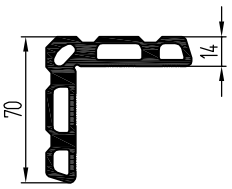	2,794	291,8
52	КП45522	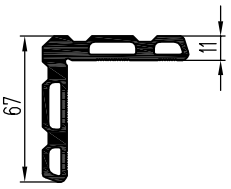	2,225	281
53	КП45598	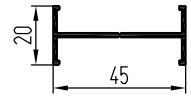	0,326	172,3
54	КП45599	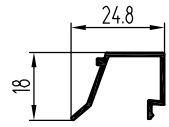	0,16	115,8
55	КПС 004	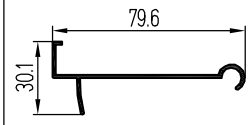	0,458	243,1
56	КПС 005	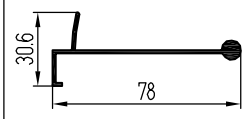	0,522	279,9
57	КПС 017	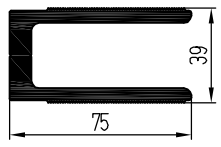	2,919	441,1
58	КПС 073	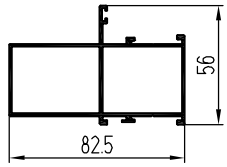	1,123	341,4
59	КПС 074	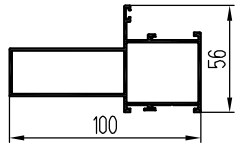	1,215	376,4
60	КПС 075	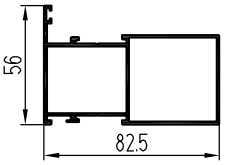	1,152	341,9

№	Шифр профиля	Сечение профиля	Масса, кг/м	Периметр, мм
61	КПС 076	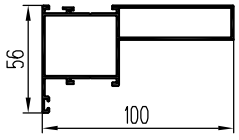	1,19	376,6
62	КПС 077	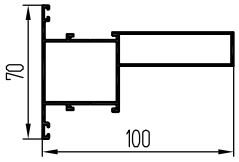	1,239	409,8
63	КПС 078	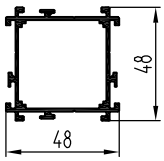	0,944	311,4
64	КПС 079	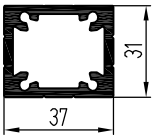	1,216	138,2
65	КПС 080	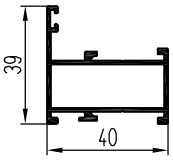	0,596	222,9
66	КПС 081	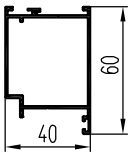	0,735	250,8
67	КПС 082	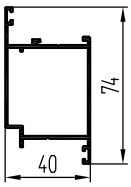	0,784	284
68	КПС 083	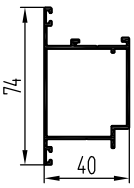	0,784	284
69	КПС 084	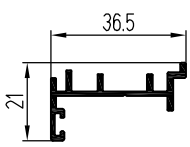	0,309	172,2
70	КПС 085	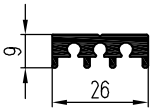	0,375	110,9

№	Шифр профиля	Сечение профиля	Масса, кг/м	Периметр, мм
71	КПС 086	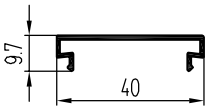	0,197	130,5
72	КПС 087	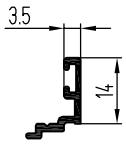	0,112	69,5
73	КПС 088	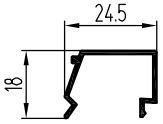	0,171	123,6
74	КПС 089	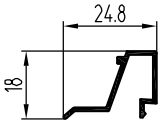	0,162	116,7
75	КПС 090	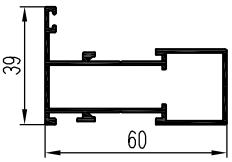	0,751	262,9
76	КПС 091	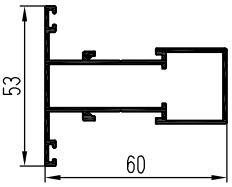	0,8	296
77	КПС 092	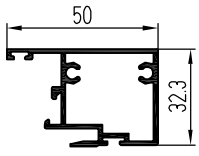	0,707	228,8
78	КПС 093	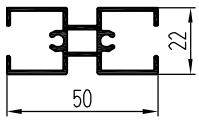	0,56	312,7
79	КПС 094	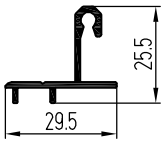	0,269	137,4
80	КПС 095	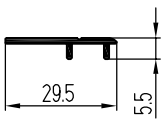	0,145	76,8

№	Шифр профиля	Сечение профиля	Масса, кг/м	Периметр, мм
81	КПС 096	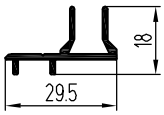	0,244	127,2
82	КПС 097	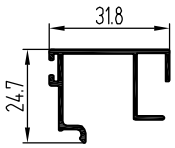	0,287	197,3
83	КПС 154	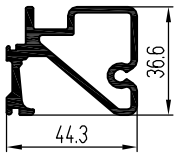	1,118	226,3
84	КПС 164	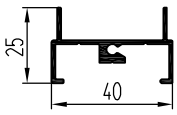	0,292	196,5
85	КПС 165	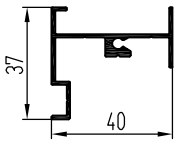	0,419	203,9
86	КПС 166	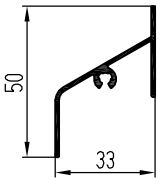	0,107	58,2
87	КПС 167	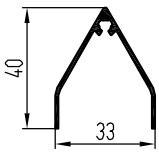	0,295	196,4
88	КПС 168	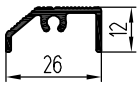	0,217	107,7
89	КПС 172	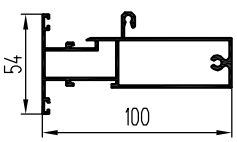	1,389	430,4
90	КПС 187	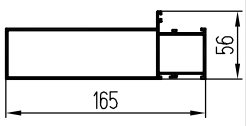	1,887	506,6

№	Шифр профиля	Сечение профиля	Масса, кг/м	Периметр, мм
91	КПС 188	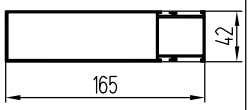	1,838	473,7
92	КПС 189	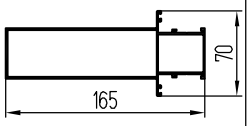	1,936	539,6
93	КПС 192	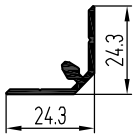	0,227	104,3
94	КПС 193	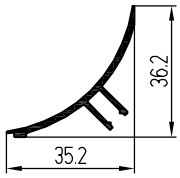	0,282	151
95	КПС 198	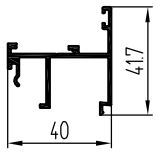	0,531	275,5
96	КПС 199	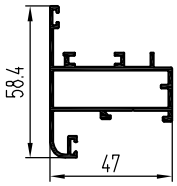	0,807	325,8
97	КПС 200	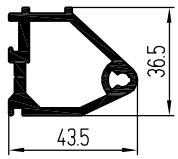	1,129	160
98	КПС 201	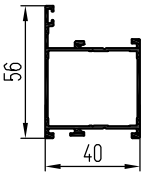	0,625	257,3
99	КПС 201-1	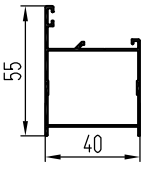	0,474	235,8
100	КПС 202	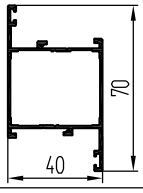	0,682	290

№	Шифр профиля	Сечение профиля	Масса, кг/м	Периметр, мм
101	КПС 202-1	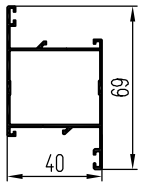	0,55	295,1
102	КПС 203	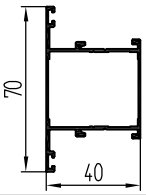	0,677	290
103	КПС 203-1	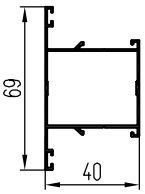	0,55	295,1
104	КПС 204	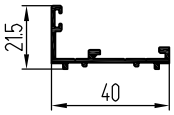	0,3	166,7
105	КПС 250	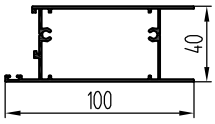	1,081	350,5
106	КПС 251	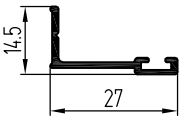	0,149	93,7
107	КПС 252	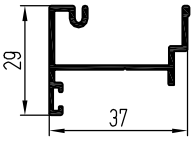	0,373	215,3
108	КПС 268	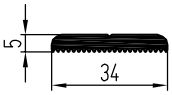	0,404	101,1
109	КПС 278	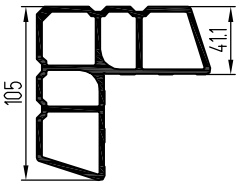	4,331	406,9
110	КПС 334	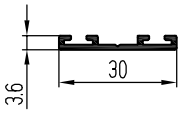	0,151	93,3

№	Шифр профиля	Сечение профиля	Масса, кг/м	Периметр, мм
111	КПС 335-1	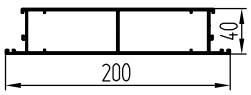	2,09	549,2
112	КПС 336	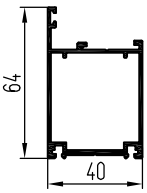	0,86	273,6
113	КПС 337	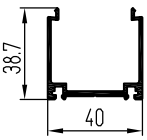	0,534	271
114	КПС 338	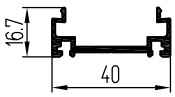	0,385	183,8
115	КПС 339	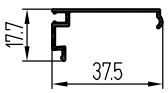	0,193	137,5
116	КПС 340	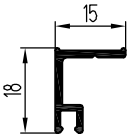	0,155	84,2
117	КПС 341	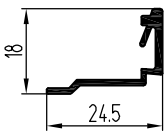	0,172	95,5
118	КПС 352	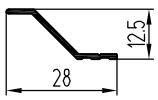	0,102	67,9
119	КПС 353	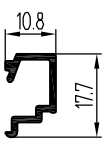	0,135	81,9
120	КПС 358	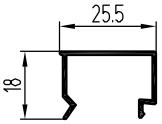	0,175	130

№	Шифр профиля	Сечение профиля	Масса, кг/м	Периметр, мм
121	КПС 359	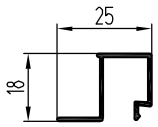	0,171	126,5
122	КПС 360	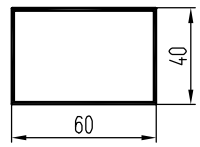	0,634	199,5
123	КПС 361	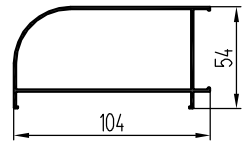	1,061	344
124	КПС 386	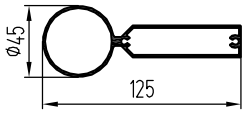	1,424	320,7
125	КПС 389	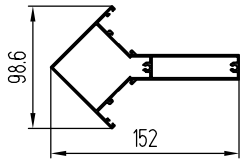	1,86	507,5
126	КПС 390	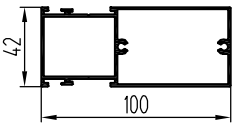	1,343	343,7
127	КПС 391	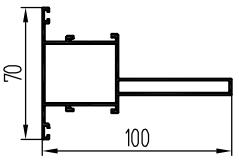	1,208	409,6
128	КПС 392-1	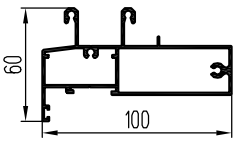	1,495	443,2
129	КПС 393-1	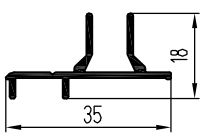	0,238	139,2
130	КПС 394	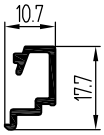	0,13	77,9

№	Шифр профиля	Сечение профиля	Масса, кг/м	Периметр, мм
131	КПС 395	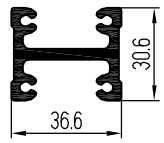	1,04	250,7
132	КПС 396	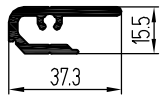	0,558	154,9
133	КПС 397	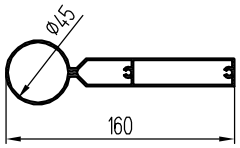	1,809	390,7
134	КПС 398	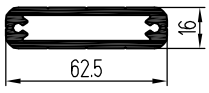	1,283	151,5
135	КПС 412	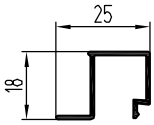	0,171	126,5
136	КПС 428	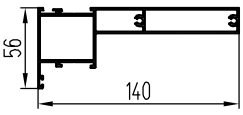	1,646	456,6
137	КПС 429	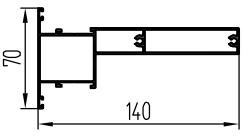	1,695	489,8
138	КПС 430	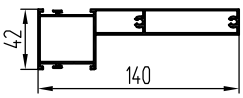	1,597	423,5
139	КПС 431	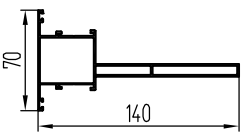	1,511	489,6
140	КПС 432	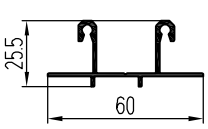	0,468	259,9

№	Шифр профиля	Сечение профиля	Масса, кг/м	Периметр, мм
141	КПС 433	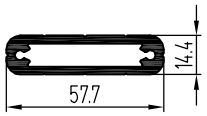	1,159	138,7
142	КПС 468-1	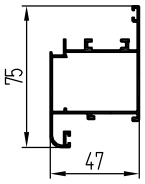	0,818	365,1
143	КПС 470	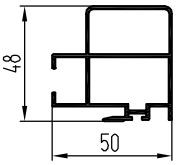	0,883	278,7
144	КПС 471	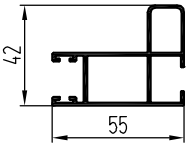	0,761	294
145	КПС 473	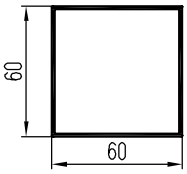	0,95	239,1
146	КПС 474	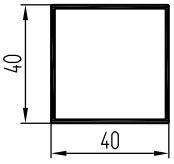	0,504	159,1
147	КПС 483	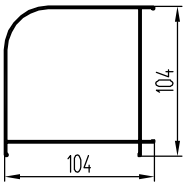	1,519	443,2
148	КПС 490	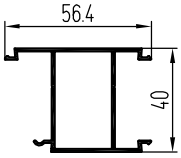	0,628	256,7
149	КПС 551	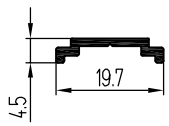	0,103	53,5
140	КПС 553	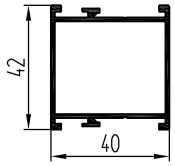	0,666	223,7

№	Шифр профиля	Сечение профиля	Масса, кг/м	Периметр, мм
151	КПС 568	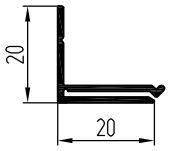	0,192	121,4
152	КПС 577	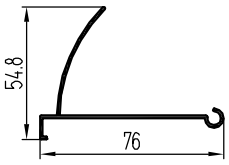	0,474	292,8
153	КПС 578	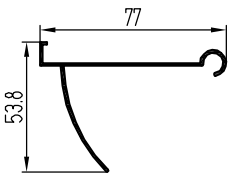	0,482	298,7
154	КПС 589	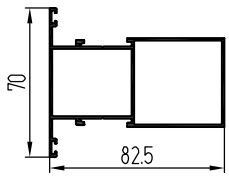	1,199	375
155	КПС 590	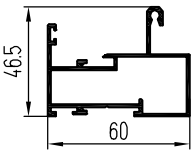	0,902	330,2
156	КПС 591	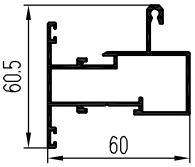	0,95	363,4
157	КПС 592	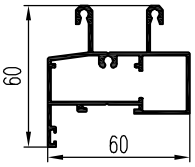	1,053	353,7
158	КПС 593	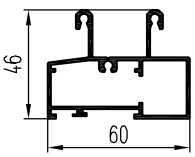	1,005	320,6
159	КПС 594	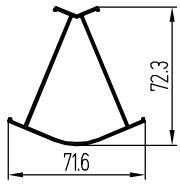	0,745	272,3
160	КПС 650	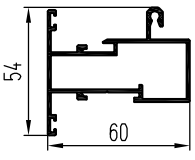	0,923	350,4

№	Шифр профиля	Сечение профиля	Масса, кг/м	Периметр, мм
161	КПС 651	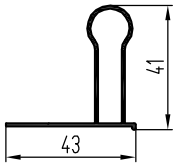	0,387	167,2
162	КПС 679	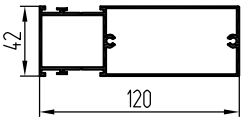	1,484	383,7
163	КПС 680	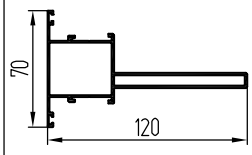	1,348	449,6
164	КПС 681	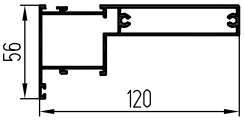	1,476	416,6
165	КПС 682	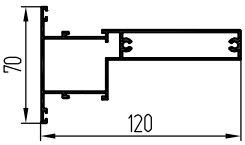	1,524	449,8
166	КПС 683-1	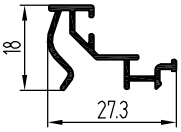	0,206	149,9
167	КПС 684	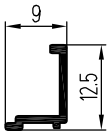	0,062	46,2
168	КПС 685	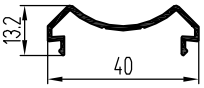	0,21	138,6
169	КПС 686	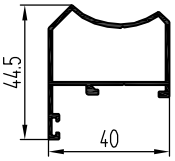	0,525	198
170	КПС 687	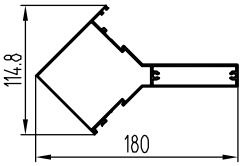	2,066	552,1

№	Шифр профиля	Сечение профиля	Масса, кг/м	Периметр, мм
171	КПС 696	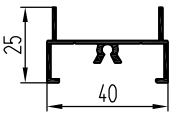	0,368	214,9
172	КПС 698	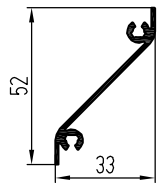	0,357	182,6
173	КПС 699	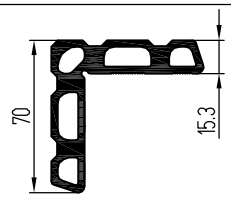	2,829	294,1
174	КПС 704	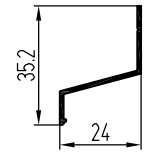	0,171	108,2
175	КПС 708	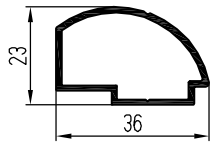	0,352	104,6
176	КПС 711	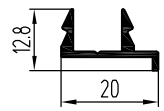	0,157	81,4
177	КПС 712	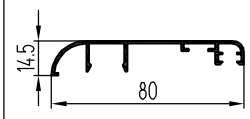	0,463	286,2
178	КПС 730	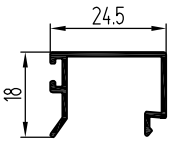	0,187	135,5
179	КПС 731	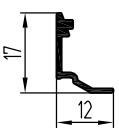	0,092	58,7
180	КПС 732	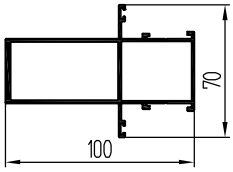	1,519	409,6

№	Шифр профиля	Сечение профиля	Масса, кг/м	Периметр, мм
181	КПС 742		0,447	141,4
182	КПС 786		1,218	308,7
183	КПС 787		1,015	329,6
184	КПС 788		0,582	99,3
185	КПС 789-1		1,11	242
186	КПС 790		7,302	579,5
187	КПС 791		8,856	748,1
188	КПС 792		0,921	239,2
189	КПС 802		2,269	296,3
190	КПС 803		2,48	306,7

№	Шифр профиля	Сечение профиля	Масса, кг/м	Периметр, мм
191	КПС 804		2,54	306,1
192	КПС 806		3,403	370,5
193	КПС 807		4,175	443,3
194	КПС 810		1,676	449,6
195	КПС 811		1,627	416,6
196	КПС 812		1,579	383,7
197	КПС 813		0,85	247,6
198	КПС 814		0,279	161,6
199	КПС 815		0,36	211,3
200	КПС 816		0,983	343,3

№	Шифр профиля	Сечение профиля	Масса, кг/м	Периметр, мм
201	КПС 831	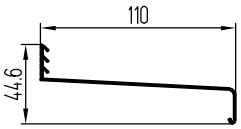	0,52	332,2
202	КПС 835	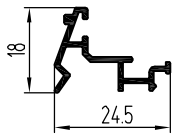	0,179	127,6
203	КПС 839	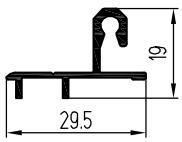	0,227	125,4
204	КПС 843	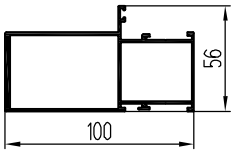	1,465	376,6
205	КПС 844	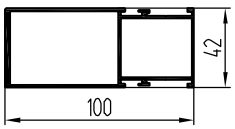	1,416	343,7
206	КПС 845	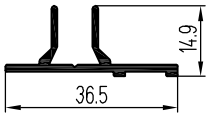	0,249	129,6
207	КПС 855	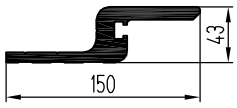	5,361	399,9
208	КПС 856	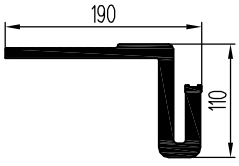	11,488	779,9
209	КПС 887	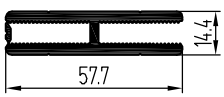	1,175	230,6
210	КПС 922	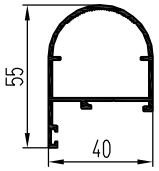	0,639	207,8

№	Шифр профиля	Сечение профиля	Масса, кг/м	Периметр, мм
211	КПС 923	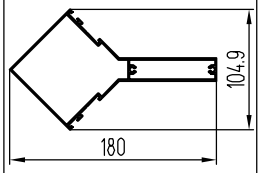	2,017	518,9
212	КПС 941	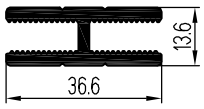	0,672	205,7
213	КПС 958	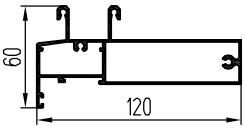	1,619	473,7
214	КПС 959	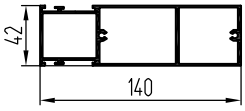	2,05	423,7
215	КПС 960	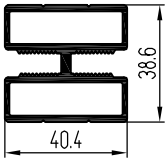	1,224	260,4
216	КПС 964	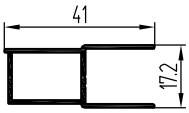	0,322	152,5
217	КПС 973	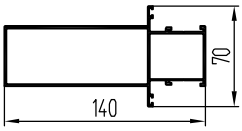	1,733	489,6
218	КПС 974	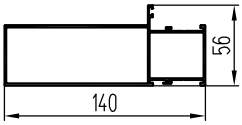	1,684	456,6
219	КПС 975	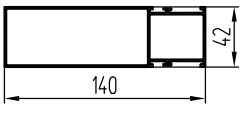	1,635	423,7
220	КПС 985	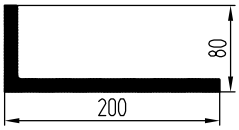	8,012	961,8

№	Шифр профиля	Сечение профиля	Масса, кг/м	Периметр, мм
221	КПС 986	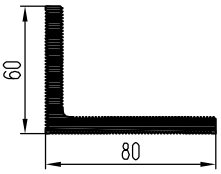	2,529	468,9
222	КПС 996	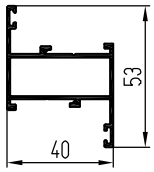	0,644	256
223	КПС 1064	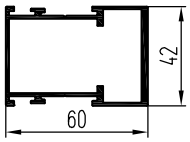	1,029	263,7
224	КПС 1065	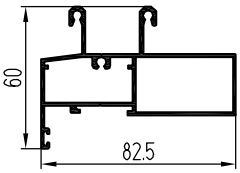	1,251	398,7
225	КПС 1066	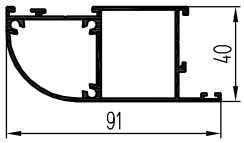	1,229	314,2
226	КПС 1071	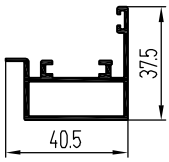	0,536	212,8
227	КПС 1075	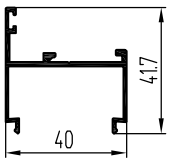	0,433	257,3
228	КПС 1076	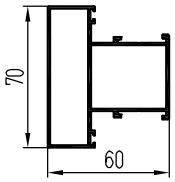	1,14	330
229	КПС 1077	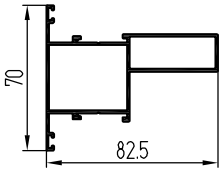	1,116	374,8
230	КПС 1084	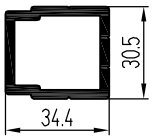	0,95	128,8

№	Шифр профиля	Сечение профиля	Масса, кг/м	Периметр, мм
231	КПС 1091	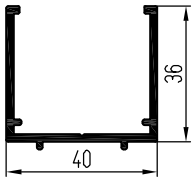	0,631	239,3
232	КПС 1092	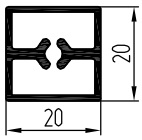	0,355	79,1
233	КПС 1102	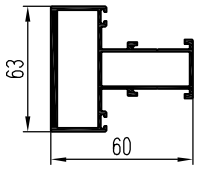	1,145	296
234	КПС 1105	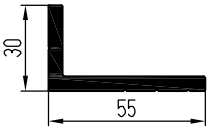	1,08	170,1
235	КПС 1123	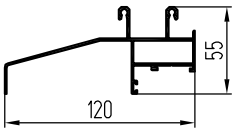	1,14	513,3
236	КПС 1124	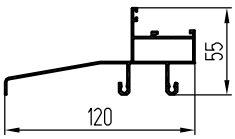	1,088	484,5
237	КПС 1125	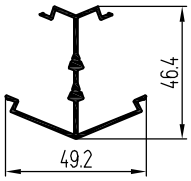	0,487	283,2
238	КПС 1129	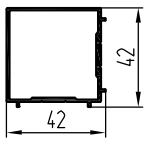	0,609	175,7
239	КПС 1130	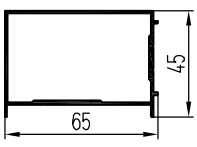	0,75	234,9
240	КПС 1131	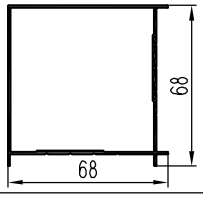	0,848	293,9

№	Шифр профиля	Сечение профиля	Масса, кг/м	Периметр, мм
241	КПС 1145	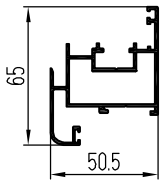	0,967	403,1
242	КПС 1152	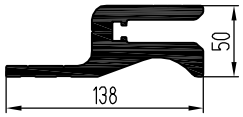	7,497	504,7
243	КПС 1154	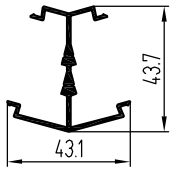	0,471	263
244	КПС 1157	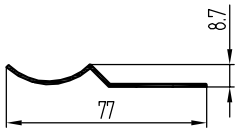	0,268	168,5
245	КПС 1158	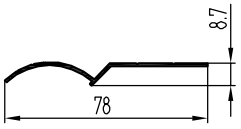	0,276	173,3
246	КПС 1159	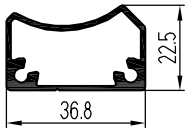	0,498	113,4
247	КПС 1160	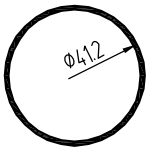	0,409	129,4
248	КПС 1171	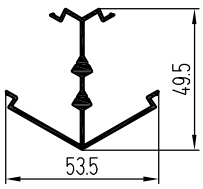	0,566	305,1
249	КПС 1186	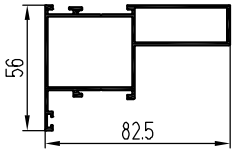	1,067	341,6
250	КПС 1187	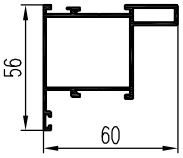	0,877	296,6

№	Шифр профиля	Сечение профиля	Масса, кг/м	Периметр, мм
251	КПС 1188	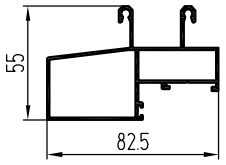	1,14	385,7
252	КПС 1189	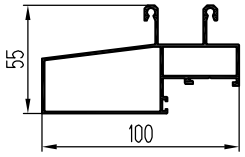	1,248	418,7
253	КПС 1190	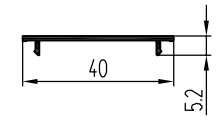	0,152	98,5
254	КПС 1206	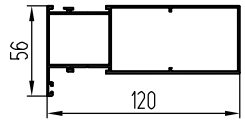	1,432	416,9
255	КПС 1207	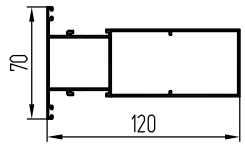	1,481	450
256	КПС 1228	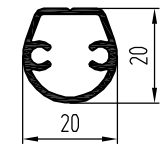	0,271	66,1
257	КПС 1230	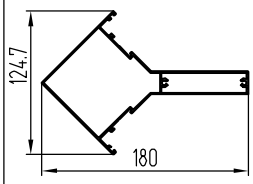	2,115	585,2
258	КПС 1231	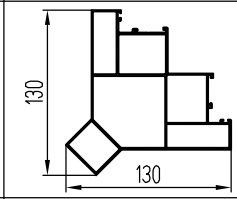	2,551	552,5
259	КПС 1232	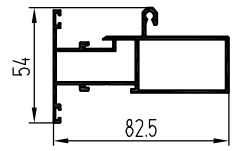	1,162	395,4
260	КПС 1233	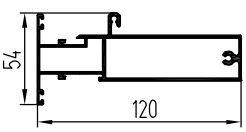	1,53	470,4

№	Шифр профиля	Сечение профиля	Масса, кг/м	Периметр, мм
261	КПС 1234	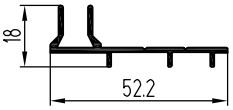	0,325	182,5
262	КПС 1247	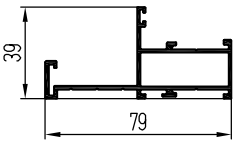	0,845	347,7
263	КПС 1261	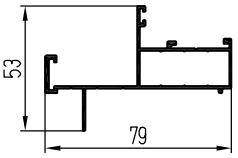	0,669	346,5
264	КПС 1265	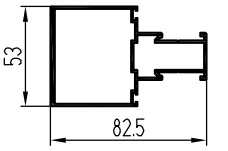	1,321	320,9
265	КПС 1266	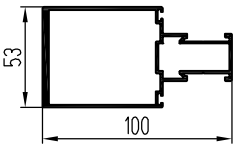	1,597	355,9
266	КПС 1267	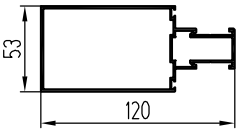	1,557	395,9
267	КПС 1268	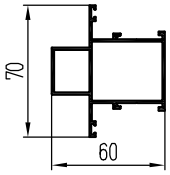	0,983	329,6
268	КПС 1269	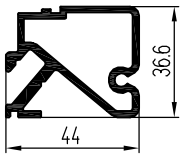	1,102	231,3
269	КПС 1291	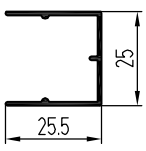	0,214	155,2
270	КПС 1292	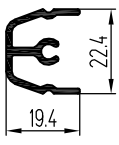	0,306	146,6

№	Шифр профиля	Сечение профиля	Масса, кг/м	Периметр, мм
271	КПС 1295	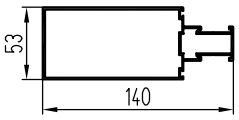	1,719	435,9
272	КПС 1296	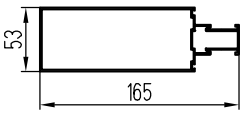	1,922	485,9
273	КПС 1320	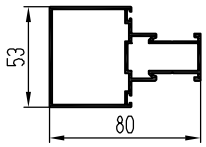	1,102	315,9
274	КПС 1321	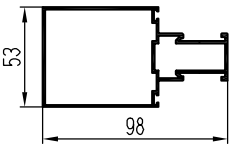	1,232	351,9
275	КПС 1322	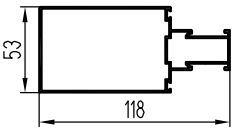	1,362	391,9
276	КПС 1323	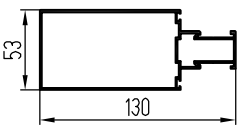	1,462	415,9
277	КПС 1324	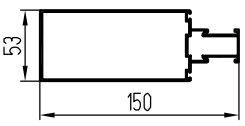	1,698	455,9
278	КП451040	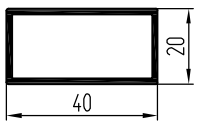	0,462	119,1
279	КП451663	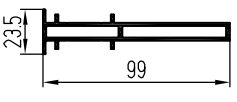	1,186	278,9
280	ПК 801-2	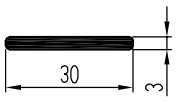	0,241	64,3

№	Шифр профиля	Сечение профиля	Масса, кг/м	Периметр, мм
281	01/0049	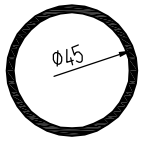	0,904	141,3
282	Труба Ø14x1	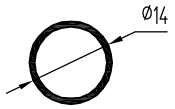	0,11	43,9
283	Труба Ø11,65x1,5	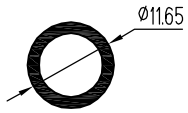	0,13	36,6
284	Уголок 15x15x1,5	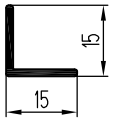	0,114	58,9
285	410039	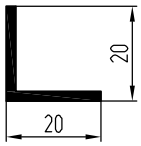	0,206	79,3
286	07/0009	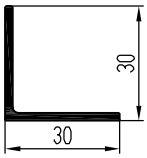	0,315	118,4
287	Шина 4x40	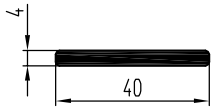	0,431	86,3
288	Шина 10x50	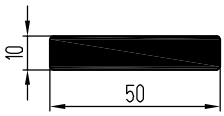	1,351	118,3

ХАРАКТЕРИСТИКИ СОСТАВНЫХ СЕЧЕНИЙ

Составное сечение	Jx, см^4	Wx, см^3
Распашные конструкции		
КП45165-1+КП45152 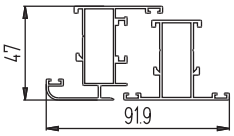	14,21	5,4
КП45165-2+КП45152-1 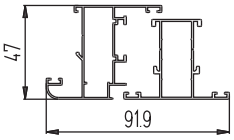	11,66	4,38
КП45165-1+КПС 203 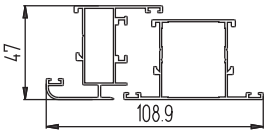	15,12	5,76
КПС 468-1+КПС 203 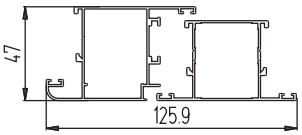	16,77	6,39
КП45165-1+КПС 787+КП45165-1 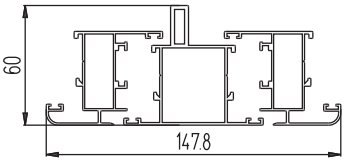	31,49	8,95
Конструкции соединений		
КП45164+КП45598+КП45164 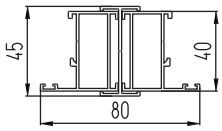	13,11	5,43
КПС 090+КП45184+КПС 090 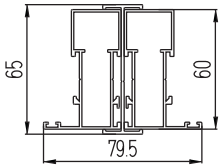	33,41	9,42
КП45164+КПС 474+КП45164 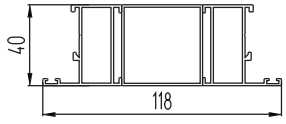	14,14	6,59
КПС 090+КПС 360+КПС 090 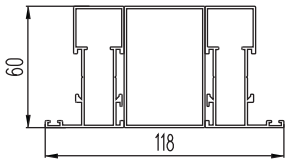	36,09	11,05

Составное сечение	Jx, см^4	Wx, см^3
Раздвижные конструкции		
КП45162+КП45162 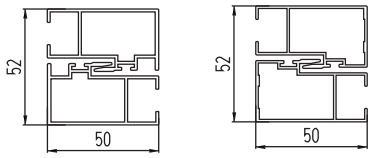	12,18	4,68
КП45162-1+КП45162-1	10,41	4
КП45162+КП45441 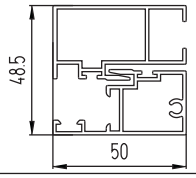	10,94	4,33
КП45163+КПС 651 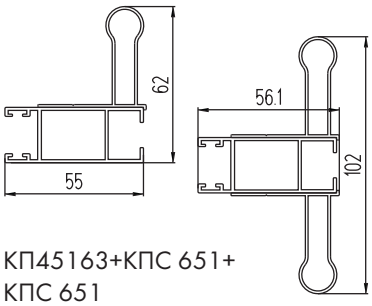	10,38	2,54
КП45163+КПС 651+ КПС 651	26,37	5,17
КП45404-2+КП45163+ КПС 651 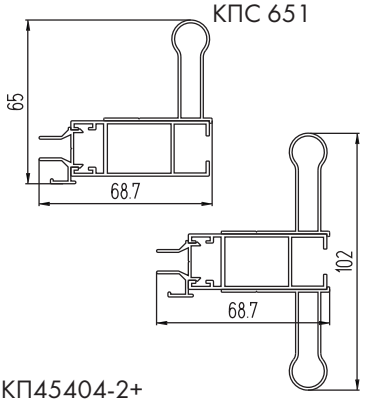	11,79	2,74
КП45404-2+ КП45163+ КПС 651+КПС 651	26,79	5,21
КПС 651+КП45162+КП45162 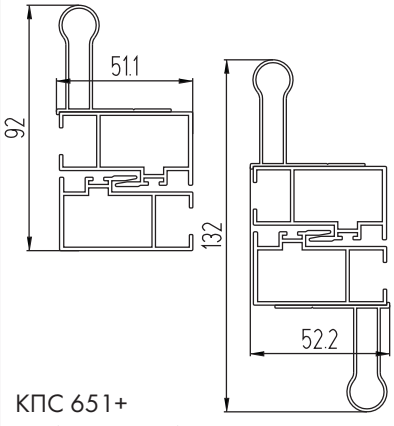	33,27	5,87
КПС 651+ КП45162+КП45162+КПС 651	65,2	9,88

Составное сечение	Jx, см⁴	Wx, см³
Раздвижные конструкции		
КП45404-2+КПС 471 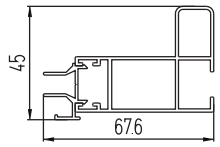	5,33	1,93
КПС 470+КП45441 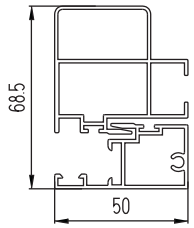	22,51	5,76
КПС 470+КП45162 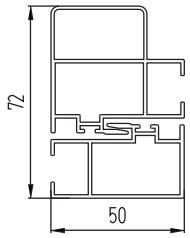	24,26	6,08
КПС 470+КПС 470 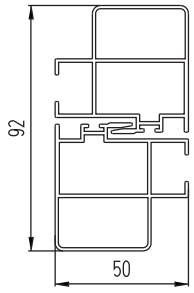	40,53	8,81
Конструкции поворотов		
КПС 080+КП45405+ КПС 080 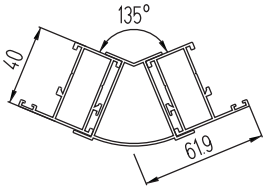	14,31	5,3
КПС 080+КПС 1125+ КПС 080 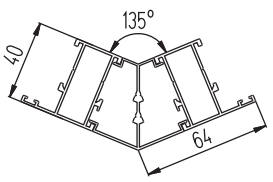	13,65	4,88

Составное сечение	Jx, см⁴	Wx, см³
Раздвижные конструкции		
КП45163+КП45404-2+КП45163 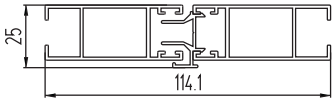	4,07	3
КП45163-1+КП45404-2+КП45163-1 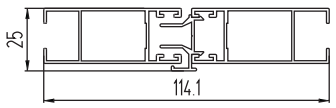	3,72	2,75
КПС 651+КП45163+КП45404-2+ КП45163+КПС 651 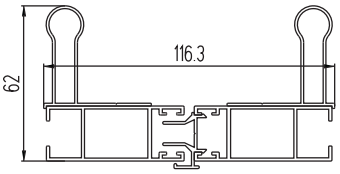	22,27	5,29
КПС 471+КП45404-2+КПС 471 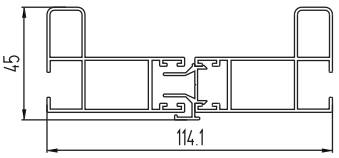	9,97	3,7
КПС 651+КПС 651+КП45163+ КП45404-2+КП45163+КПС 651+КПС 651 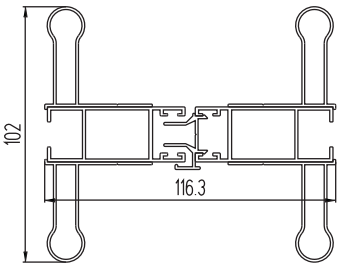	53,17	10,38
Конструкции поворотов		
КПС 073+КПС 1125+КПС 073 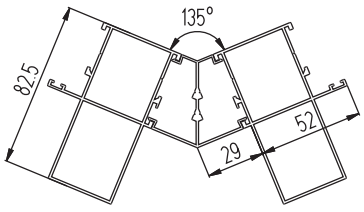	56,09	11,76
КПС 090+КПС 594+КПС 090 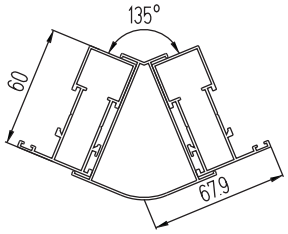	37,11	9,65

Шифры профилей	Составное сечение (y, X)	Угол поворота	Jx, см^4	Wx, см^3
	Конструкции поворотов			
КП45164 КП451663 КП45164	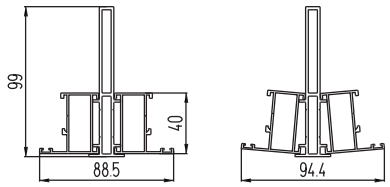	170° 180°	63,12 64,6	9,65 9,79
КПС 879 КПС 877 КПС 879	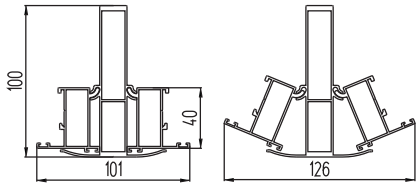	135° 180°	73,31 79,45	11,44 11,92
КПС 908 КПС 877 КПС 908	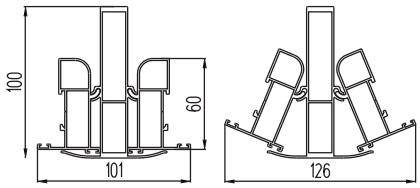	135° 180°	82,02 87,54	13,49 13,79
КПС 879 КПС 878 КПС 879	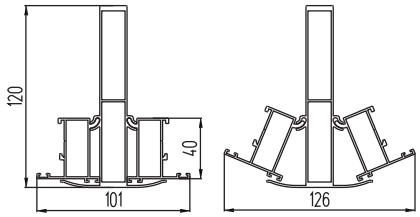	135° 180°	115,6 124,46	14,68 15,32
КПС 908 КПС 878 КПС 908	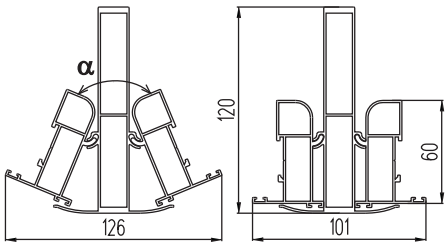	135° 180°	121,43 129,65	15,91 16,44
КПС 879 КПС 907 КПС 879	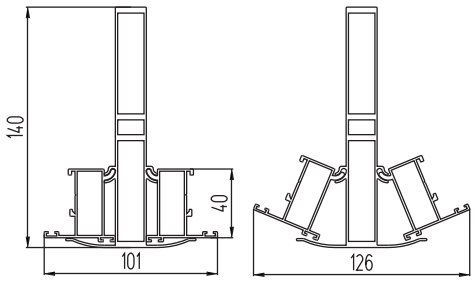	135° 180°	179,67 192,06	19,59 20,46
КПС 908 КПС 907 КПС 908	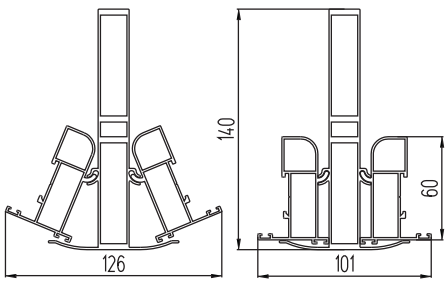	135° 180°	182,54 194,42	20,22 21

Шифры профилей	Составное сечение	Угол поворота	Jx, см^4	Wx, см^3
	Конструкции поворотов			
КПС 879 КПС 885 КПС 879	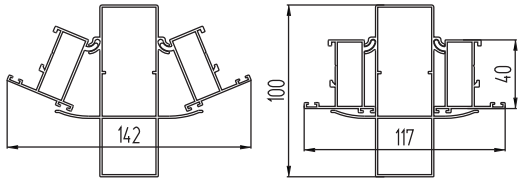	135° 180°	60,33 59,44	10,81 11,17
КПС 886 КПС 885 КПС 886	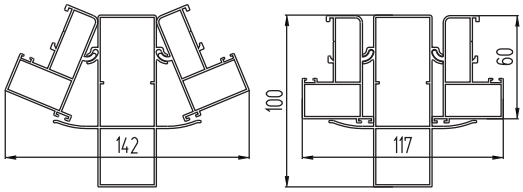	135° 180°	81,19 78,93	13,17 13,51
КП45152 КП45408 КП45152	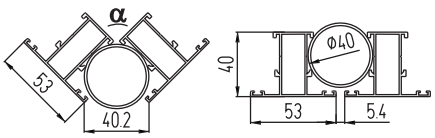	90° 180°	14,87 15,36	4,96 5,76
КПС 080 КПС 685 КП45408 КПС 685 КПС 080	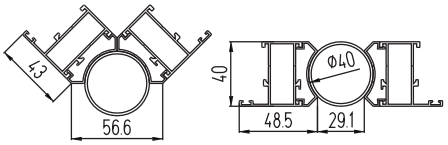	90° 180°	19,65 16,21	5,31 7,61
КПС 686 КПС 742 КПС 686	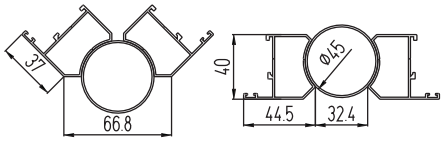	90° 180°	14,68 13,05	3,92 4,94
КП45429 КП45408 КП45429	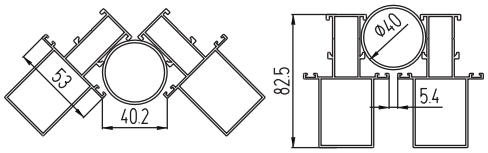	90° 180°	35,65 64,96	8,67 13,74
КПС 390 КПС 685 КП45408 КПС 685 КПС 390	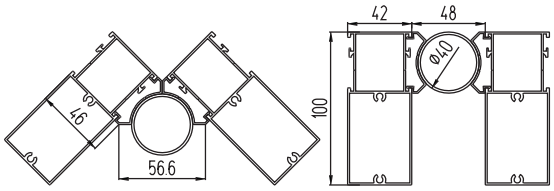	90° 180°	77,24 139,94	15,44 23,58
КП45152 КПС 386 КП45152	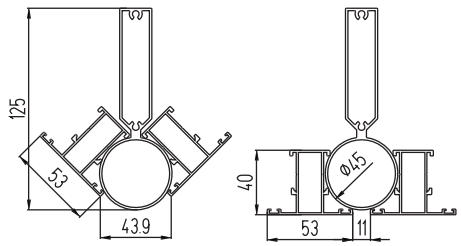	90° 180°	102,06 149,31	13,75 17,32
КПС 686 КПС 386 КПС 686	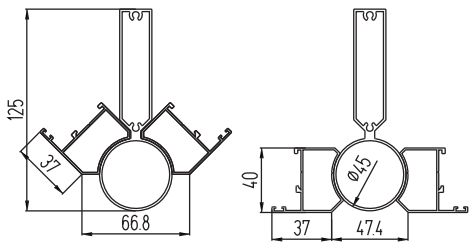	90° 180°	92,72 133,75	13,09 16,26

Шифры профилей	Составное сечение	Угол поворота	Jx, см^4	Wx, см^3
	Конструкции поворотов			
КПС 686 КПС 708 КПС 077 КПС 708 КПС 686	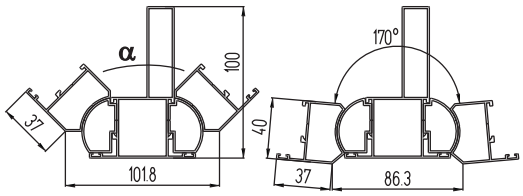	90° 170°	63,25 72,38	9,65 9,79
КПС 813 КПС 682 КПС 813	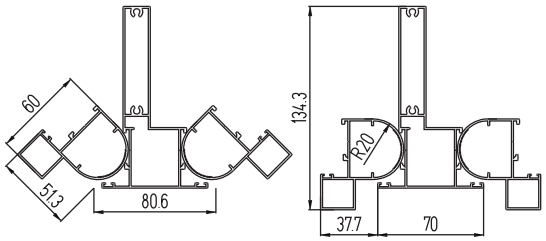	90° 180°	115,31 143,92	13,92 16,36
КПС 090 КПС 578 КПС 577 КПС 090	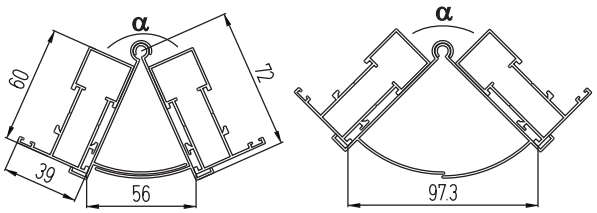	132° 90°	41,16 34,43	9,88 8,81
КПС 090 КП45168-1 КП45167-1 КПС 090	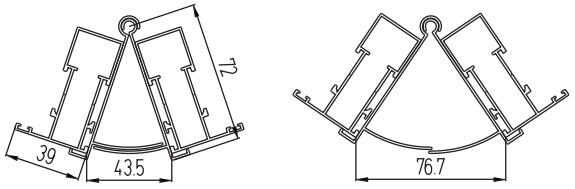	143° 112°	41,16 35,43	9,62 9,47
КПС 090 КПС 004 КПС 005 КПС 090	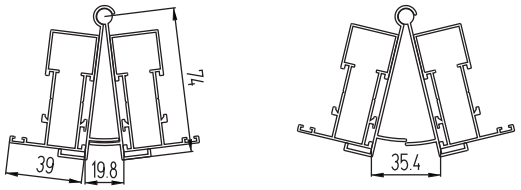	166° 153°	50,82 48,23	11,17 11,06

СИАЛ

ООО "Литейно-Прессовый Завод "Сегал"
660111, Россия, г. Красноярск,
ул. Пограничников, 42, стр. 15
Тел.: (391) 274-90-30
E-mail: segal@sial-group.ru
www.sial-group.ru