СИАЛ
ЛПЗ "СЕГАЛ"

ОКНА, ДВЕРИ СО СКЛАДЫВАЮЩИМИСЯ ПОЛОТНАМИ

НОМЕНКЛАТУРА ОКОН, ДВЕРЕЙ СО СКЛАДЫВАЮЩИМИСЯ ПОЛОТНАМИ

ТИП ОКНА	ОПИСАНИЕ	№ СХЕМЫ ФУРНИТУРЫ	
		SIEGENIA PORTAL FS ALU	GU-823
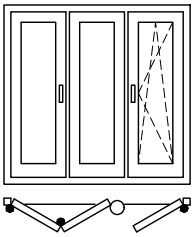	2 складывающихся полотна, 1 рабочее полотно	321	321
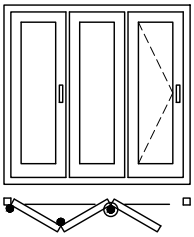	3 складывающихся полотна (проход через одно складывающееся полотно)	330	330
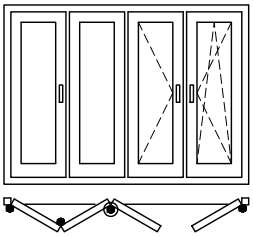	3 складывающихся полотна, 1 рабочее полотно	431	431
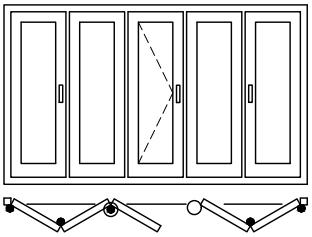	3 + 2 складывающихся полотна (проход через одно складывающееся полотно)	532	532
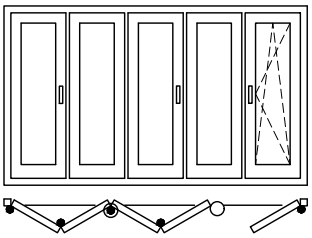	4 складывающихся полотна, 1 рабочее полотно	541	541
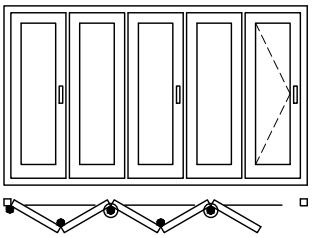	5 складывающихся полотен (проход через одно складывающееся полотно)	550	550
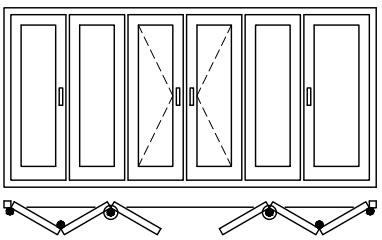	3 + 3 складывающихся полотна (проход через одно складывающееся полотно)	633	633

НОМЕНКЛАТУРА ОКОН, ДВЕРЕЙ СО СКЛАДЫВАЮЩИМИСЯ ПОЛОТНАМИ

ТИП ОКНА	ОПИСАНИЕ	№ СХЕМЫ ФУРНИТУРЫ	
		SIEGENIA PORTAL FS ALU	GU-823
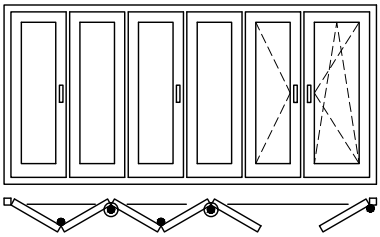	5 складывающихся полотен, 1 рабочее полотно	651	651
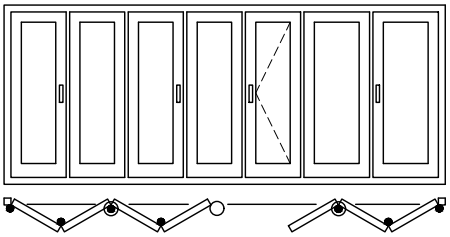	4 + 3 складывающихся полотна (проход через одно складывающееся полотно)	743	743
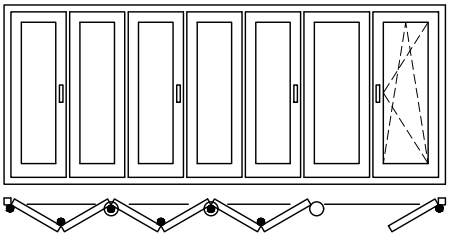	6 складывающихся полотен, 1 рабочее полотно	761	761
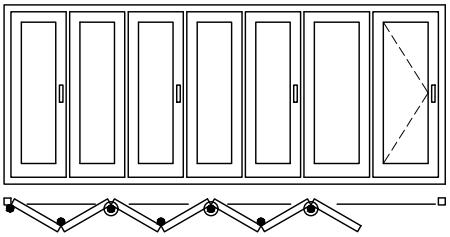	7 складывающихся полотен (проход через одно складывающееся полотно)	770	770

Расчет ширины полотен окон, дверей со складывающимися полотнами с применением фурнитуры SIEGENIA PORTAL FS ALU

(европаз 15/20, вид из помещения)

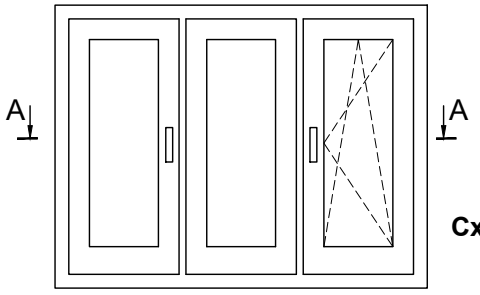

Схема 321

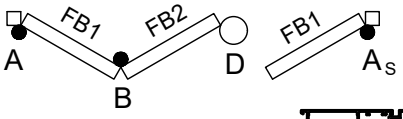

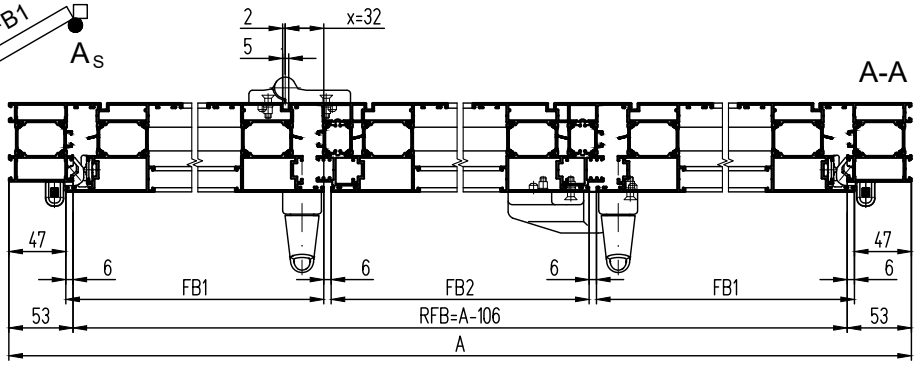

А-А

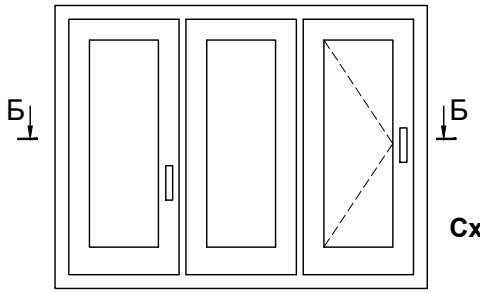

Схема 330

Примечание:

1. g - зеркальный узел.
2. FB - ширина створки (полотна).
3. Применение фурнитуры SIEGENIA PORTAL FS ALU допускается только на профилях створок СТ6526, СТ6527-1, СТ7126, СТ7127-1.
4. Расчеты горизонтальных размеров створок предоставляет продавец фурнитуры.

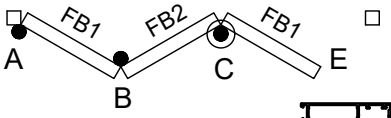

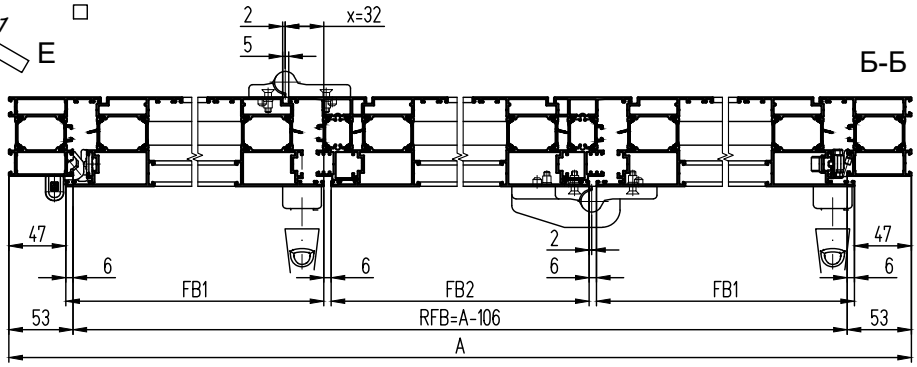

Б-Б

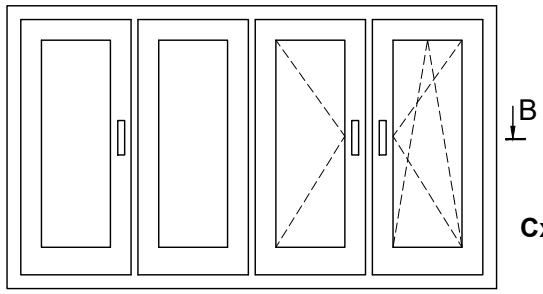

Схема 431

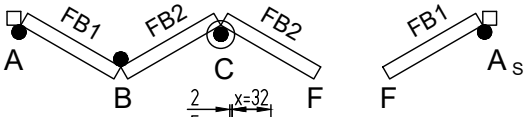

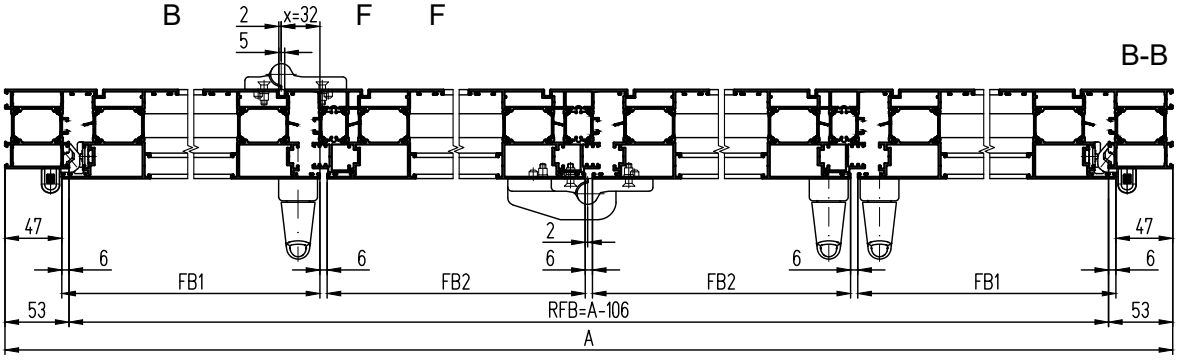

В-В

Расчет ширины полотен окон, дверей со складывающимися полотнами с применением фурнитуры GU-823

(европаз 15/20, вид из помещения)

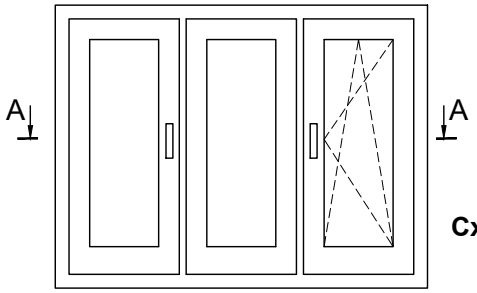

Схема 321

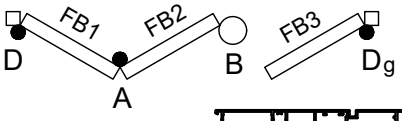

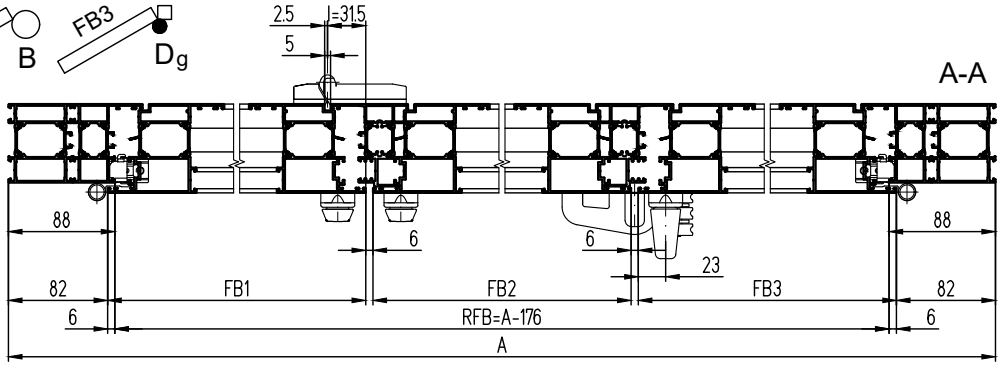

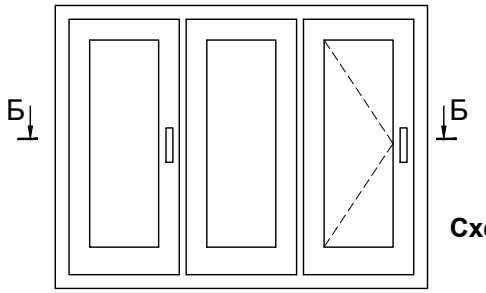

Схема 330

Примечание:

1. g - зеркальный узел.
2. FB - ширина створки (полотна).
3. Применение фурнитуры GU-823 допускается только на профилях створок СТ6526, СТ6527-1, СТ7126, СТ7127-1.
4. Расчеты горизонтальных размеров створок предоставляет продавец фурнитуры.

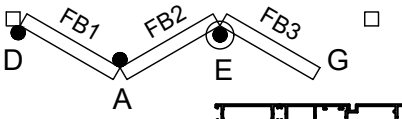

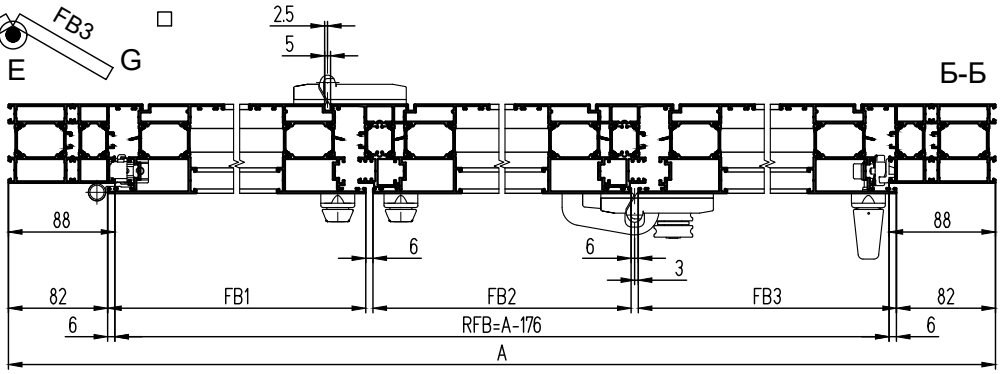

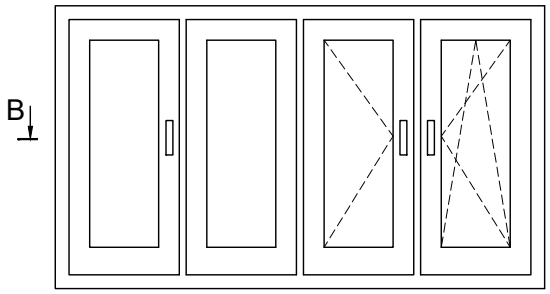

Схема 431

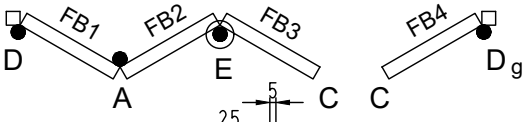

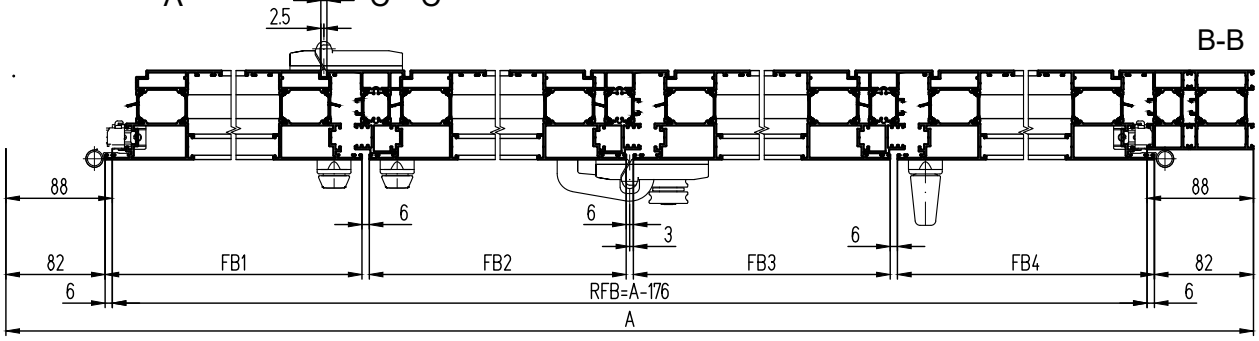

Расчет ширины полотен окон, дверей со складывающимися полотнами с применением фурнитуры SIEGENIA PORTAL FS ALU

(вид из помещения)

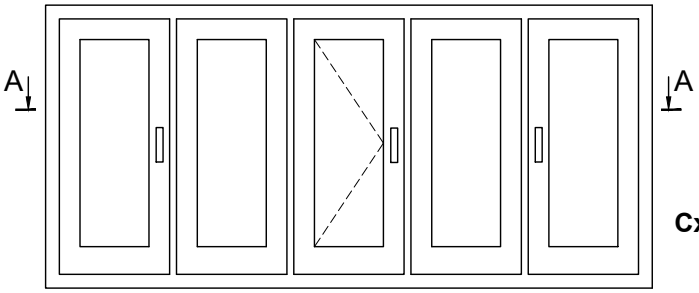

Схема 532

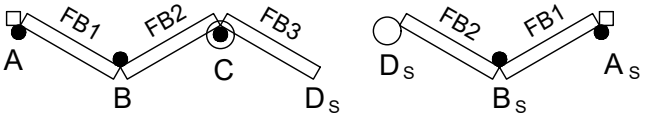

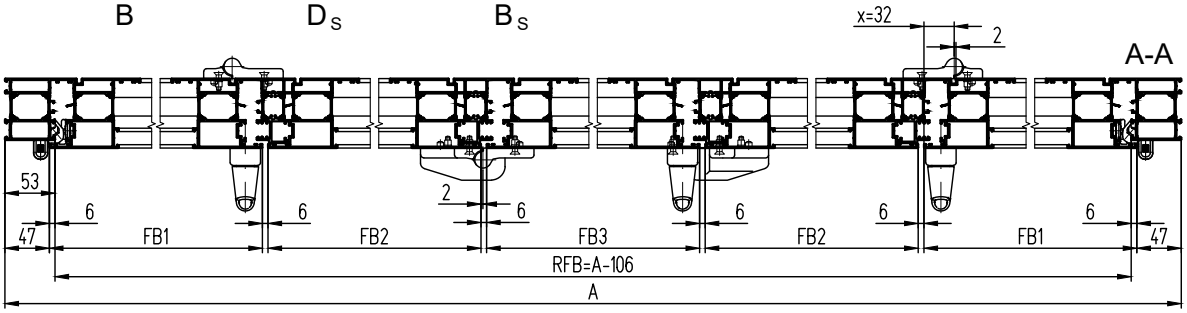

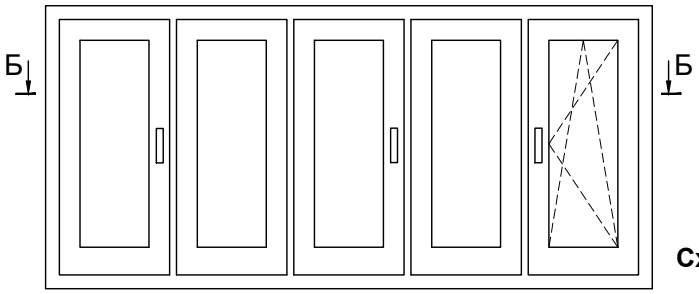

Схема 541

Примечание:

1. g - зеркальный узел.
2. FB - ширина створки (полотна).
3. Применение фурнитуры SIEGENIA PORTAL FS ALU допускается только на профилях створок СТ6526, СТ6527-1, СТ7126, СТ7127-1.
4. Расчеты горизонтальных размеров створок предоставляет продавец фурнитуры.

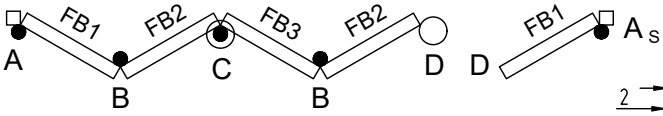

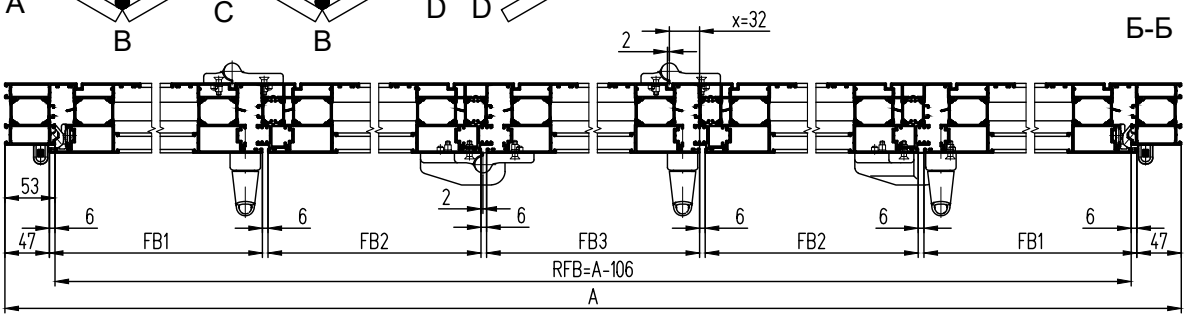

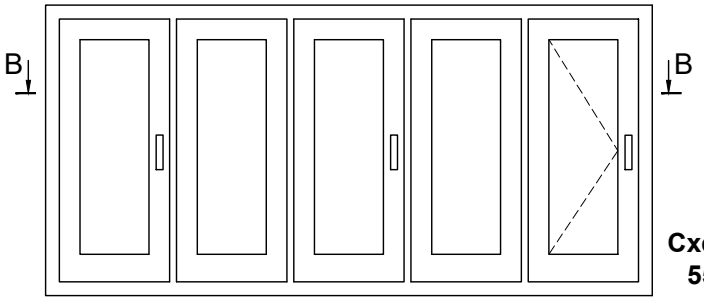

Схема 550

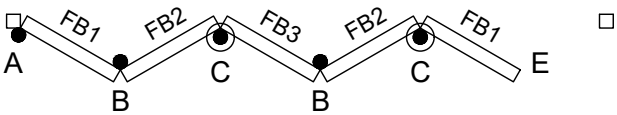

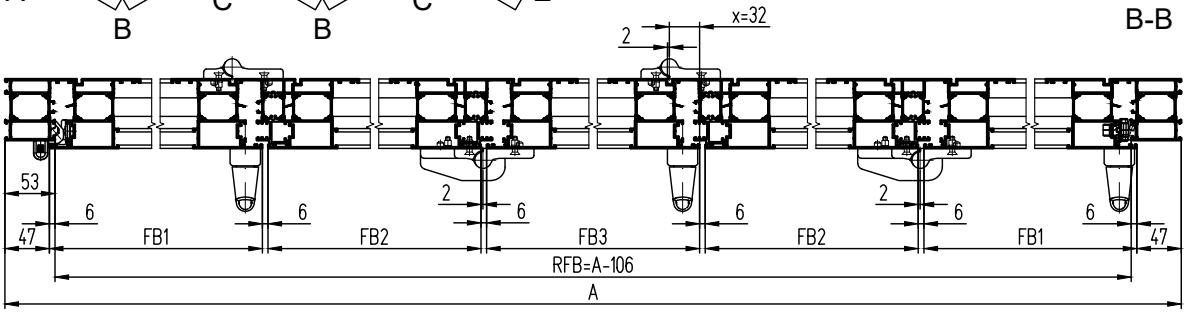

Расчет ширины полотен окон, дверей со складывающимися полотнами с применением фурнитуры GU-823

(вид из помещения)

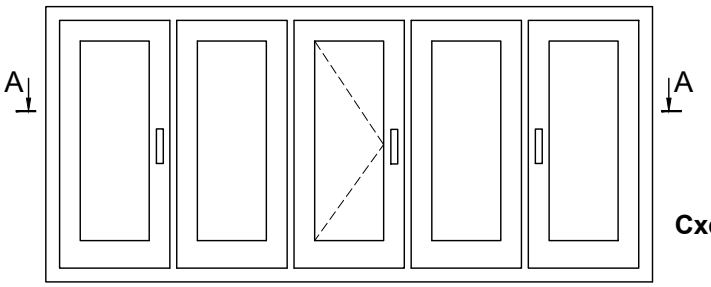

Схема 532

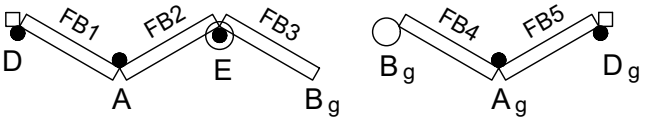

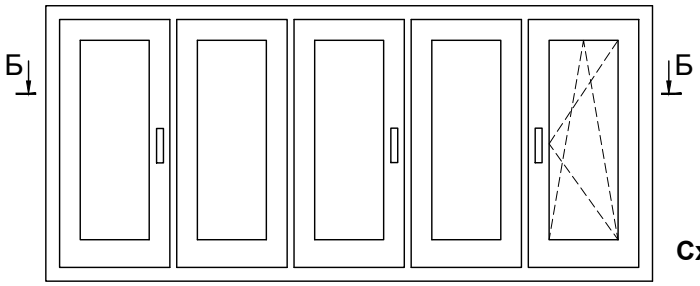

Примечание:

1. g - зеркальный узел.
2. FB - ширина створки (полотна).
3. Применение фурнитуры GU-823 допускается только на профилях створок СТ6526, СТ6527-1, СТ7126, СТ7127-1.
4. Расчеты горизонтальных размеров створок предоставляет продавец фурнитуры.

Схема 541

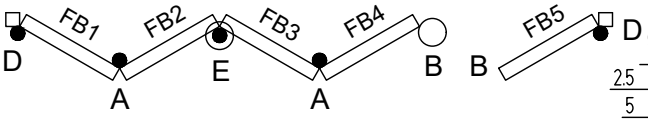

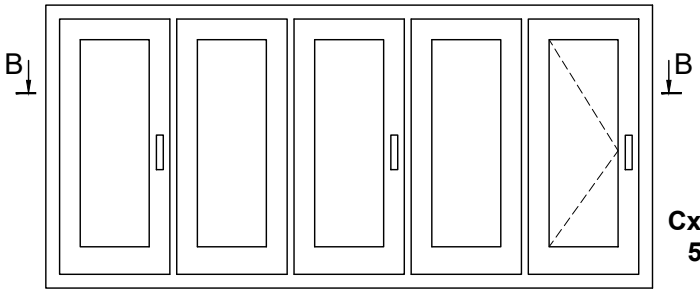

Схема 550

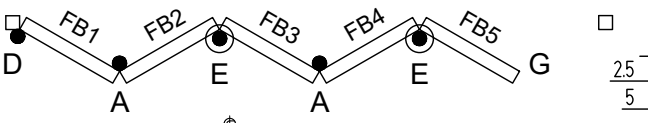

Расчет ширины полотен окон, дверей со складывающимися полотнами с применением фурнитуры SIEGENIA PORTAL FS ALU (вид из помещения)

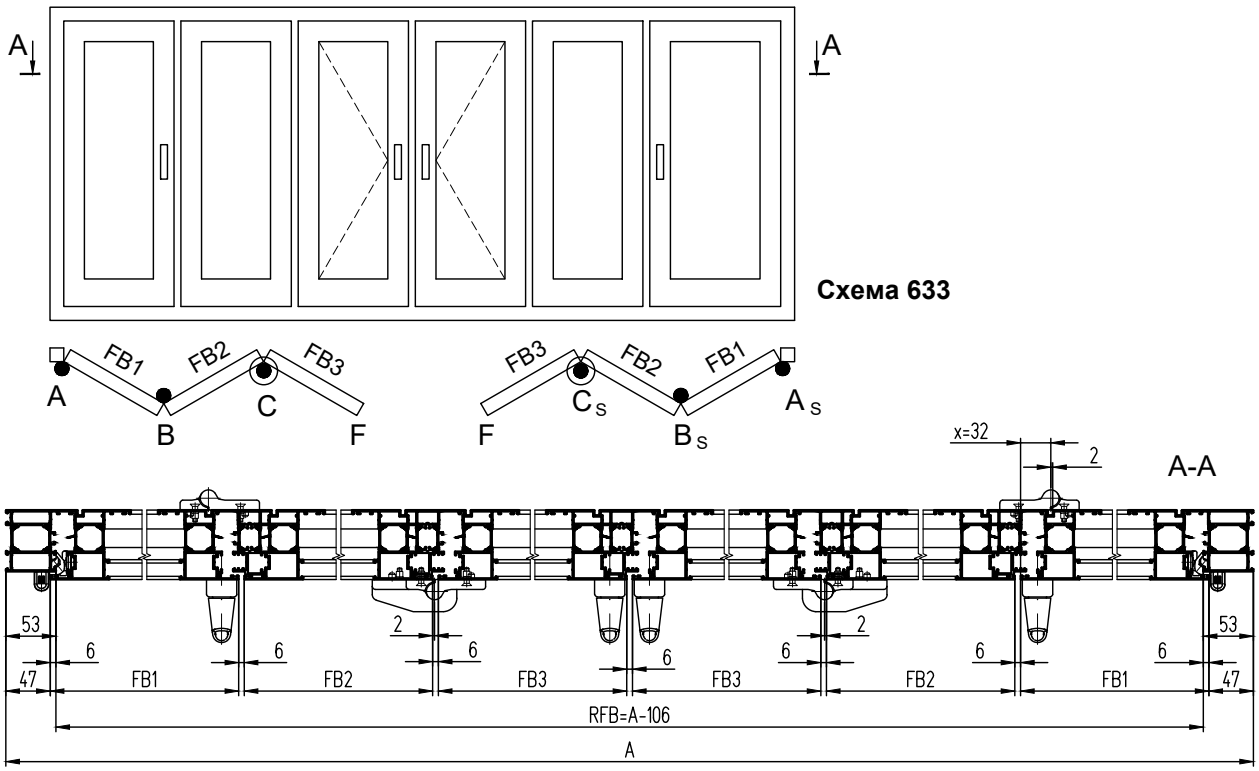

Примечание:

1. g - зеркальный узел.
2. FB - ширина створки (полотна).
3. Применение фурнитуры SIEGENIA PORTAL FS ALU допускается только на профилях створок СТ6526, СТ6527-1, СТ7126, СТ7127-1.
4. Расчеты горизонтальных размеров створок предоставляет продавец фурнитуры.
5. Стойки створок показаны условно.

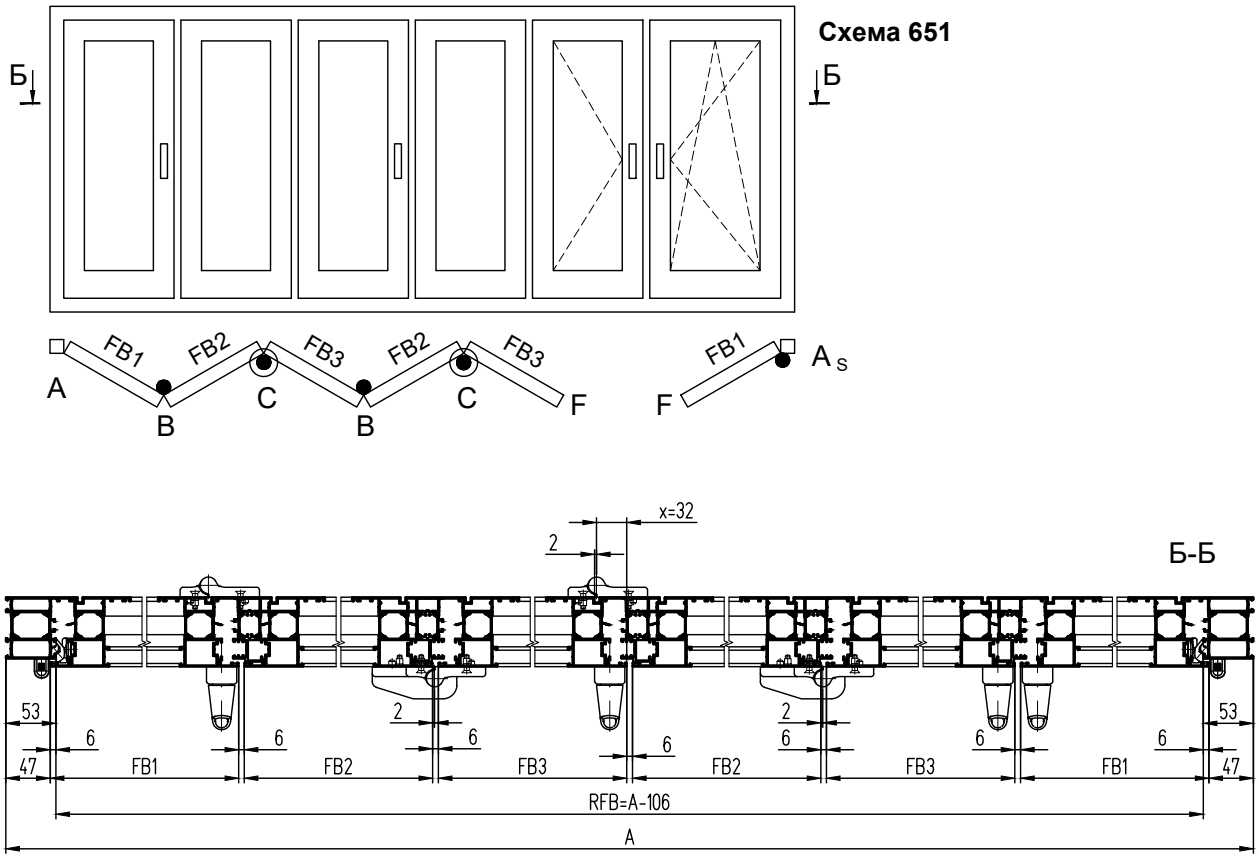

Расчет ширины полотен окон, дверей со складывающимися полотнами с применением фурнитуры GU-823 (вид из помещения)

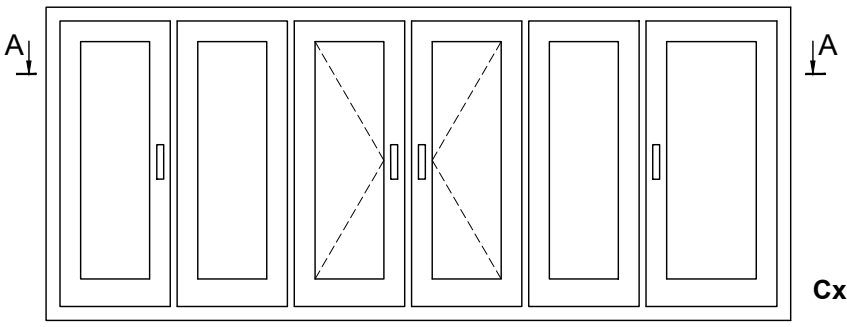

Схема 633

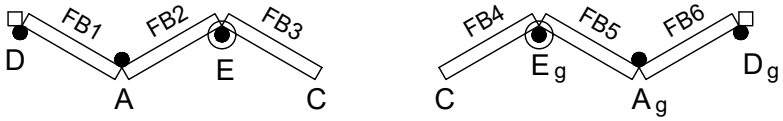

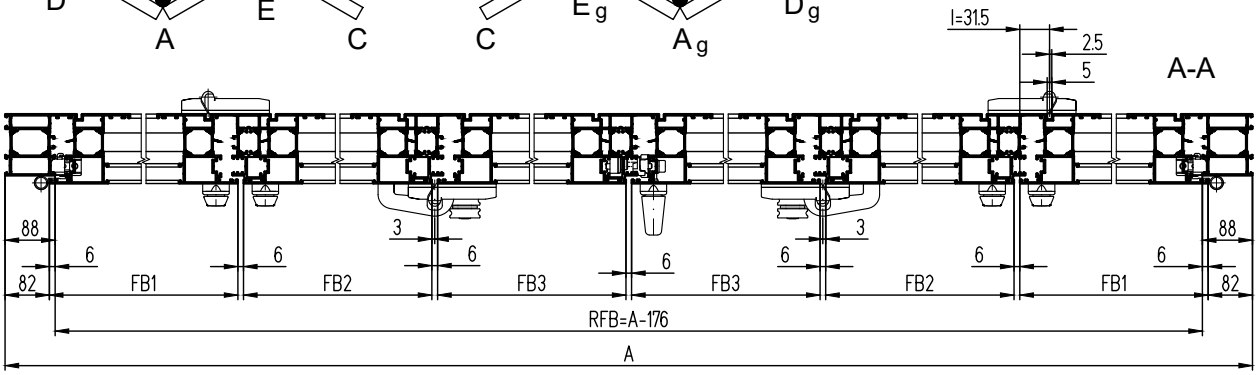

Примечание:

1. g - зеркальный узел.
2. FB - ширина створки (полотна).
3. Применение фурнитуры GU-823 допускается только на профилях створок СТ6526, СТ6527-1, СТ7126, СТ7127-1.
4. Расчеты горизонтальных размеров створок предоставляет продавец фурнитуры.
5. Стойки рамы и створок показаны условно.

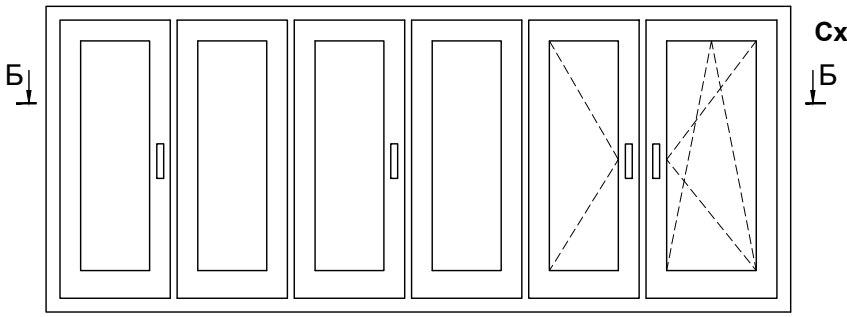

Схема 651

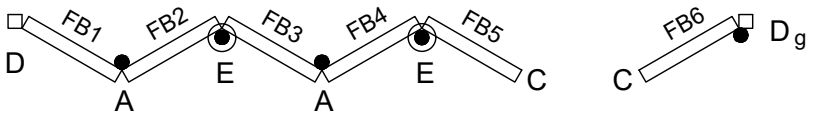

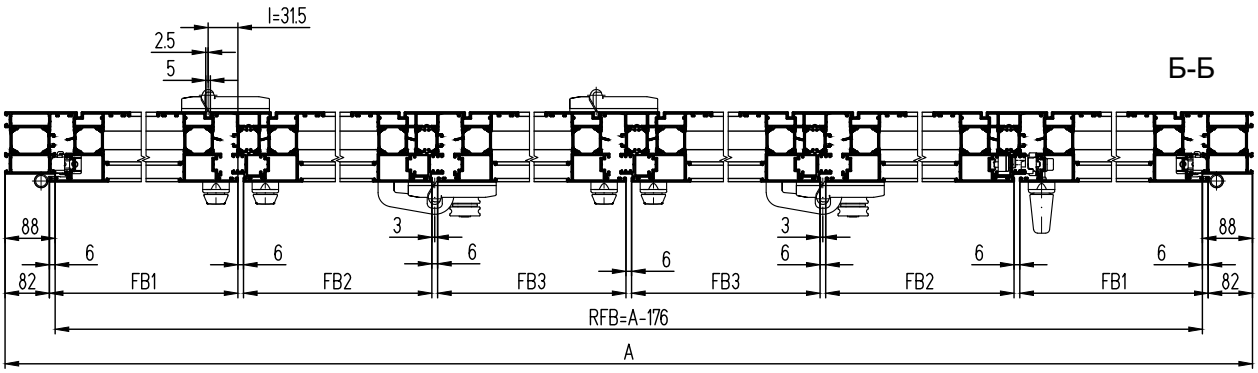

SIEGENIA PORTAL FS ALU

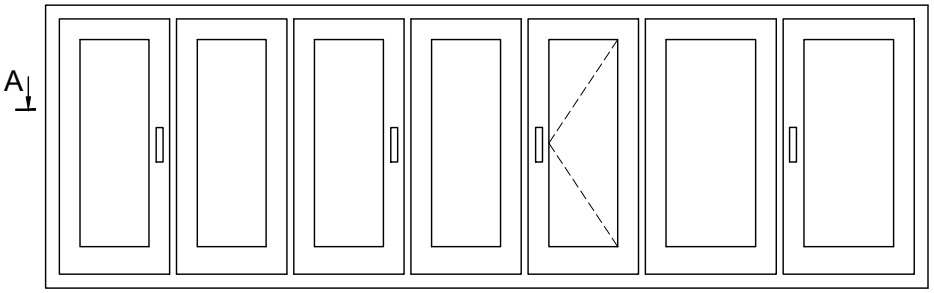

Схема 743

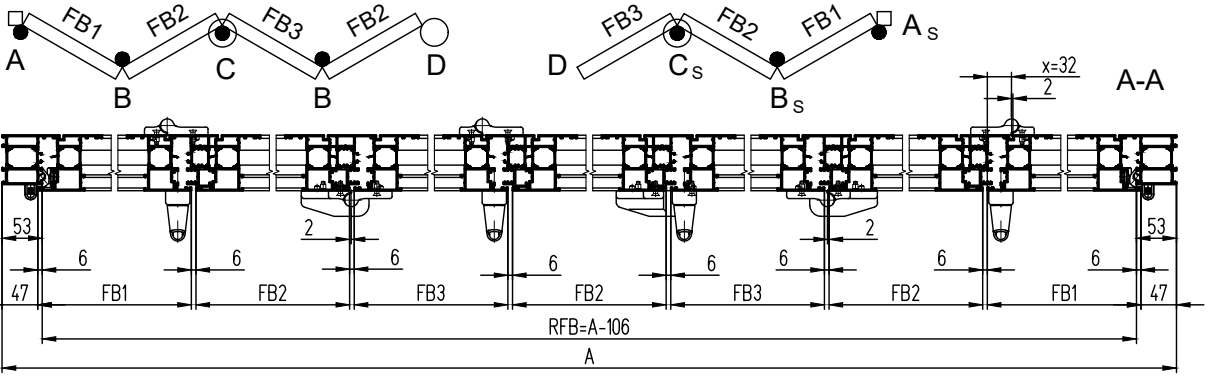

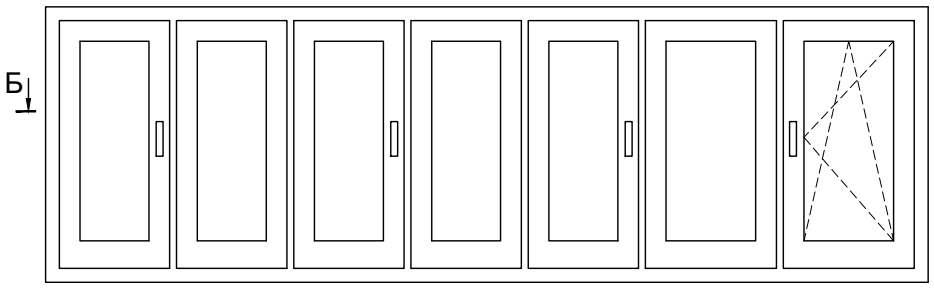

Схема 761

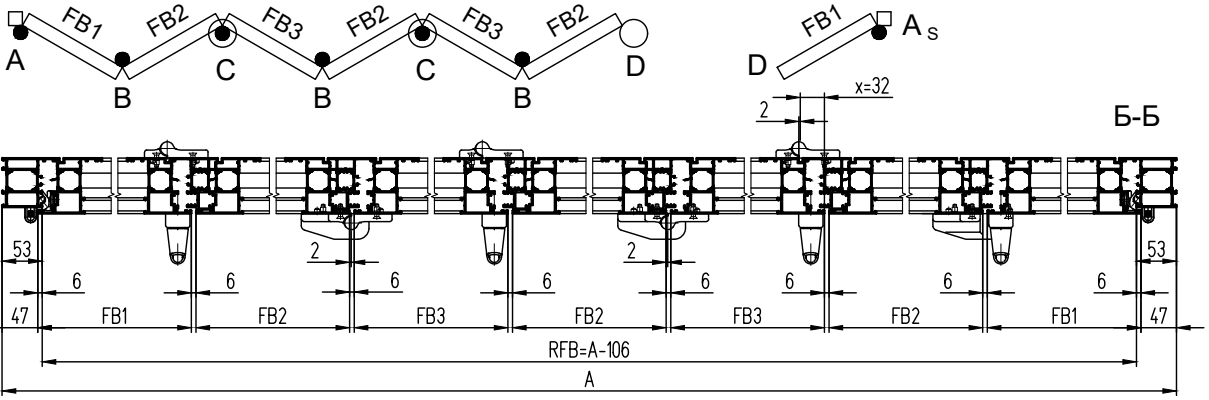

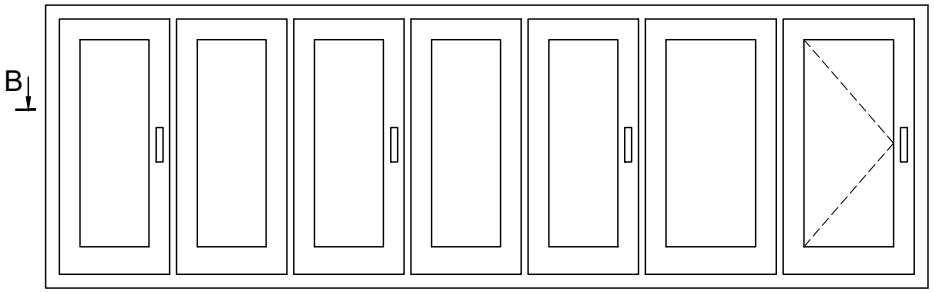

Схема 770

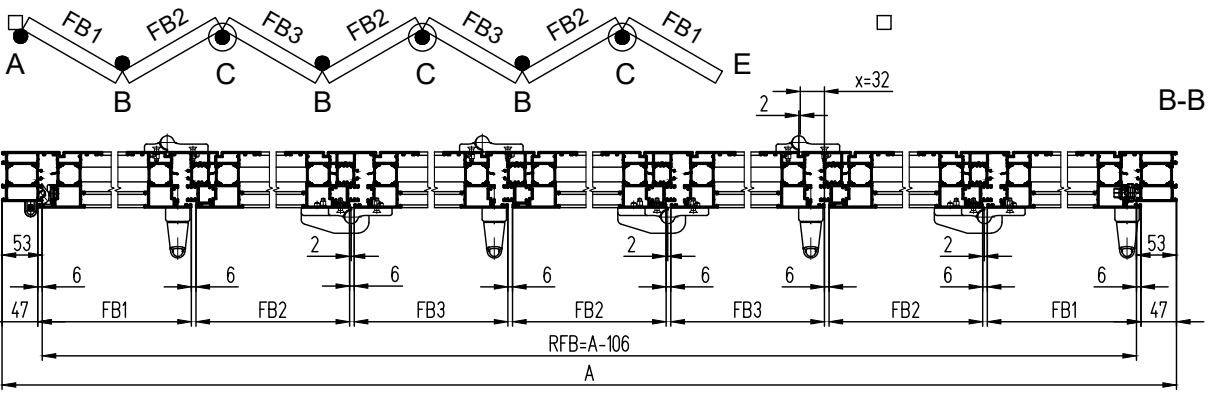

Фурнитура GU-823

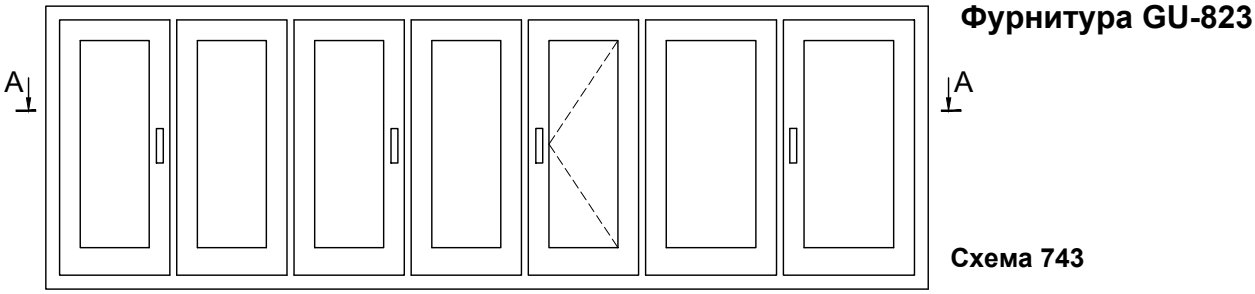

Схема 743

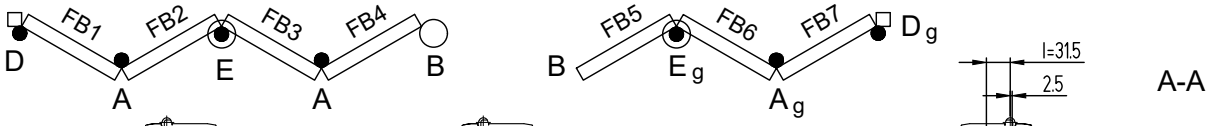

А-А

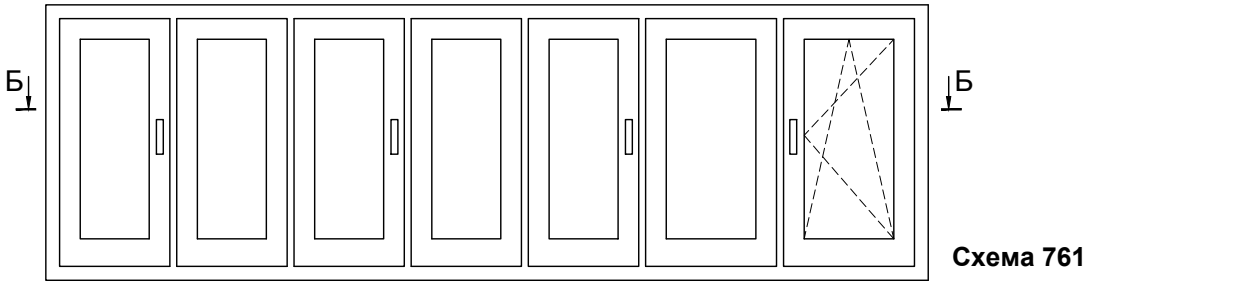

Схема 761

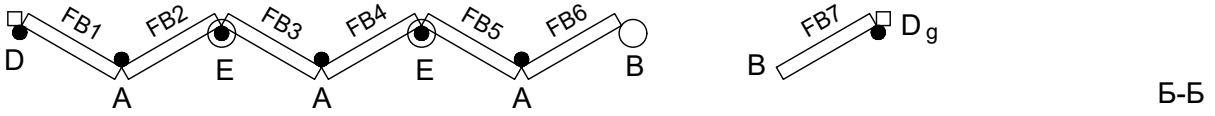

Б-Б

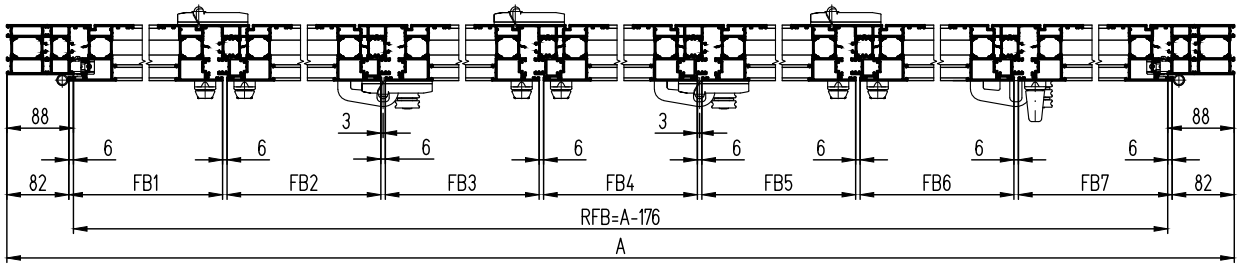

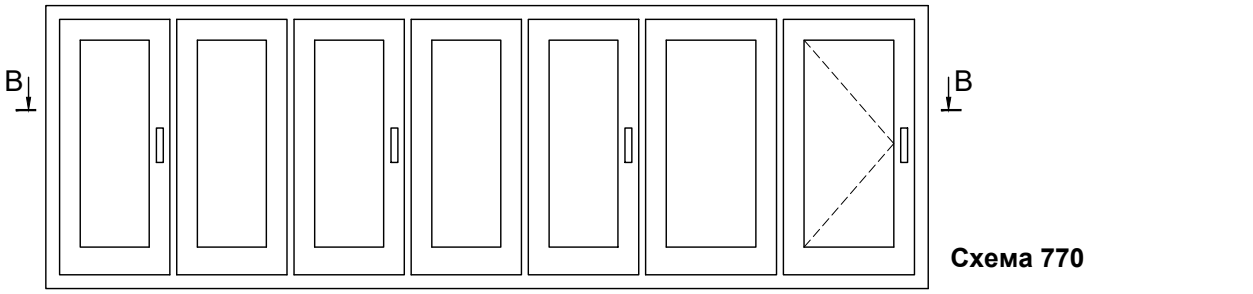

Схема 770

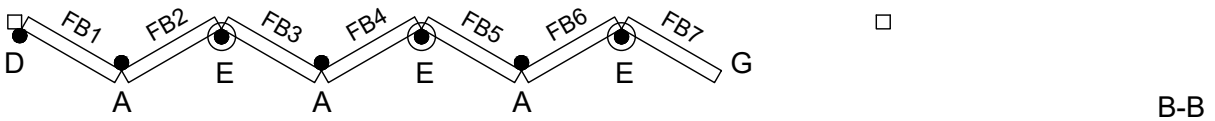

В-В

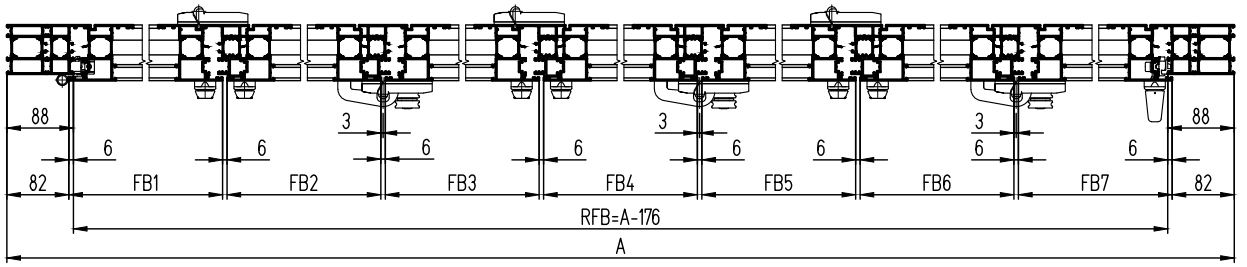

СИАЛ
ЛПЗ "СЕГАЛ"

ДВЕРИ

Состав двери с открыванием наружу

КОМПЛЕКТАЦИЯ СТ65:
1. Рама СТ6511-1
2. Створка СТ6512-1
3. Порог СТ6515
4. Штапик КПС 1430
5. Держатель КПС 1458
6. Уплотнитель заполнения КПУ-242Е
7. Уплотнитель заполнения КПУ-255Е
8. Уплотнитель притвора КПУ-243Е
9. Уплотнитель притвора SK 10134
10. Термоподкладка ТП-03
11. Стеклопакет 40 мм

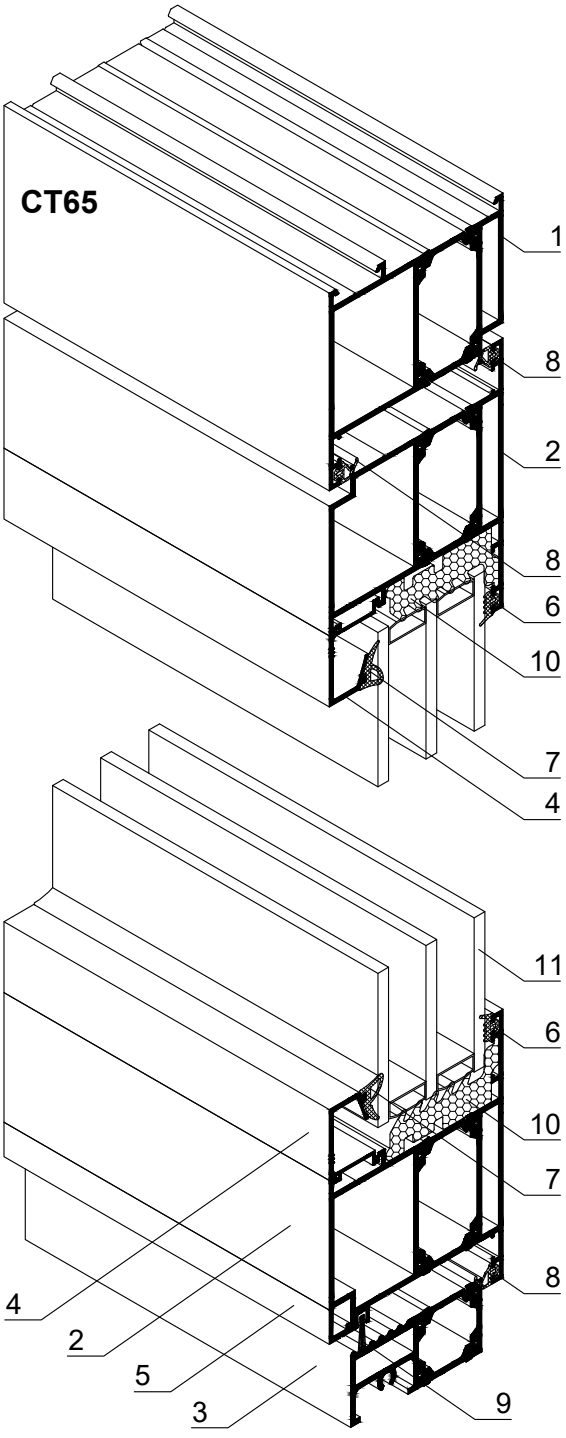

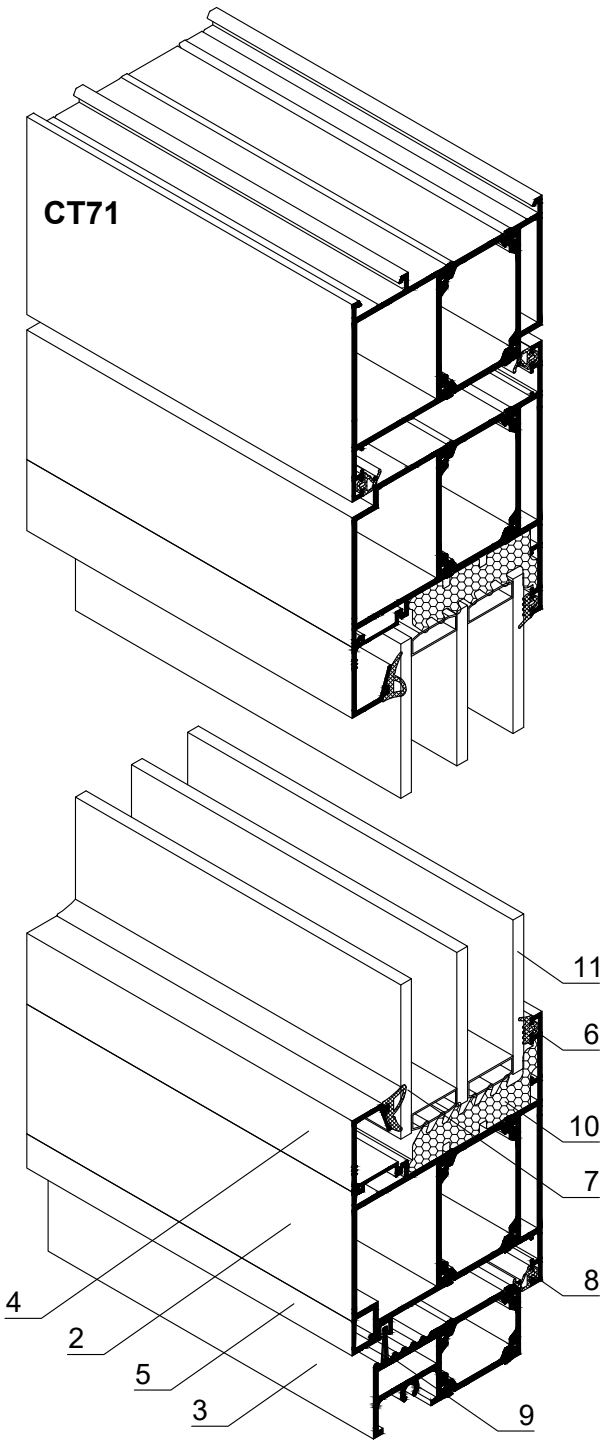

КОМПЛЕКТАЦИЯ СТ71:
1. Рама СТ7111-1
2. Створка СТ7112-1
3. Порог СТ7115
4. Штапик КПС 1430
5. Держатель КПС 1458
6. Уплотнитель заполнения КПУ-242Е
7. Уплотнитель заполнения КПУ-255Е
8. Уплотнитель притвора КПУ-243Е
9. Уплотнитель притвора SK 10134
10. Термоподкладка ТП-04
11. Стеклопакет 46 мм

Состав двери с открыванием внутрь

КОМПЛЕКТАЦИЯ СТ65:
1. Рама СТ6518-1
2. Створка СТ6513-1
3. Порог СТ6515
4. Штапик КПС 1430
5. Держатель КПС 1458
6. Уплотнитель заполнения КПУ-242Е
7. Уплотнитель заполнения КПУ-255Е
8. Уплотнитель притвора КПУ-243Е
9. Уплотнитель притвора SK 10134
10. Термоподкладка ТП-03
11. Стеклопакет 40 мм

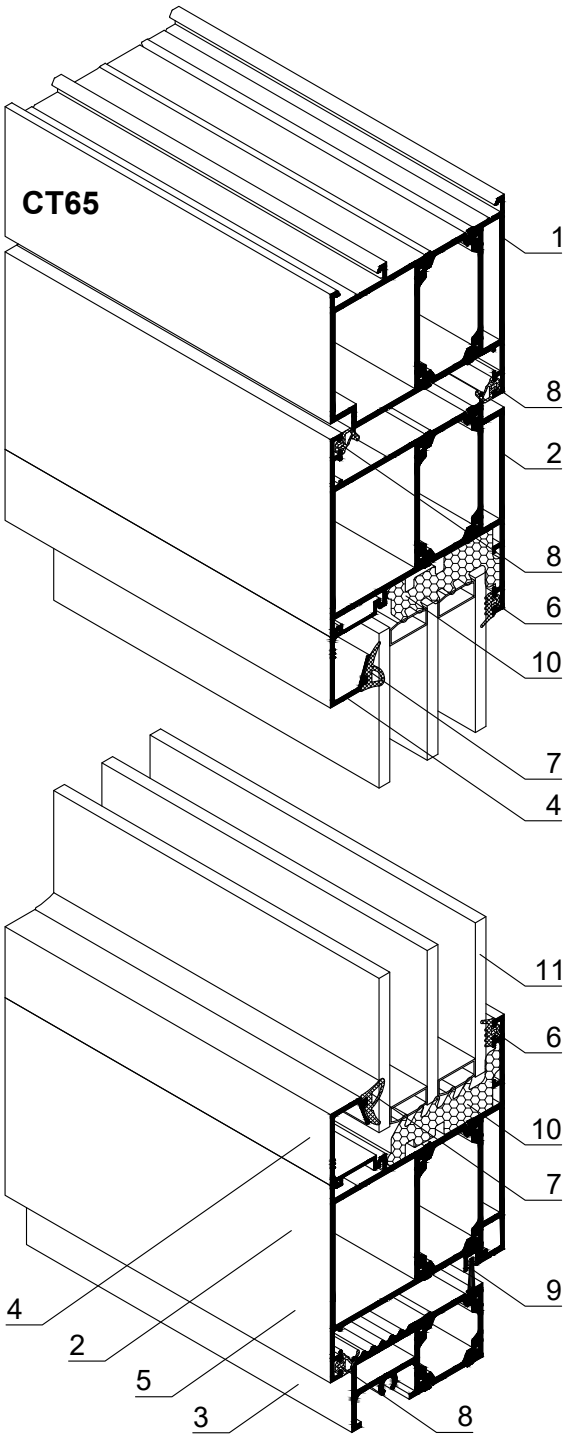

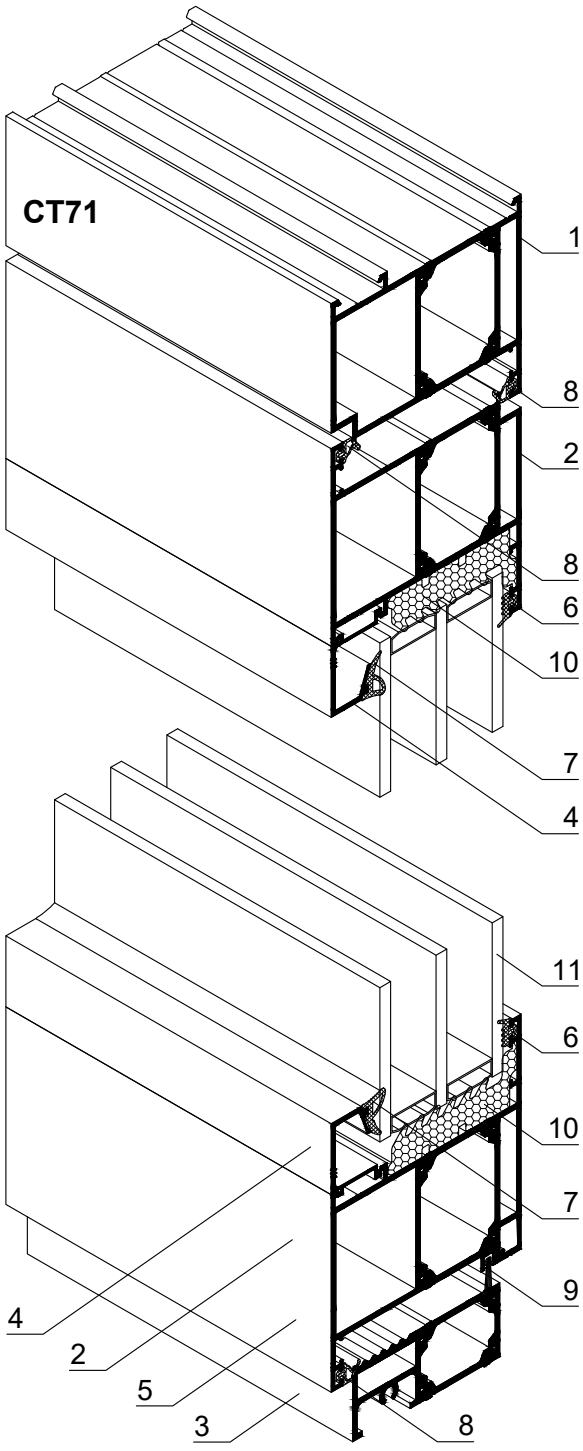

КОМПЛЕКТАЦИЯ СТ71:
1. Рама СТ7118-1
2. Створка СТ7113-1
3. Порог СТ7115
4. Штапик КПС 1430
5. Держатель КПС 1458
6. Уплотнитель заполнения КПУ-242Е
7. Уплотнитель заполнения КПУ-255Е
8. Уплотнитель притвора КПУ-243Е
9. Уплотнитель притвора SK 10134
10. Термоподкладка ТП-04
11. Стеклопакет 46 мм

Одностворчатая дверь с открыванием наружу

(вид с улицы)

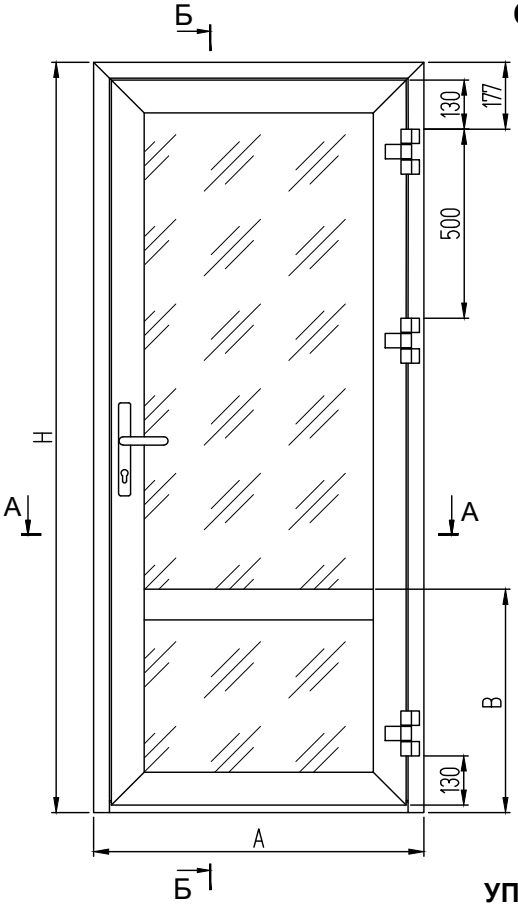

СТ65

Б-Б (1:2)

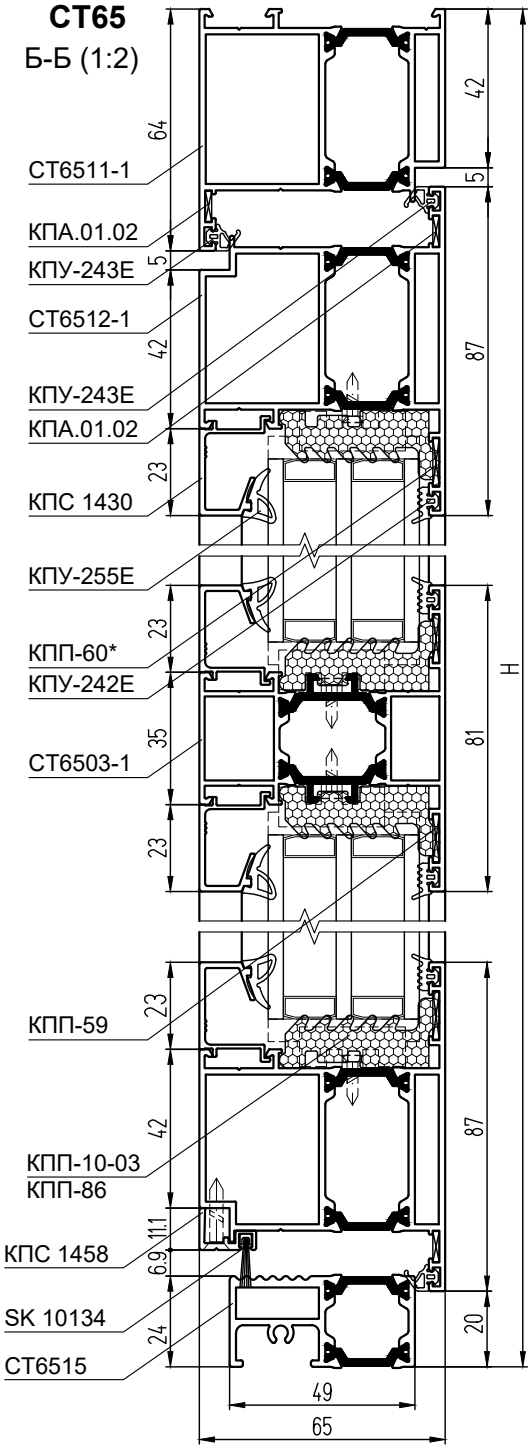

УПЛОТНИТЕЛИ

КПУ-242Е	Уплотнитель стекла	L = 2Н + 4А - 1,5, м
КПУ-255Е	Уплотнитель стекла	L = 2Н + 4А - 1,5, м
РВ69-1000 3Р	Щеточный уплотнитель	L = 0,32, м
КПУ-243Е	Уплотнитель притвора	L = 4Н + 3А - 0,55, м
SK 10134	Щет. уплотн-ль притвора (с держателем КПС 1458)	L = А - 0,143, м
ТП-03 / ТП-04	Термоподкладка	L = 2Н + 4А - 1,26, м

РАЗМЕРЫ ЗАПОЛНЕНИЯ

Размер верхнего стеклопакета, S = 40 / 46 мм, ГОСТ 24866	Н - В - 104	А - 238
Размер нижнего стеклопакета, S = 40 / 46 мм, ГОСТ 24866	В - 158	А - 238

Примечание:

1. При применении порогов СТ6517, СТ7117 высоту стоек полотна двери, длину нижних вертикальных штапиков и высоту нижнего заполнения увеличивают на 10 мм.
2. Сечения с порогом СТ6517/СТ7117 и держателем тяжелого стеклопакета КПС 1631-1 приведены на последней странице раздела.
3. *Вместо КПП-60 можно использовать выравнивающий уголок КПА.01.01.
4. За подбор заполнения, за его характеристики отвечают производители стекол.

СТ65

А-А (1:2)

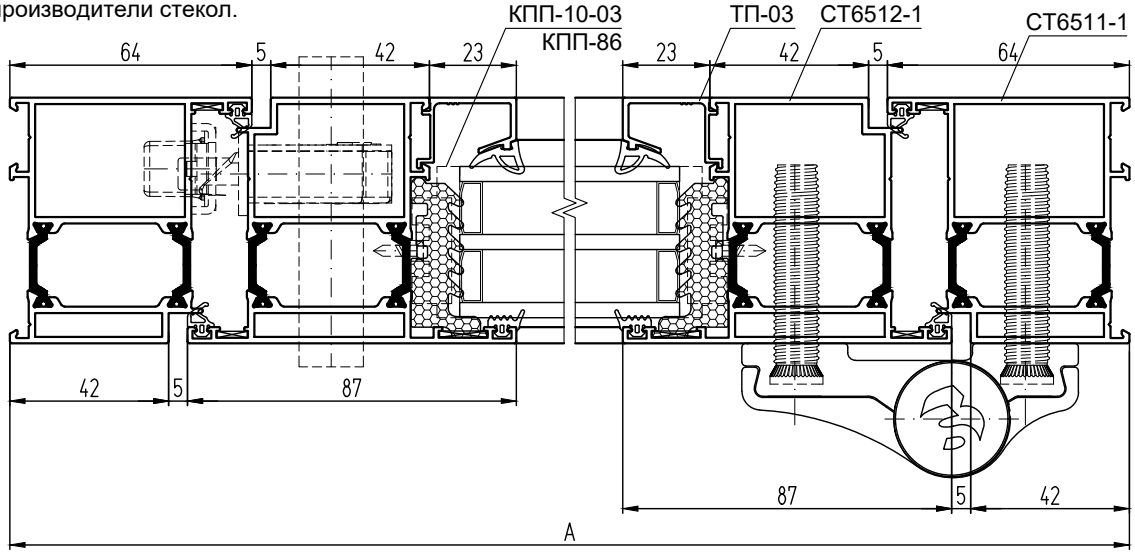

АЛЮМИНИЕВЫЕ ПРОФИЛИ

ШИФР СТ65 / СТ71	НАЗНАЧЕНИЕ	РАЗМЕР	ВИД	КОЛ-ВО
СТ6511-1/СТ7111-1	Стойка рамы	Н		1 + 1
СТ6511-1/СТ7111-1	Перекладина рамы	А		1
СТ6512-1/СТ7112-1	Стойка створки	Н - 67		1 + 1
СТ6512-1/СТ7112-1	Перекладина створки	А - 94		1 + 1
СТ6503-1/СТ7103-1	Перекладина средняя	А - 222		1
СТ6515 / СТ7115	Порог	А - 116		1
КПС 1430	Штапик верт. верхний	Н - В - 134		2
КПС 1430	Штапик верт. нижний	В - 188		2
КПС 1430	Штапик горизонтальный	А - 222		4
КПС 1458	Держатель	А - 143		1

АЛЮМИНИЕВЫЕ ЗАКЛАДНЫЕ ДЕТАЛИ

КПС 1459-6	Закладная рамы угловая L = 6 мм	2
КПС 1460-29,5	Закладная рамы угловая L = 29,5 мм	2
КПС 1460-6	Закладная створки угловая L = 6 мм	4
КПС 1460-21,5	Закладная створки угловая L = 21,5 мм	4
КПС 1625-22	Закладная Т-обр. соединения L = 22 мм	2
КПС 1425-22	Закладная Т-обр. соединения L = 22 мм	2

КОМПЛЕКТУЮЩИЕ ИЗДЕЛИЯ

КПМ.07.01 (КПМ.08.01)	Штифт Ø5х9,5	8
КПМ.07.02 (КПМ.08.02)	Штифт Ø5х14	24
КПП-59	Выравниватель Т-обр. соединения	4
КПП-60*	Выравниватель углового соединения	4
КПА.01.02	Выравнивающий уголок	6
КПП-56 / КПП-51	Фиксатор порога в раму	2
КПП-57 / КПП-52	Заглушка порога левая	1
КПП-57-01 / КПП-52-01	Заглушка порога правая	1
КПП-58 / КПП-53	Держатель щеток уплотнения	2
КПП-54	Заглушка щеткодержателя левая	1
КПП-54-01	Заглушка щеткодержателя правая	1
Sb 2108.00	Комплект накладных петель	3
Sb 3020.00 E25_85 / Sb 3024.00 E25_92	Замок с защелкой	1
Sb 5056.00 / Sb 5057.00	Проф. цилиндр 31х51 / 31х61	1
Sb 1132.20	Ручка нажимная	1
Sb 1131.04	Накладка декоративная	2
Sb 3093.30/P	Ответная планка замка	1
КПП-10-03 / КПП-10-04	Подкладка под заполнение	10
КПП-86 / КПП-87	Подкладка под заполнение	10
ТП-07 / ТП-08	Подкладка под импост	2
КПУ-251	Уголок соединительный для КПУ-242Е	8

СТ71
Б-Б (1:2)

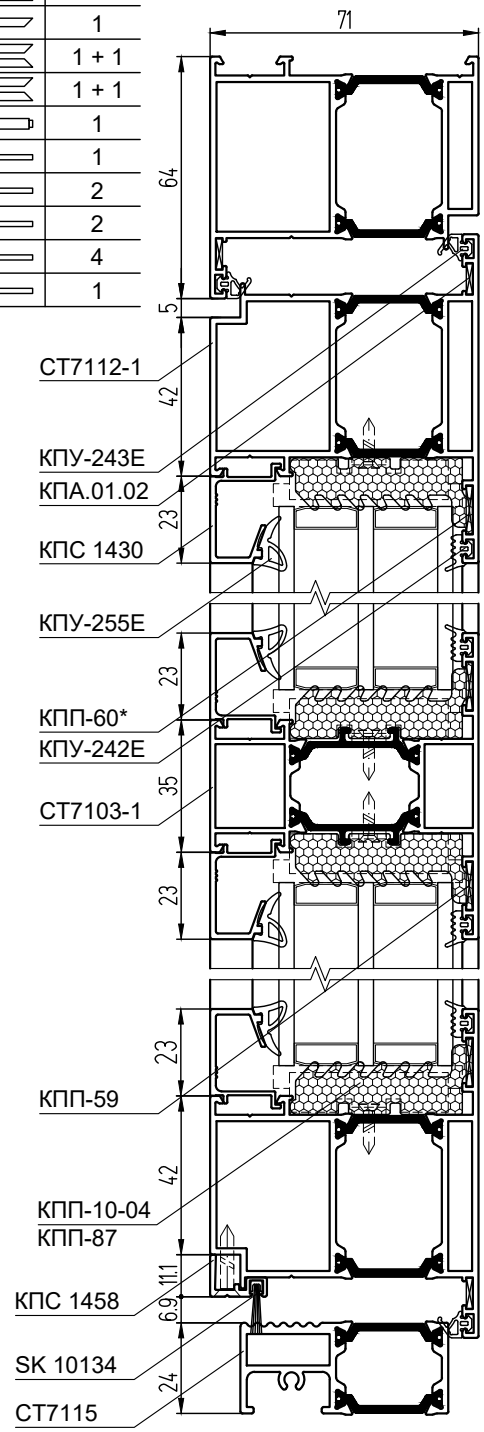

СТ71
А-А (1:2)

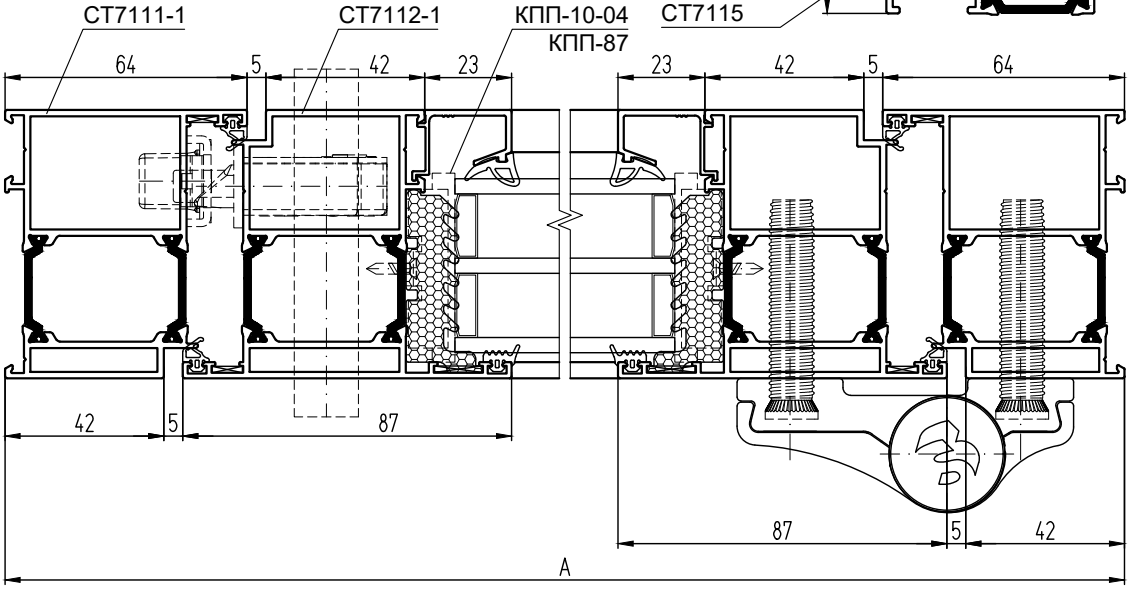

Двухстворчатая дверь с открыванием наружу

(вид с улицы)

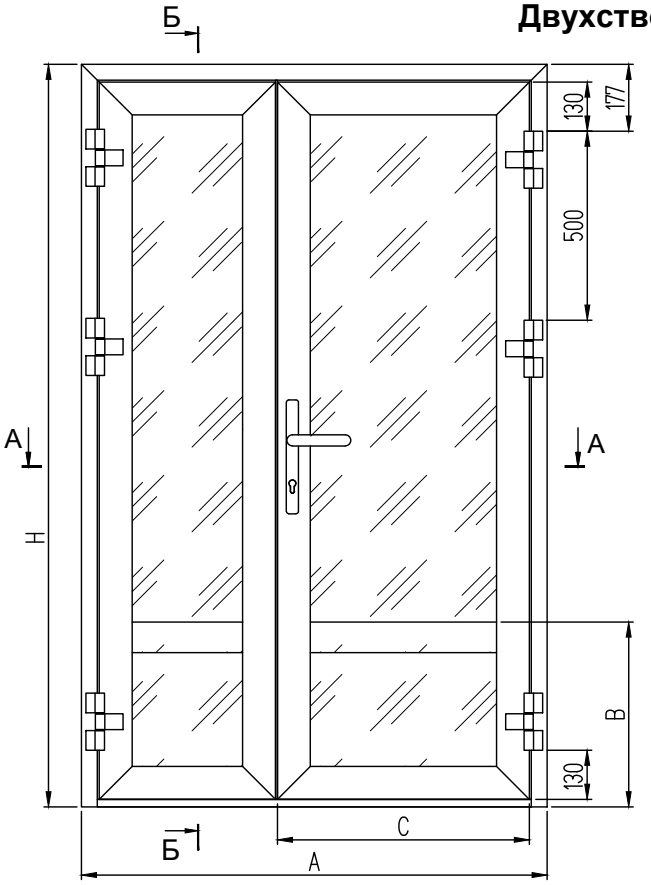

СТ65

Б-Б (1:2)

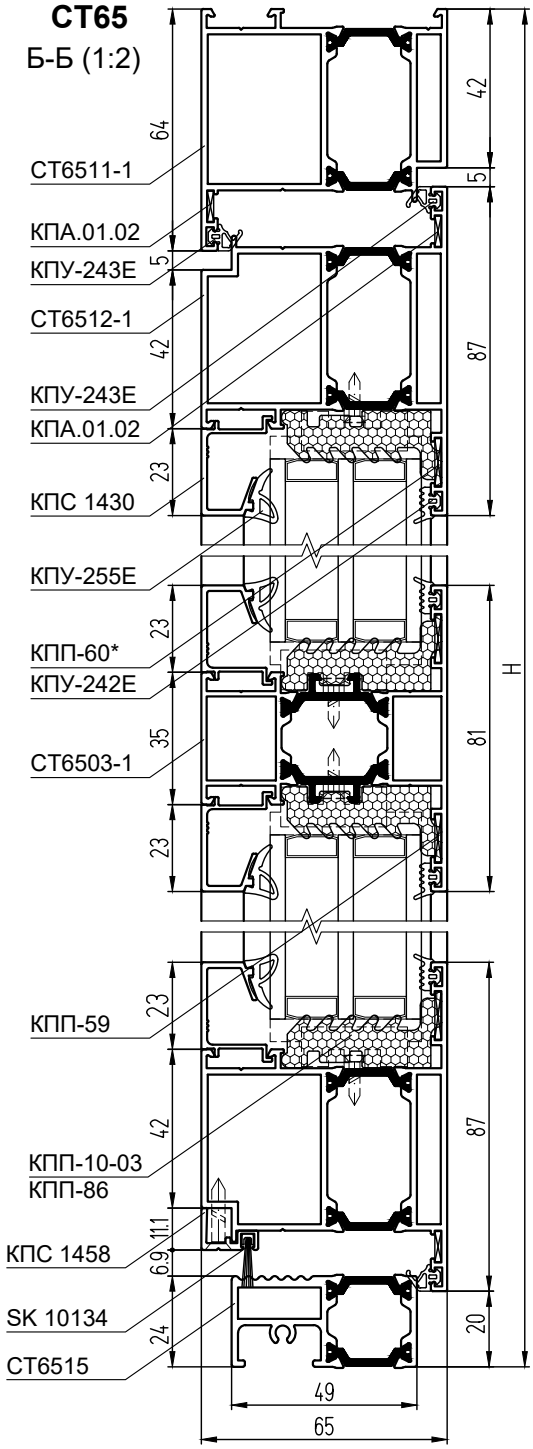

УПЛОТНИТЕЛИ

КПУ-242Е	Уплотнитель стекла	L = 4Н + 4А - 2,69, м
КПУ-255Е	Уплотнитель стекла	L = 4Н + 4А - 2,69, м
РВ69-1000 3Р	Щеточный уплотнитель	L = 0,48, м
КПУ-243Е	Уплотнитель притвора	L = 6Н + 3А - 0,68, м
SK 10134	Щет. уплотн-ль притвора (с держателем КПС 1458)	L = А - 0,161, м
ТП-03 / ТП-04	Термоподкладка	L = 4Н + 4А - 2,18, м

АЛЮМИНИЕВЫЕ ЗАКЛАДНЫЕ ДЕТАЛИ

КПС 1459-6	Закладная рамы угловая L = 6 мм	2
КПС 1460-29,5	Закладная рамы угловая L = 29,5 мм	2
КПС 1460-6	Закладная створки угловая L = 6 мм	8
КПС 1460-21,5	Закладная створки угловая L = 21,5 мм	8
КПС 1625-22	Закладная Т-обр. соединения L = 22 мм	4
КПС 1425-22	Закладная Т-обр. соединения L = 22 мм	4

Примечание:

1. При применении порогов СТ6517, СТ7117 высоту стоек полотна двери, длину штульпа, длину нижних вертикальных штапиков и высоту нижнего заполнения увеличивают на 10 мм.
2. Сечения с порогом СТ6517/СТ7117 и держателем тяжелого стеклопакета КПС 1631-1 приведены на последней странице раздела.
3. *Вместо КПП-60 можно использовать выравнивающий уголок КПА.01.01.
4. За подбор заполнения, за его характеристики отвечают производители стекол.

СТ65

А-А (1:3,125)

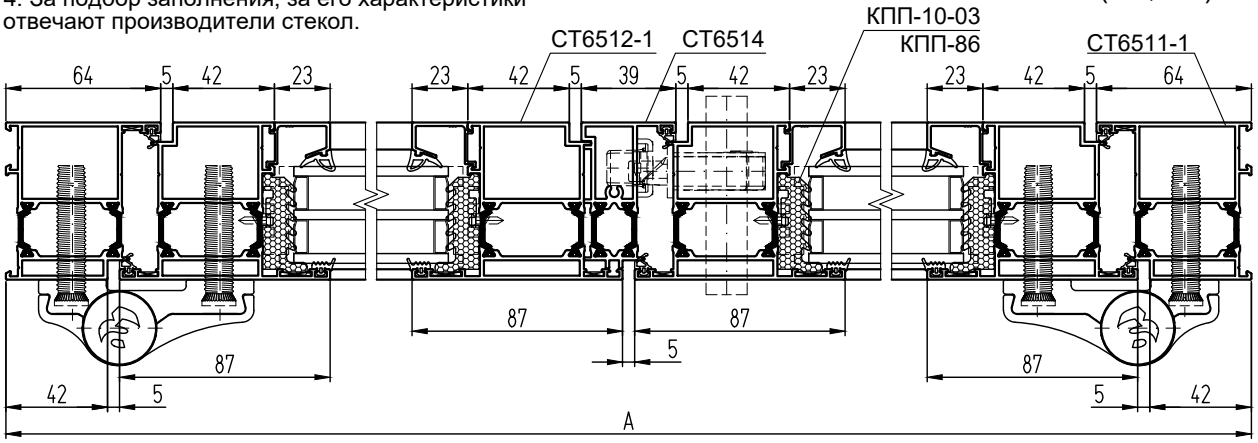

АЛЮМИНИЕВЫЕ ПРОФИЛИ

ШИФР СТ65 / СТ71	НАЗНАЧЕНИЕ	РАЗМЕР 1,5-ств.	РАЗМЕР 2-ств.	ВИД	КОЛ-ВО
СТ6511-1/СТ7111-1	Стойка рамы	Н			1 + 1
СТ6511-1/СТ7111-1	Перекладина рамы	А			1
СТ6512-1/СТ7112-1	Стойка створки	Н - 67			2 + 2
СТ6512-1/СТ7112-1	Перекладина "рабочей" створки	С	А/2 - 49,5		1 + 1
СТ6512-1/СТ7112-1	Перекладина "ленивой" створки	А - С - 99	А/2 - 49,5		1 + 1
СТ6503-1/СТ7103-1	Перекладина средняя "раб'. ств.	С - 128	А/2 - 177,5		1
СТ6503-1/СТ7103-1	Перекладина средняя "лен'. ств.	А - С - 227	А/2 - 177,5		1
СТ6515 / СТ7115	Порог	А - 116			1
СТ6514 / СТ7114	Штульп	Н - 115			1
КПС 1430	Штапик вертикальный верхний	Н - В - 134			4
КПС 1430	Штапик вертикальный нижний	В - 188			4
КПС 1430	Штапик гор. "рабочей" створки	С - 128	А/2 - 177,5		4
КПС 1430	Штапик гор. "ленивой" створки	А - С - 227	А/2 - 177,5		4
КПС 1458	Держатель "рабочей" створки	С - 49	А/2 - 98,5		1
КПС 1458	Держатель "ленивой" створки	А - С - 112	А/2 - 62,5		1

РАЗМЕРЫ ЗАПОЛНЕНИЯ

Размер верх. стекл-та "раб." ств., S = 40 / 46 мм, ГОСТ 24866	Н - В - 104	С - 144	А/2 - 193,5
Размер верх. стекл-та "лен." ств., S = 40 / 46 мм, ГОСТ 24866	Н - В - 104	А-С-243	А/2 - 193,5
Размер нижн. стекл-та "раб." ств., S = 40 / 46 мм, ГОСТ 24866	В - 158	С - 144	А/2 - 193,5
Размер нижн. стек-та "лен." ств., S = 40 / 46 мм, ГОСТ 24866	В - 158	А-С-243	А/2 - 193,5

КОМПЛЕКТУЮЩИЕ ИЗДЕЛИЯ

КПМ.07.01 (КПМ.08.01)	Штифт Ø5х9,5	16
КПМ.07.02 (КПМ.08.02)	Штифт Ø5х14	40
КПП-59	Выравниватель Т-обр. соединения	8
КПП-60*	Выравниватель угл - го соединения	8
КПА.01.02	Выравнивающий уголок	10
КПП-56 / КПП-51	Фиксатор порога в раму	2
КПП-57 / КПП-52	Заглушка порога левая	1
КПП-57-01 / КПП-52-01	Заглушка порога правая	1
КПП-58 / КПП-53	Держатель щеток уплотнения	4
КПП-54	Заглушка щеткодержателя левая	2
КПП-54-01	Заглушка щеткодержателя правая	2
КПП-55.1	Заглушка штульпа 1ч. левая	1
КПП-55.2	Заглушка штульпа 2ч. левая	1
КПП-55.1-0.1	Заглушка штульпа 1ч. правая	1
КПП-55.2-0.1	Заглушка штульпа 2ч. правая	1
Sb 2108.00	Комплект накладных петель	6
Sb 3020.00 E25_85 / Sb 3024.00 E25_92	Замок с защелкой	1
Sb 5056.00 / Sb 5057.00	Проф. цилиндр 31х51 / 31х61	1
Sb 1071.00 / Sb 1070.00	Гарнитур нажимной	2
Sb 3093.30P	Ответная планка замка	1
Sb 3060.00	Шпингалет Catia V5 Step Exchange	2
Sb 3014.10	Запор шпингалета	2
КПП-10-03 / КПП-10-04	Подкладка под заполнение	20
КПП-86 / КПП-87	Подкладка под заполнение	20
ТП-07 / ТП-08	Подкладка под импост	4
КПУ-251	Уголок соединительный для КПУ-242Е	16

СТ71
Б-Б (1:2,5)

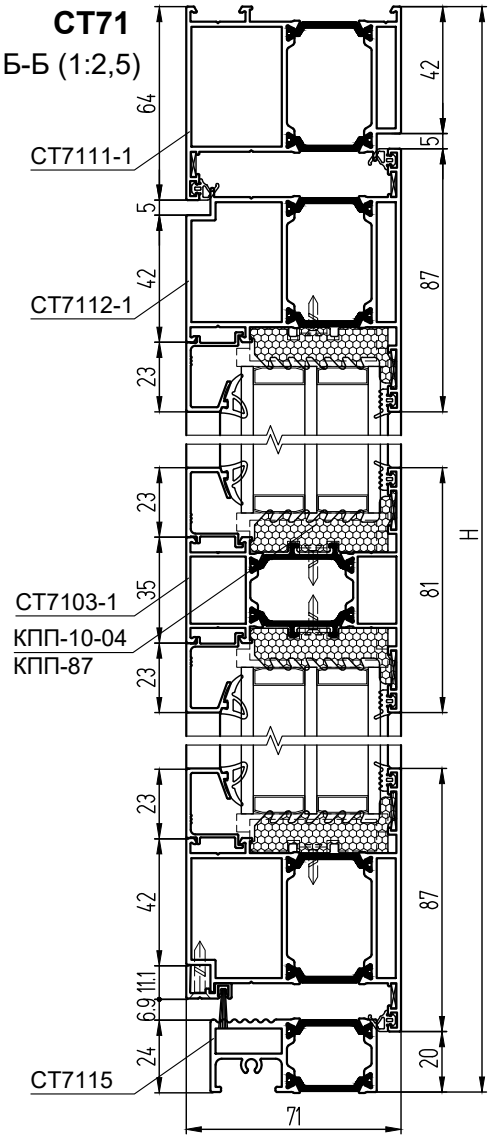

СТ71
А-А (1:3,125)

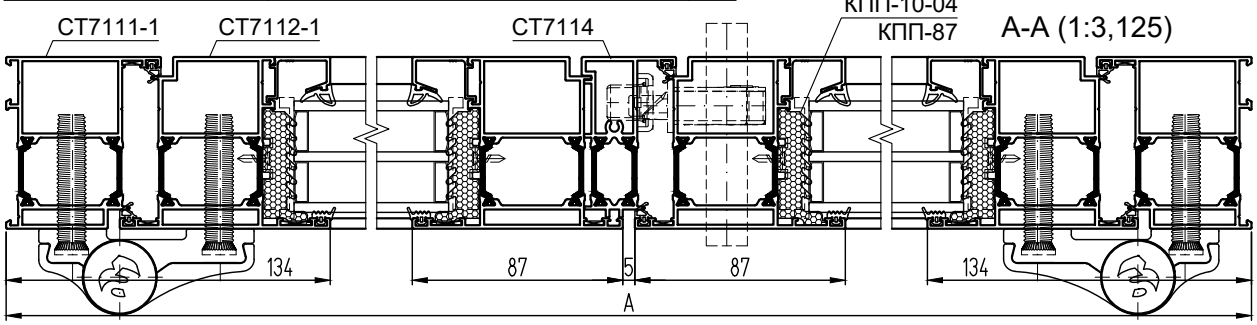

Одностворчатая дверь с открыванием внутрь

(вид из помещения)

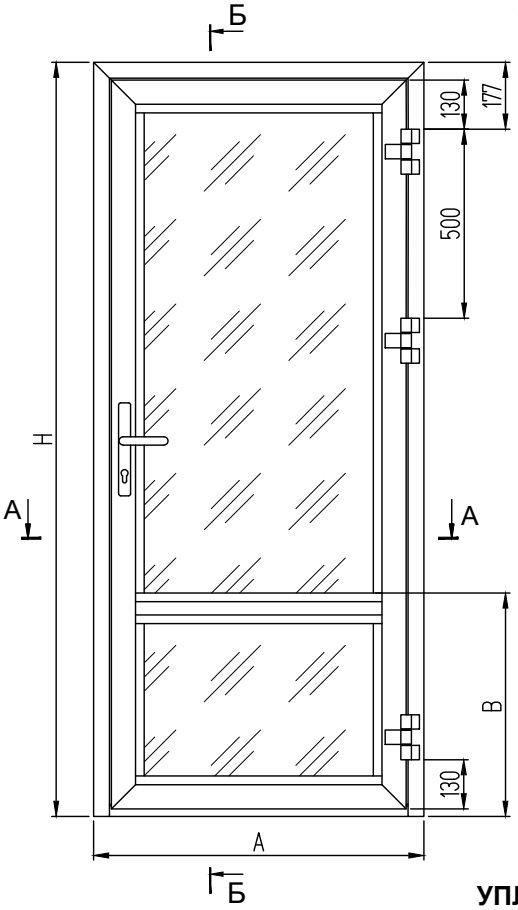

УПЛОТНИТЕЛИ

КПУ-242Е	Уплотнитель стекла	L = 2Н + 4А - 1,5, м
КПУ-255Е	Уплотнитель стекла	L = 2Н + 4А - 1,5, м
РВ69-1000 ЗР	Щеточный уплотнитель	L = 0,32, м
КПУ-243Е	Уплотнитель притвора	L = 4Н + 3А - 0,55, м
SK 10134	Щет. уплотн-ль притвора (с держателем КПС 1458)	L = А - 0,143, м
ТП-03 / ТП-04	Термоподкладка	L = 2Н + 4А - 1,26, м

РАЗМЕРЫ ЗАПОЛНЕНИЯ

Размер верхнего стеклопакета, S = 40 / 46 мм, ГОСТ 24866	Н - В - 104	А - 238
Размер нижнего стеклопакета, S = 40 / 46 мм, ГОСТ 24866	В - 158	А - 238

Примечание:

1. При применении порогов СТ6517, СТ7117 высоту стоек полотна двери, длину нижних вертикальных штапиков и высоту нижнего заполнения увеличивают на 10 мм.
2. Сечения с порогом СТ6517/СТ7117 и держателем тяжелого стеклопакета КПС 1631-1 приведены на последней странице раздела.
3. *Вместо КПП-60 можно использовать выравнивающий уголок КПА.01.01.
4. За подбор заполнения, за его характеристики отвечают производители стекол.

СТ65

Б-Б (1:2)

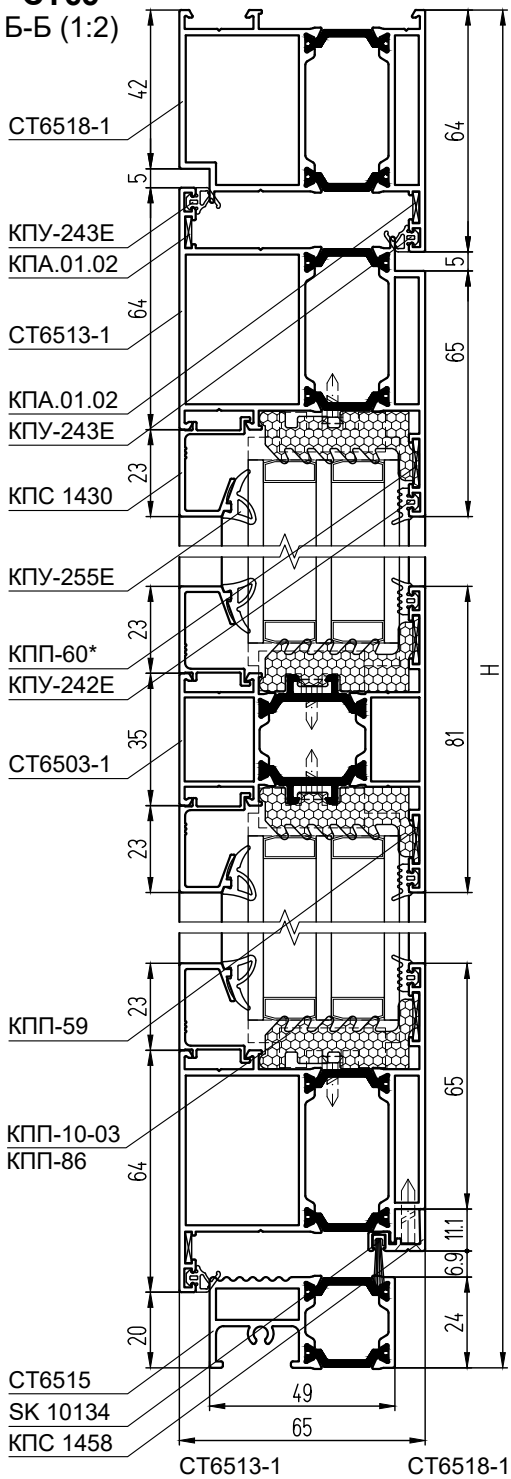

СТ65

А-А (1:2)

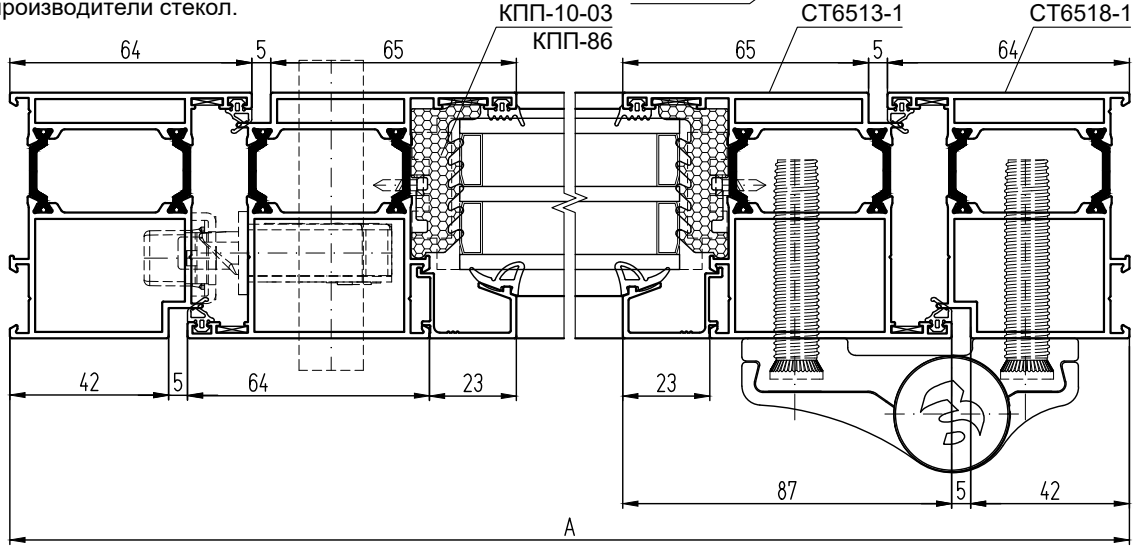

АЛЮМИНИЕВЫЕ ПРОФИЛИ

ШИФР СТ65 / СТ71	НАЗНАЧЕНИЕ	РАЗМЕР	ВИД	КОЛ-ВО
СТ6518-1/СТ7118-1	Стойка рамы	Н		1 + 1
СТ6518-1/СТ7118-1	Перекладина рамы	А		1
СТ6513-1/СТ7113-1	Стойка створки	Н - 67		1 + 1
СТ6513-1/СТ7113-1	Перекладина створки	А - 94		1 + 1
СТ6503-1/СТ7103-1	Перекладина средняя	А - 222		1
СТ6515 / СТ7115	Порог	А - 116		1
КПС 1430	Штапик верт. верхний	Н - В - 134		2
КПС 1430	Штапик верт. нижний	В - 188		2
КПС 1430	Штапик горизонтальный	А - 222		4
КПС 1458	Держатель	А - 143		1

АЛЮМИНИЕВЫЕ ЗАКЛАДНЫЕ ДЕТАЛИ

КПС 1460-6	Закладная рамы угловая L = 6 мм	2
КПС 1460-21,5	Закладная рамы угловая L = 21,5 мм	2
КПС 1459-6	Закладная створки угловая L = 6 мм	4
КПС 1460-29,5	Закладная створки угловая L = 29,5 мм	4
КПС 1625-22	Закладная Т-обр. соединения L = 22 мм	2
КПС 1425-22	Закладная Т-обр. соединения L = 22 мм	2

КОМПЛЕКТУЮЩИЕ ИЗДЕЛИЯ

КПМ.07.01 (КПМ.08.01)	Штифт Ø5х9,5	8
КПМ.07.02 (КПМ.08.02)	Штифт Ø5х14	24
КПП-59	Выравниватель Т-обр. соединения	4
КПП-60*	Выравниватель углового соединения	4
КПА.01.02	Выравнивающий уголок	6
КПП-56 / КПП-51	Фиксатор порога в раму	2
КПП-57 / КПП-52	Заглушка порога левая	1
КПП-57-01 / КПП-52-01	Заглушка порога правая	1
КПП-58 / КПП-53	Держатель щеток уплотнения	2
КПП-54	Заглушка щеткодержателя левая	1
КПП-54-01	Заглушка щеткодержателя правая	1
Sb 2108.00	Комплект накладных петель	3
Sb 3020.00 E25_85 / Sb 3024.00 E25_92	Замок с защелкой	1
Sb 5056.00 / Sb 5057.00	Проф. цилиндр 31х51 / 31х61	1
Sb 1132.20	Ручка нажимная	1
Sb 1131.04	Накладка декоративная	2
Sb 3093.30/P	Ответная планка замка	1
КПП-10-03 / КПП-10-04	Подкладка под заполнение	10
КПП-86 / КПП-87	Подкладка под заполнение	10
ТП-07 / ТП-08	Подкладка под импост	2
КПУ-251	Уголок соединительный для КПУ-242Е	8

СТ71
Б-Б (1:2)

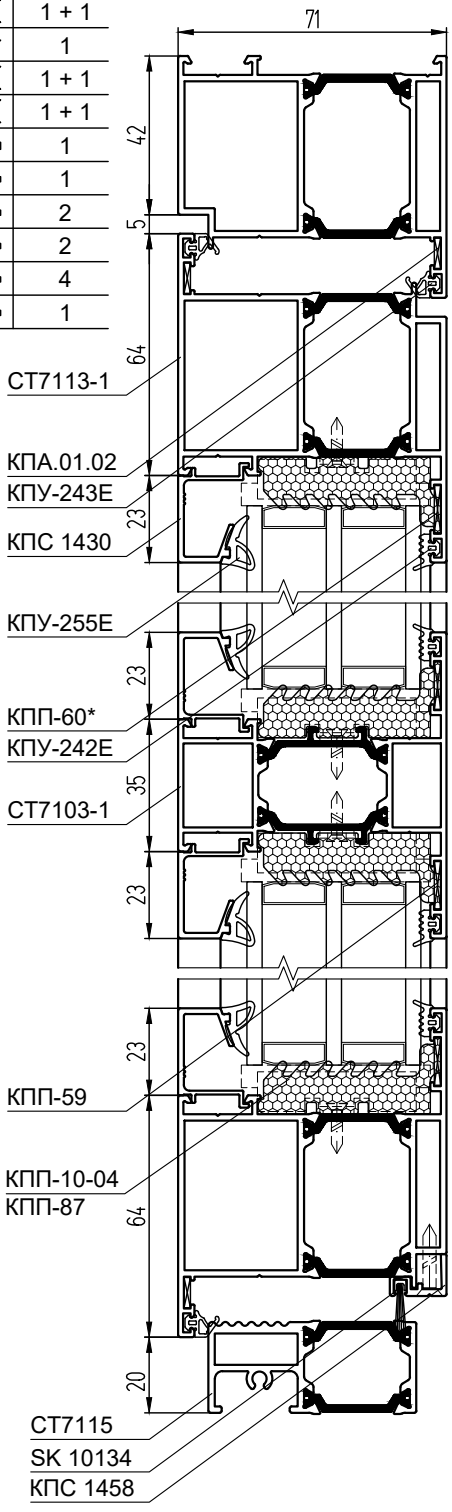

СТ71
А-А (1:2)

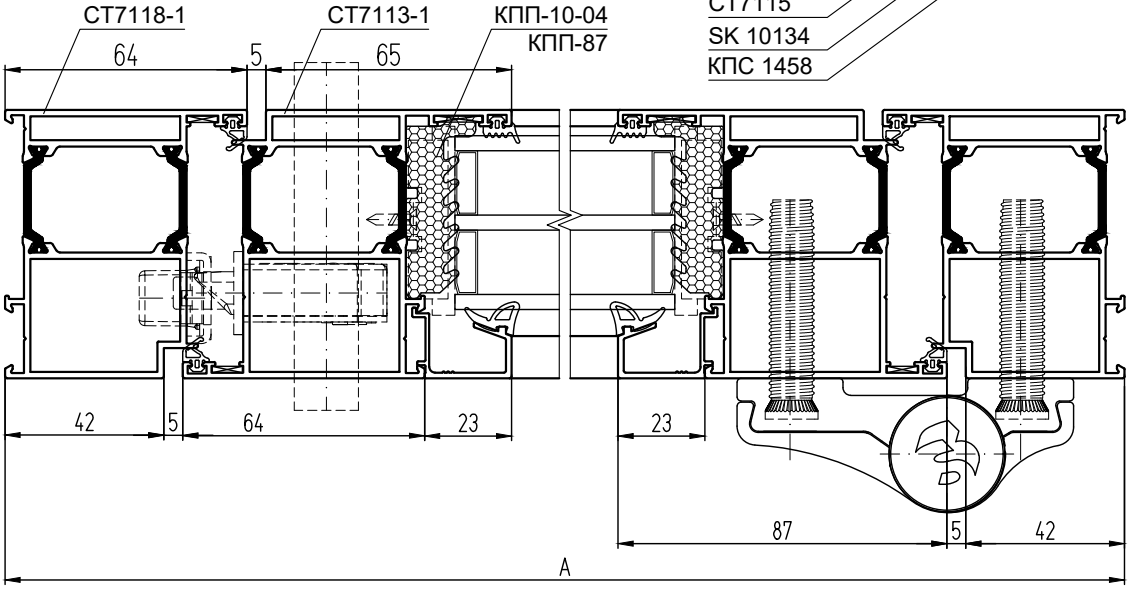

Двухстворчатая дверь с открыванием внутрь

(вид из помещения)

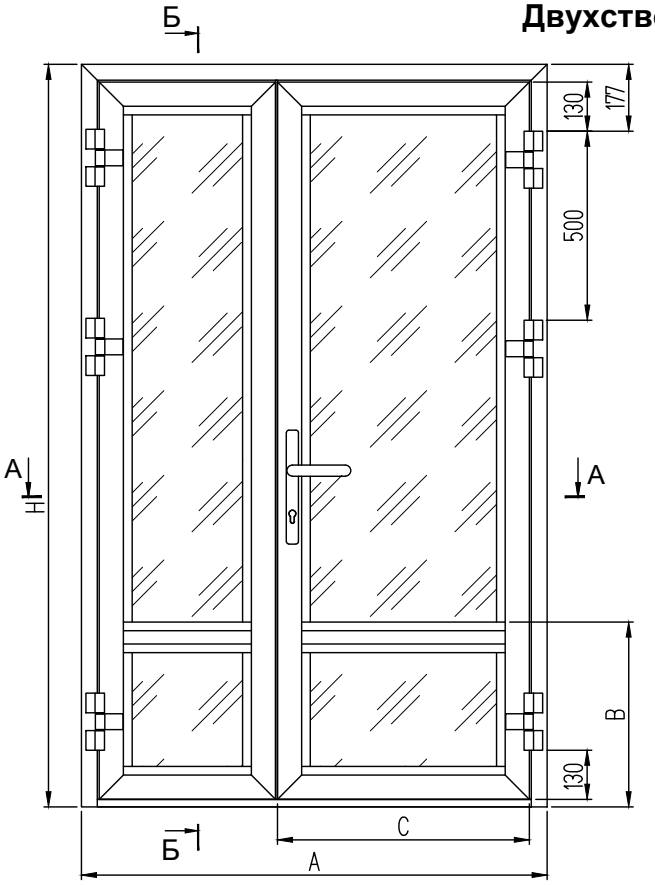

СТ65

Б-Б (1:2)

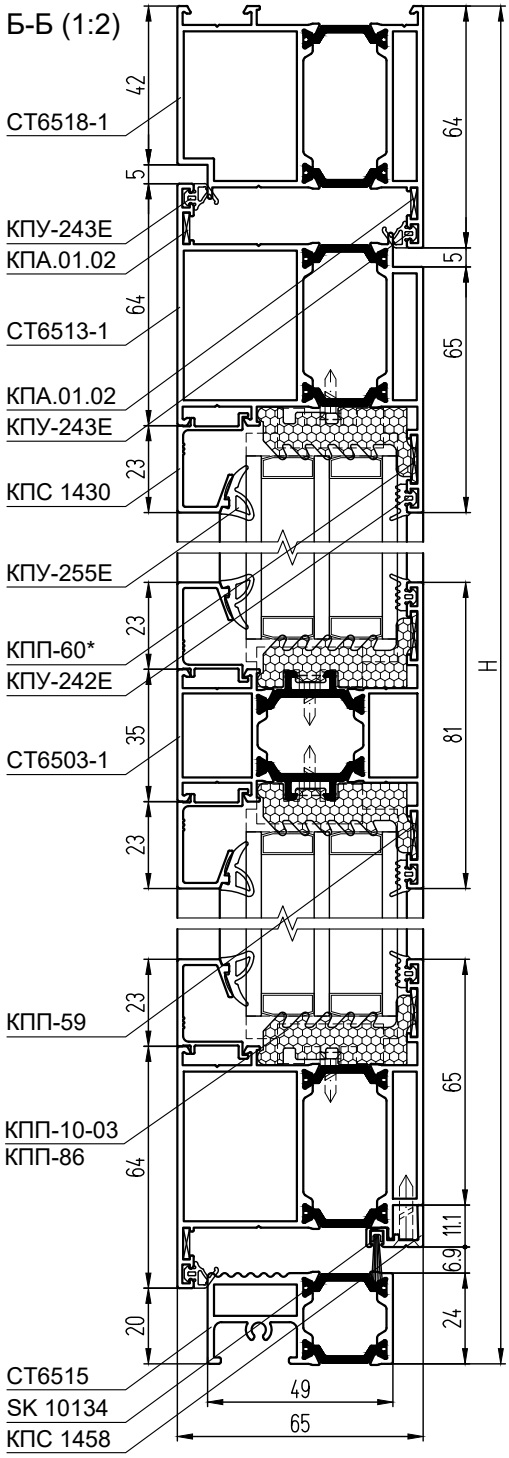

УПЛОТНИТЕЛИ

КПУ-242Е	Уплотнитель стекла	L = 4Н + 4А - 2,69, м
КПУ-255Е	Уплотнитель стекла	L = 4Н + 4А - 2,69, м
РВ69-1000 ЗР	Щеточный уплотнитель	L = 0,48, м
КПУ-243Е	Уплотнитель притвора	L = 6Н + 3А - 0,68, м
SK 10134	Щет. уплотн-ль притвора (с держателем КПС 1458)	L = А - 0,161, м
ТП-03 / ТП-04	Термоподкладка	L = 4Н + 4А - 2,18, м

АЛЮМИНИЕВЫЕ ЗАКЛАДНЫЕ ДЕТАЛИ

КПС 1460-6	Закладная рамы угловая L = 6 мм	2
КПС 1460-21,5	Закладная рамы угловая L = 21,5 мм	2
КПС 1459-6	Закладная створки угловая L = 6 мм	8
КПС 1460-29,5	Закладная створки угловая L = 29,5 мм	8
КПС 1625-22	Закладная Т-обр. соединения L = 22 мм	4
КПС 1425-22	Закладная Т-обр. соединения L = 22 мм	4

Примечание:

1. При применении порогов СТ6517, СТ7117 высоту стоек полотна двери, длину штульпа, длину нижних вертикальных штапиков и высоту нижнего заполнения увеличивают на 10 мм.
2. Сечения с порогом СТ6517/СТ7117 и держателем тяжелого стеклопакета КПС 1631-1 приведены на последней странице раздела.
3. *Вместо КПП-60 можно использовать выравнивающий уголок КПА.01.01.
4. За подбор заполнения, за его характеристики отвечают производители стекол.

СТ65

А-А (1:3,125)

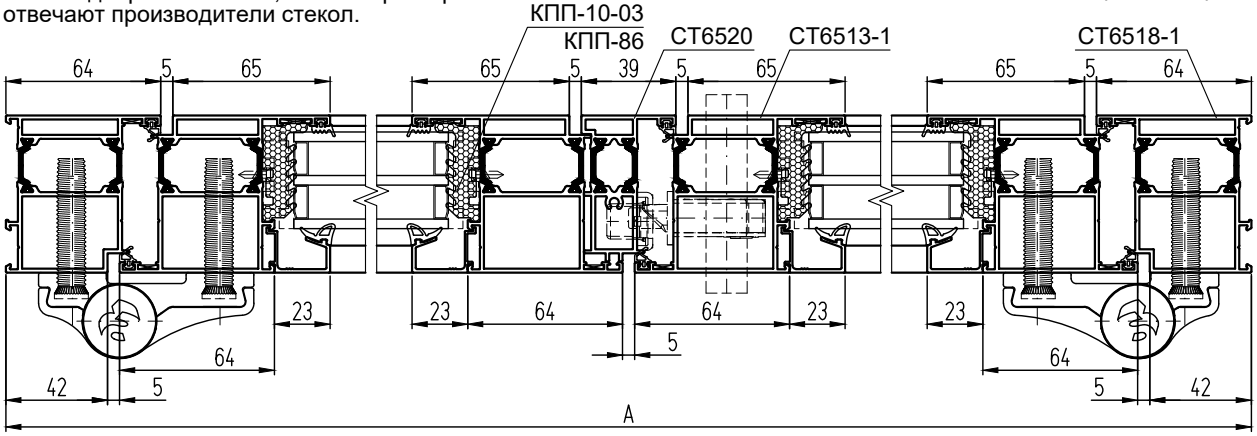

АЛЮМИНИЕВЫЕ ПРОФИЛИ

ШИФР СТ65 / СТ71	НАЗНАЧЕНИЕ	РАЗМЕР 1,5-ств.	РАЗМЕР 2-ств.	ВИД	КОЛ-ВО
СТ6518-1/СТ7118-1	Стойка рамы	Н			1 + 1
СТ6518-1/СТ7118-1	Перекладина рамы	А			1
СТ6513-1/СТ7113-1	Стойка створки	Н - 67			2 + 2
СТ6513-1/СТ7113-1	Перекладина "рабочей" створки	С	А/2 - 49,5		1 + 1
СТ6513-1/СТ7113-1	Перекладина "ленивой" створки	А - С - 99	А/2 - 49,5		1 + 1
СТ6503-1/СТ7103-1	Перекладина средняя "раб'. ств.	С - 128	А/2 - 177,5		1
СТ6503-1/СТ7103-1	Перекладина средняя "лен'. ств.	А - С - 227	А/2 - 177,5		1
СТ6515 / СТ7115	Порог	А - 116			1
СТ6520 / СТ7120	Штульп	Н - 115			1
КПС 1430	Штапик вертикальный верхний	Н - В - 134			4
КПС 1430	Штапик вертикальный нижний	В - 188			4
КПС 1430	Штапик гор. "рабочей" створки	С - 128	А/2 - 177,5		4
КПС 1430	Штапик гор. "ленивой" створки	А - С - 227	А/2 - 177,5		4
КПС 1458	Держатель "рабочей" створки	С - 49	А/2 - 98,5		1
КПС 1458	Держатель "ленивой" створки	А - С - 112	А/2 - 62,5		1

РАЗМЕРЫ ЗАПОЛНЕНИЯ

Размер верх. стекл-та "раб." ств., S = 40 / 46 мм, ГОСТ 24866	Н - В - 104	С - 144	А/2 - 193,5
Размер верх. стекл-та "лен." ств., S = 40 / 46 мм, ГОСТ 24866	Н - В - 104	А-С-243	А/2 - 193,5
Размер нижн. стекл-та "раб." ств., S = 40 / 46 мм, ГОСТ 24866	В - 158	С - 144	А/2 - 193,5
Размер нижн. стек-та "лен." ств., S = 40 / 46 мм, ГОСТ 24866	В - 158	А-С-243	А/2 - 193,5

КОМПЛЕКТУЮЩИЕ ИЗДЕЛИЯ

КПМ.07.01 (КПМ.08.01)	Штифт Ø5х9,5	16
КПМ.07.02 (КПМ.08.02)	Штифт Ø5х14	40
КПП-59	Выравниватель Т-обр. соединения	8
КПП-60*	Выравниватель угл - го соединения	8
КПА.01.02	Выравнивающий уголок	10
КПП-56 / КПП-51	Фиксатор порога в раму	2
КПП-57 / КПП-52	Заглушка порога левая	1
КПП-57-01 / КПП-52-01	Заглушка порога правая	1
КПП-58 / КПП-53	Держатель щеток уплотнения	4
КПП-54	Заглушка щеткодержателя левая	2
КПП-54-01	Заглушка щеткодержателя правая	2
КПП-55.1	Заглушка штульпа 1ч. левая	1
КПП-55.2	Заглушка штульпа 2ч. левая	1
КПП-55.1-0.1	Заглушка штульпа 1ч. правая	1
КПП-55.2-0.1	Заглушка штульпа 2ч. правая	1
Sb 2108.00	Комплект накладных петель	6
Sb 3020.00 E25_85 / Sb 3024.00 E25_92	Замок с защелкой	1
Sb 5056.00 / Sb 5057.00	Проф. цилиндр 31х51 / 31х61	1
Sb 1071.00 / Sb 1070.00	Гарнитур нажимной	2
Sb 3093.30P	Ответная планка замка	1
Sb 3060.00	Шпингалет Catia V5 Step Exchange	2
Sb 3014.10	Запор шпингалета	2
КПП-10-03 / КПП-10-04	Подкладка под заполнение	20
КПП-86 / КПП-87	Подкладка под заполнение	20
ТП-07 / ТП-08	Подкладка под импост	4
КПУ-251	Уголок соединительный для КПУ-242Е	16

СТ71
Б-Б (1:2,5)

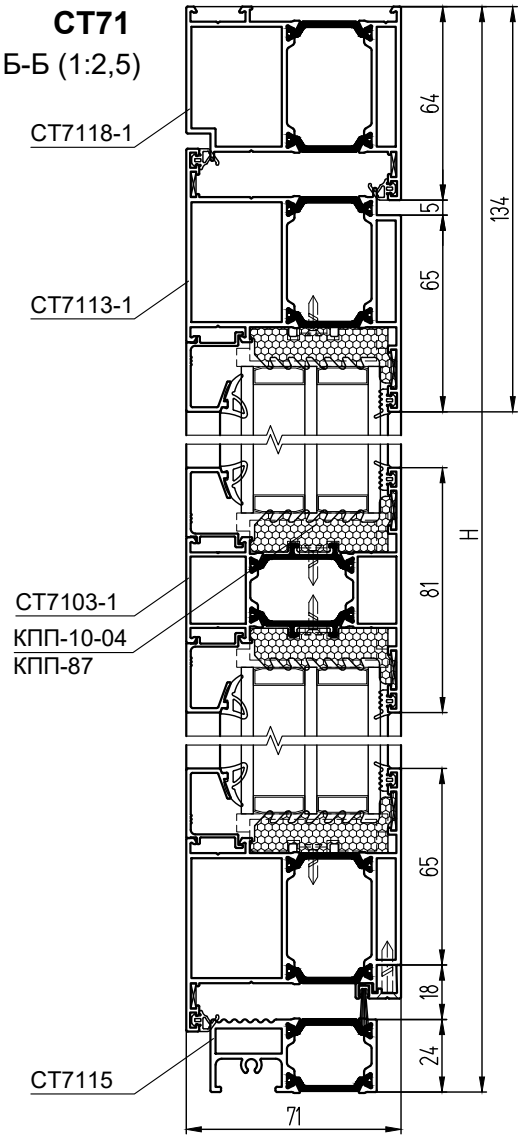

СТ71
А-А (1:3,125)

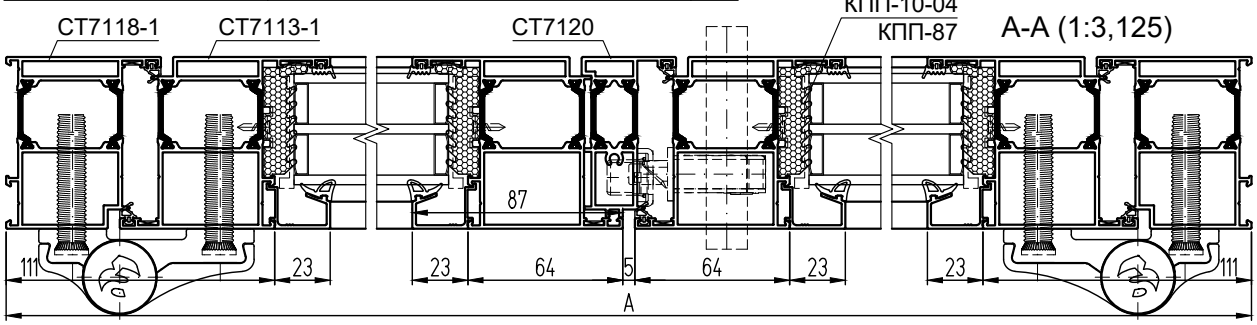

Одностворчатая дверь с открыванием наружу

с высоким цоколем (вид с улицы)

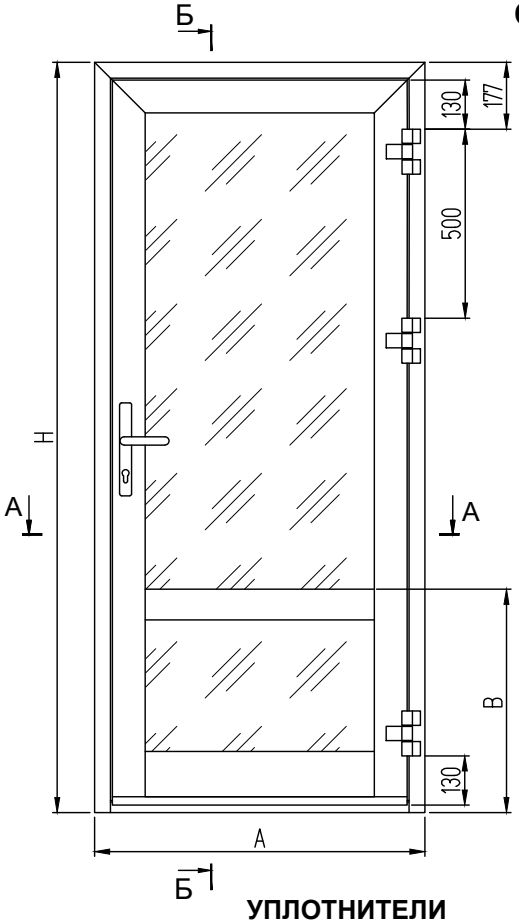

Дверь с высоким цоколем СТ7145-1 и низким порогом СТ7117

СТ71

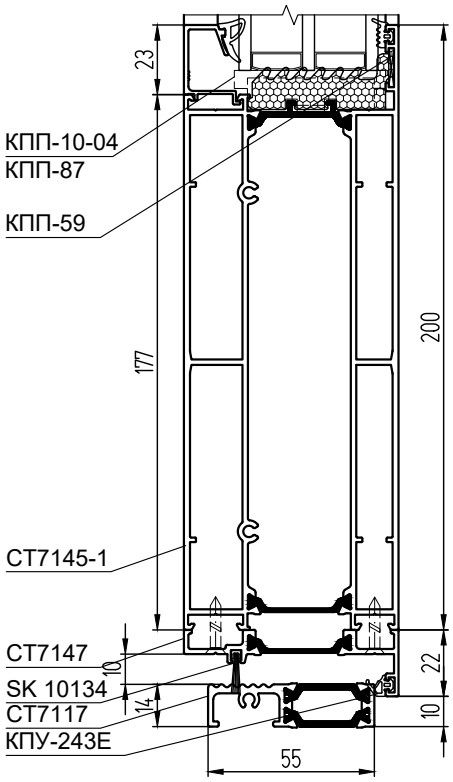

УПЛОТНИТЕЛИ

КПУ-242Е	Уплотнитель стекла	L = 2H + 4A - 1,61, м
КПУ-255Е	Уплотнитель стекла	L = 2H + 4A - 1,61, м
РВ69-1000 3Р	Щеточный уплотнитель	L = 0,32, м
КПУ-243Е	Уплотнитель притвора	L = 4H + 3A - 0,55, м
SK 10134	Щет. уплотн-ль притвора	L = A - 0,143, м
ТП-03 / ТП-04	Термоподкладка	L = 2H + 4A - 1,37, м

АЛЮМИНИЕВЫЕ ЗАКЛАДНЫЕ ДЕТАЛИ

КПС 1459-6	Закладная рамы угловая L = 6 мм	2
КПС 1460-29,5	Закладная рамы угловая L = 29,5 мм	2
КПС 1460-6	Закладная створки угловая L = 6 мм	2
КПС 1460-21,5	Закладная створки угловая L = 21,5 мм	2
КПС 1742-22	Закладная Т-обр. соединения в цоколь L = 22 мм	4
КПС 1743-22	Закладная Т-обр. соединения в цоколь L = 22 мм	4
КПС 1625-22	Закладная Т-обр. соединения в импост L = 22 мм	2
КПС 1425-22	Закладная Т-обр. соединения в импост L = 22 мм	2

СТ71

А-А (1:2)

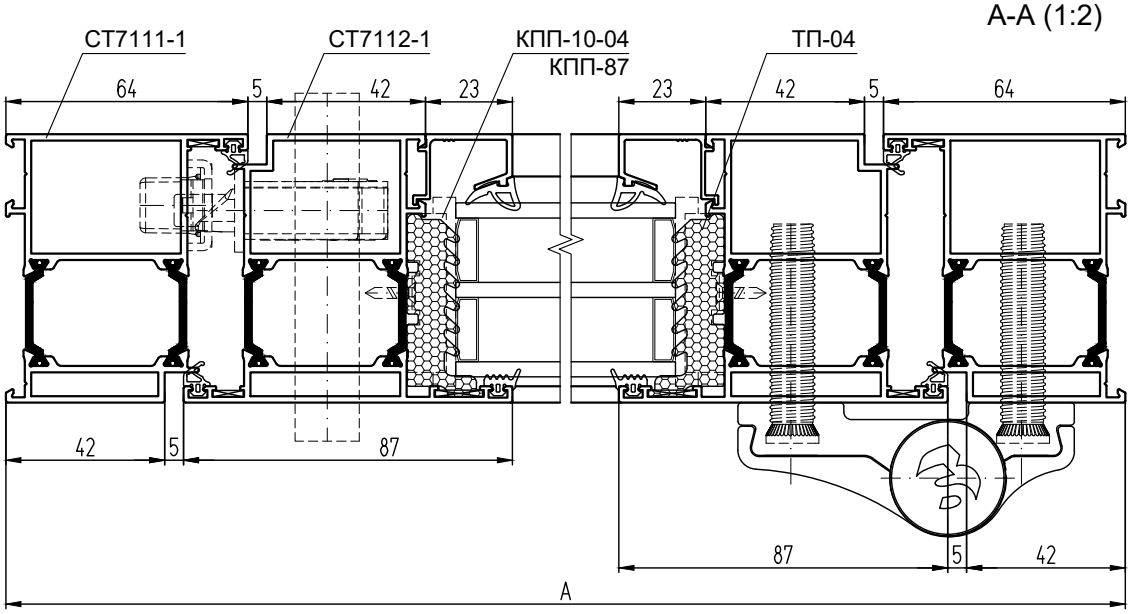

АЛЮМИНИЕВЫЕ ПРОФИЛИ

ШИФР СТ65 / СТ71	НАЗНАЧЕНИЕ	РАЗМЕР	ВИД	КОЛ-ВО
СТ6511-1/СТ7111-1	Стойка рамы	Н		1 + 1
СТ6511-1/СТ7111-1	Перекладина рамы	А		1
СТ6512-1/СТ7112-1	Стойка створки	Н - 89		1 + 1
СТ6512-1/СТ7112-1	Перекладина створки	А - 94		1
СТ6548-1/СТ7148-1	Перекладина средняя	А - 222		1
СТ6546-1/СТ7146-1	Цоколь	А - 222		1
СТ6515 / СТ7115	Порог	А - 116		1
КПС 1430	Штапик вертикальный верхний	Н - В - 134		2
КПС 1430	Штапик вертикальный нижний	В - 243		2
КПС 1430	Штапик горизонтальный	А - 222		4
СТ6547 / СТ7147	Притвор цоколя	А - 142		1

РАЗМЕРЫ ЗАПОЛНЕНИЯ

Размер верхнего стеклопакета, S = 40 / 46 мм, ГОСТ 24866	Н - В - 104	А - 238
Размер нижнего стеклопакета, S = 40 / 46 мм, ГОСТ 24866	В - 213	А - 238

Примечание:
1. При применении порога СТ6517 / СТ7117 длину стоек полотна двери, длину нижних вертикальных штапиков и высоту нижнего заполнения увеличивают на 10 мм.
2. При применении цоколя СТ6545-1 / СТ7145-1 длину нижних вертикальных штапиков и высоту нижнего заполнения уменьшают на 80 мм.
3. *Вместо КПП-60 можно использовать выравнивающий уголок КПА.01.01.
4. Среднюю перекладину СТ6548-1 / СТ7148-1 и цоколи можно крепить к створке двери с помощью винтов без использования Т-образных закладных.
5. За подбор заполнения, за его характеристики отвечают производители стекол.

КОМПЛЕКТУЮЩИЕ ИЗДЕЛИЯ

КПМ.07.01 (КПМ.08.01)	Штифт Ø5х9,5	8
КПМ.07.02 (КПМ.08.02)	Штифт Ø5х14	24
КПП-59	Выравниватель Т-обр. соединения	6
КПП-60*	Выравниватель углового соединения	2
КПА.01.02	Выравнивающий уголок	4
КПП-56 / КПП-51	Фиксатор порога в раму	2
КПП-57 / КПП-52	Заглушка порога левая	1
КПП-57-01 / КПП-52-01	Заглушка порога правая	1
КПП-58 / КПП-53	Держатель щеток уплотнения	2
Sb 2108.00	Комплект накладных петель	3
Sb 3020.00 E25_85 / Sb 3024.00 E25_92	Замок с защелкой	1
Sb 5056.00 / Sb 5057.00	Проф. цилиндр 31х51 / 31х61	1
Sb 1071.00 / Sb 1070.00	Гарнитур нажимной	2
Sb 3093.30P	Ответная планка замка	1
КПП-10-03 / КПП-10-04	Подкладка под заполнение	10
КПП-86 / КПП-87	Подкладка под заполнение	10
ТП-07 / ТП-08	Подкладка под импост	2
КПУ-251	Уголок соединительный для КПУ-242Е	8
КПП-98 + КПП-98-1 / КПП-83 + КПП-83-1	Комплект заглушек притвора цоколя	1

СТ71

Б-Б (1:2,5)

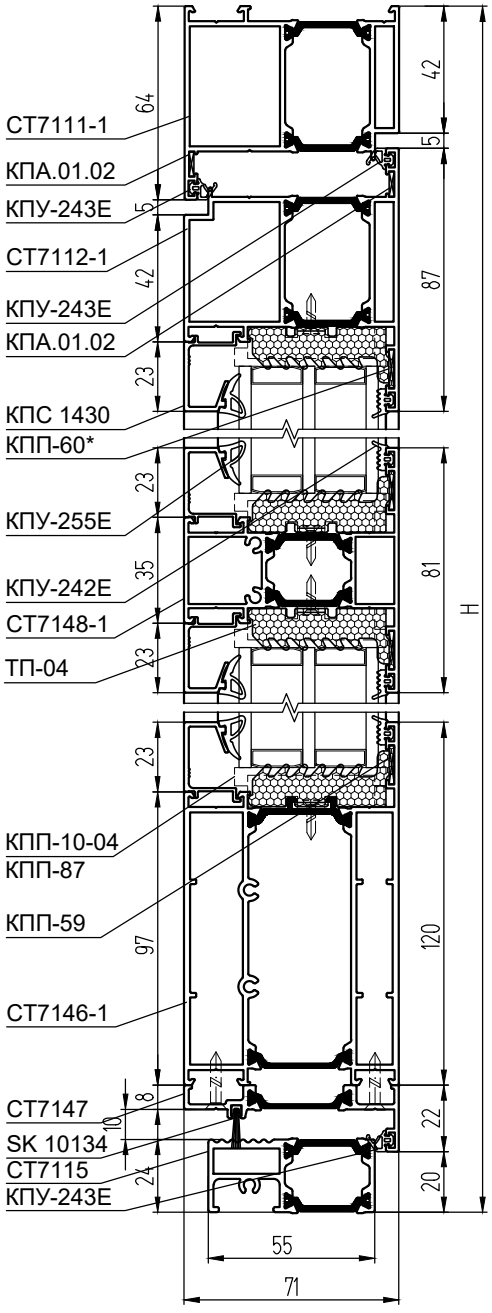

Двухстворчатая дверь с открыванием наружу

с высоким цоколем (вид с улицы)

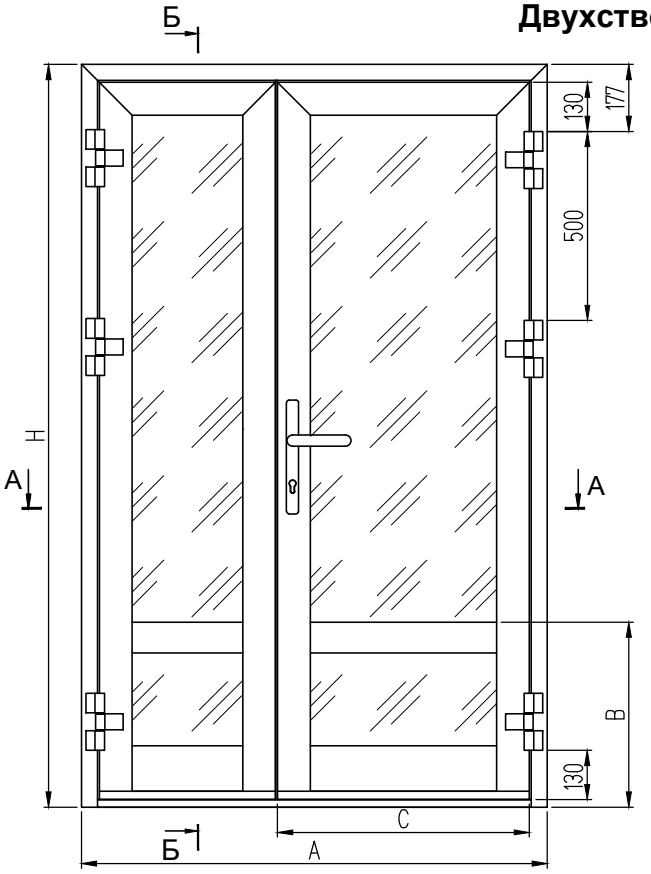

Дверь с высоким цоколем СТ7145-1 и низким порогом СТ7117

СТ71

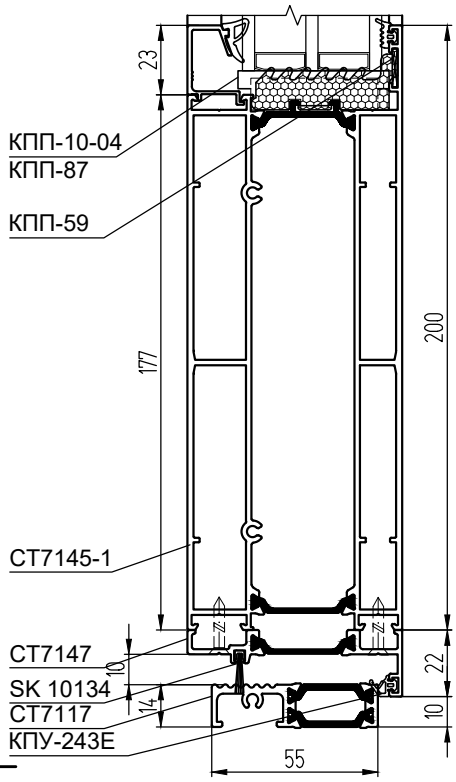

УПЛОТНИТЕЛИ

КПУ-242Е	Уплотнитель стекла	L = 4H + 4A - 2,69, м
КПУ-255Е	Уплотнитель стекла	L = 4H + 4A - 2,69, м
РВ69-1000 3Р	Щеточный уплотнитель	L = 0,48, м
КПУ-243Е	Уплотнитель притвора	L = 6H + 3A - 0,68, м
SK 10134	Щет. уплотн-ль притвора	L = A - 0,161, м
ТП-03 / ТП-04	Термоподкладка	L = 4H + 4A - 2,18, м

АЛЮМИНИЕВЫЕ ЗАКЛАДНЫЕ ДЕТАЛИ

КПС 1459-6	Закладная рамы угловая L = 6 мм	2
КПС 1460-29,5	Закладная рамы угловая L = 29,5 мм	2
КПС 1460-6	Закладная створки угловая L = 6 мм	4
КПС 1460-21,5	Закладная створки угловая L = 21,5 мм	4
КПС 1742-22	Закладная Т-обр. соединения в цоколь L = 22 мм	8
КПС 1743-22	Закладная Т-обр. соединения в цоколь L = 22 мм	8
КПС 1625-22	Закладная Т-обр. соединения в импост L = 22 мм	4
КПС 1425-22	Закладная Т-обр. соединения в импост L = 22 мм	4

Примечание:

1. При применении порога СТ6517 / СТ7117 длину стоек полотна двери, длину штульпа, длину нижних вертикальных штапиков и высоту нижнего заполнения увеличивают на 10 мм.
2. При применении цоколя СТ6545-1 / СТ7145-1 длину нижних вертикальных штапиков и высоту нижнего заполнения уменьшают на 80 мм.
3. *Вместо КПП-60 можно использовать выравнивающий уголок КПА.01.01.
4. **Для двери правого открывания применяется заглушка КПП-97 / КПП-82 из комплекта, для двери левого открывания - заглушка КПП-97-1 / КПП-82-1.
5. Среднюю перекладину СТ6548-1 / СТ7148-1 и цоколи можно крепить к створке двери с помощью винтов без использования Т-образных закладных.
6. За подбор заполнения, за его характеристики отвечают производители стекол.

СТ71

А-А (1:3,125)

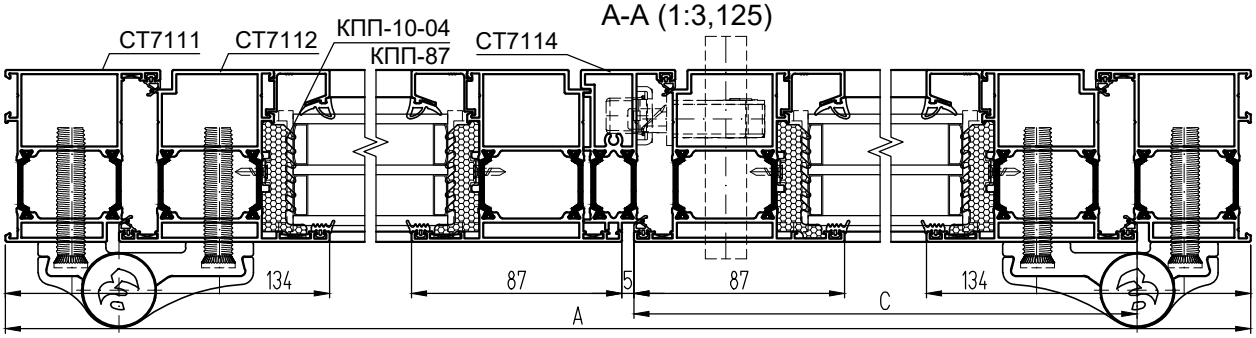

АЛЮМИНИЕВЫЕ ПРОФИЛИ

ШИФР СТ65 / СТ71	НАЗНАЧЕНИЕ	РАЗМЕР 1,5-ств.	РАЗМЕР 2-ств.	ВИД	КОЛ-ВО
СТ6511-1/СТ7111-1	Стойка рамы	Н			1 + 1
СТ6511-1/СТ7111-1	Перекладина рамы	А			1
СТ6512-1/СТ7112-1	Стойка створки	Н - 89			2 + 2
СТ6512-1/СТ7112-1	Перекладина "рабочей" створки	С	А/2 - 49,5		1
СТ6512-1/СТ7112-1	Перекладина "ленивой" створки	А - С - 99	А/2 - 49,5		1
СТ6548-1/СТ7148-1	Перекладина средняя "раб." ств.	С - 128	А/2 - 177,5		1
СТ6548-1/СТ7148-1	Перекладина средняя "лен." ств.	А - С - 227	А/2 - 177,5		1
СТ6546-1/СТ7146-1	Цоколь "рабочей" створки	С - 128	А/2 - 177,5		1
СТ6546-1/СТ7146-1	Цоколь "ленивой" створки	А - С - 227	А/2 - 177,5		1
СТ6515 / СТ7115	Порог	А - 116			1
СТ6514 / СТ7114	Штульп	Н - 113			1
КПС 1430	Штапик вертикальный верхний	Н - В - 134			4
КПС 1430	Штапик вертикальный нижний	В - 243			4
КПС 1430	Штапик гор. "рабочей" створки	С - 128	А/2 - 177,5		4
КПС 1430	Штапик гор. "ленивой" створки	А - С - 227	А/2 - 177,5		4
СТ6547 / СТ7147	Притвор цоколя "раб." створки	С - 48	А/2 - 97,5		1
СТ6547 / СТ7147	Притвор цоколя "лен." створки	А - С - 125	А/2 - 75,5		1

РАЗМЕРЫ ЗАПОЛНЕНИЯ

Размер верх. стекл-та "раб." ств., S = 40 / 46 мм, ГОСТ 24866	Н - В - 104	С - 144	А/2 - 193,5
Размер верх. стекл-та "лен." ств., S = 40 / 46 мм, ГОСТ 24866	Н - В - 104	А-С-243	А/2 - 193,5
Размер нижн. стекл-та "раб." ств., S = 40 / 46 мм, ГОСТ 24866	В - 213	С - 144	А/2 - 193,5
Размер нижн. стек-та "лен." ств., S = 40 / 46 мм, ГОСТ 24866	В - 213	А-С-243	А/2 - 193,5

КОМПЛЕКТУЮЩИЕ ИЗДЕЛИЯ

КПМ.07.01 (КПМ.08.01)	Штифт Ø5х9,5	16
КПМ.07.02 (КПМ.08.02)	Штифт Ø5х14	40
КПП-59	Выравниватель Т-обр. соединения	12
КПП-60*	Выравниватель углового соединения	4
КПА.01.02	Выравнивающий уголок	6
КПП-56 / КПП-51	Фиксатор порога в раму	2
КПП-57 / КПП-52	Заглушка порога левая	1
КПП-57-01 / КПП-52-01	Заглушка порога правая	1
КПП-58 / КПП-53	Держатель щеток уплотнения	4
КПП-55.1-0.1	Заглушка штульпа 1ч. правая	1
КПП-55.2-0.1	Заглушка штульпа 2ч. правая	1
Sb 2108.00	Комплект накладных петель	6
Sb 3020.00 E25_85 / Sb 3024.00 E25_92	Замок с защелкой	1
Sb 5056.00 / Sb 5057.00	Проф. цилиндр 31х51 / 31х61	1
Sb 1071.00 / Sb 1070.00	Гарнитур нажимной	2
Sb 3093.30P	Ответная планка замка	1
Sb 3060.00	Шпингалет Catia V5 Step Exchange	2
Sb 3014.10	Запор шпингалета	2
КПП-10-03 / КПП-10-04	Подкладка под заполнение	20
КПП-86 / КПП-87	Подкладка под заполнение	20
ТП-07 / ТП-08	Подкладка под импост	4
КПУ-251	Уголок соединительный для КПУ-242Е	16
КПП-98 + КПП-98-1 / КПП-83 + КПП-83-1	Комплект заглушек притвора цоколя	2
КПП-97 + КПП-97-1 / КПП-82 + КПП-82-1**	Комплект заглушек притвора цоколя под штульп	1

СТ71

Б-Б (1:2,5)

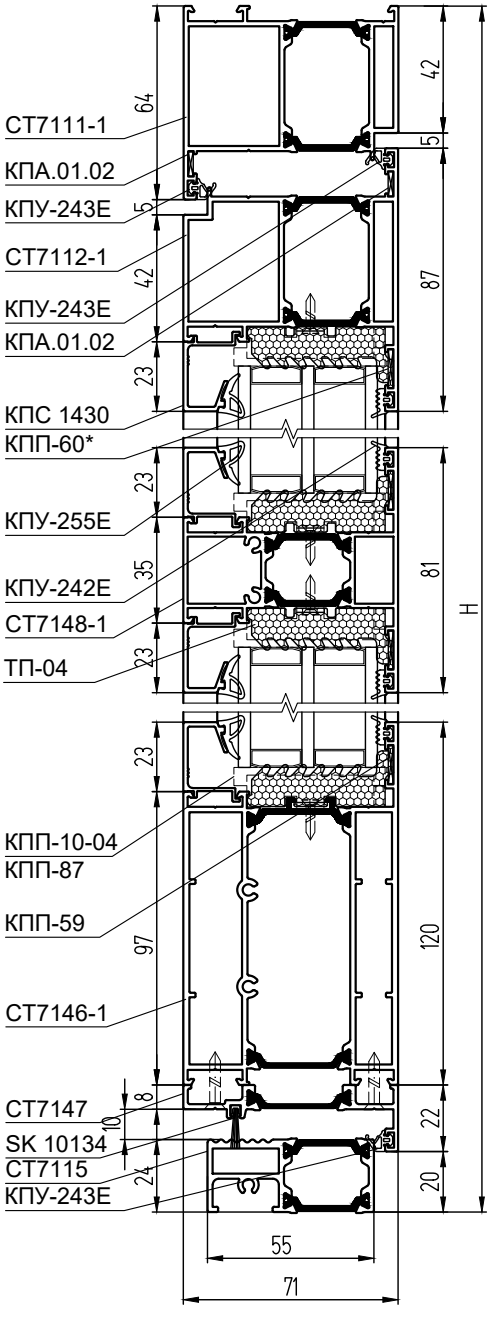

Одностворчатая дверь с открыванием наружу с глухой верхней частью (вид с улицы)

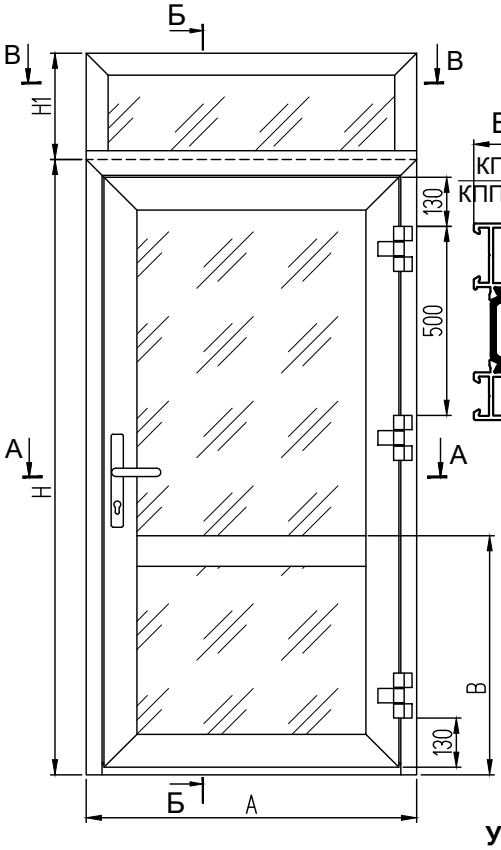

СТ65
В-В (1:2,5)

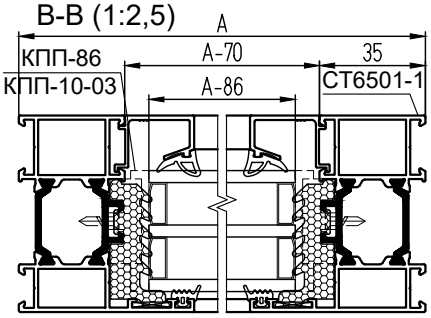

СТ65
Б-Б (1:2,5)

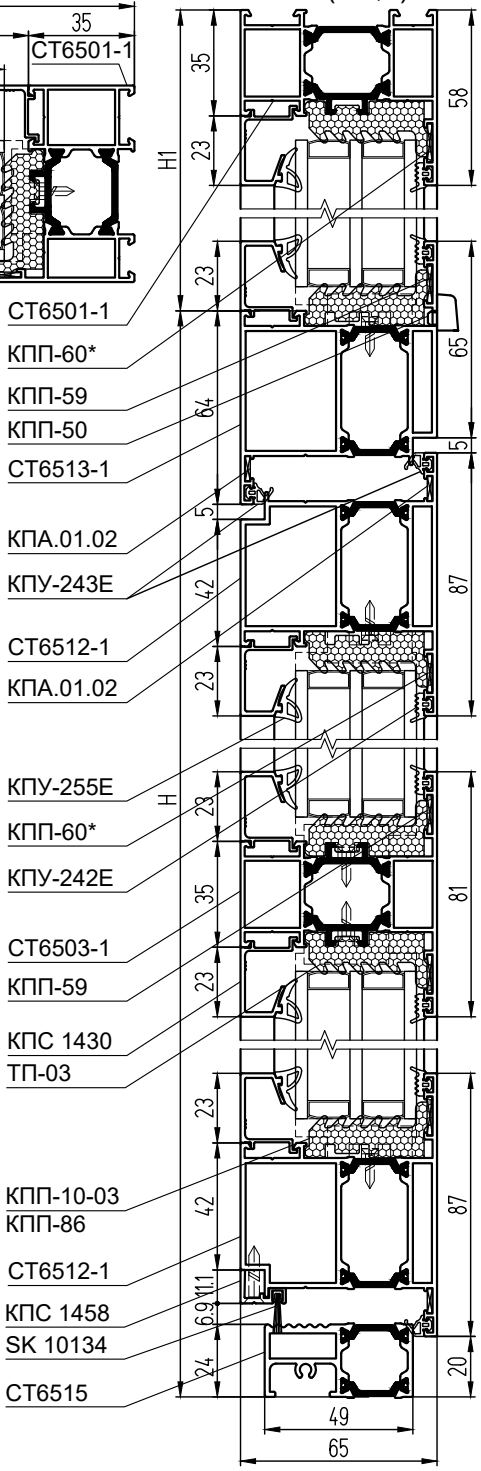

УПЛОТНИТЕЛИ

КПУ-242Е	Уплотнитель стекла	L = 2H+2H1+6A-1,69,м
КПУ-255Е	Уплотнитель стекла	L = 2H+2H1+6A-1,69,м
РВ69-1000 ЗР	Щеточный уплотнитель	L = 0,32, м
КПУ-243Е	Уплотнитель притвора	L = 4H + 3A - 0,55, м
SK 10134	Щет. уплотн-ль притвора (с держателем КПС 1458)	L = A - 0,143, м
ТП-03 / ТП-04	Термоподкладка	L = 2H+2H1+6A-1,48,м

АЛЮМИНИЕВЫЕ ЗАКЛАДНЫЕ ДЕТАЛИ

КПС 1459-6	Закладная рамы двери угловая L = 6 мм	2
КПС 1460-29,5	Закладная рамы двери угловая L = 29,5 мм	2
КПС 1460-6	Закладная створки угловая L = 6 мм	4
КПС 1460-21,5	Закладная створки угловая L = 21,5 мм	4
КПС 1601-12,4	Закладная рамы окна угловая L = 12,4 мм	2
КПС 1601-18	Закладная рамы окна угловая L = 18 мм	2
КПС 1625-22	Закладная Т-обр. соединения L = 22 мм	4
КПС 1425-22	Закладная Т-обр. соединения L = 22 мм	4

РАЗМЕРЫ ЗАПОЛНЕНИЯ

Размер верхнего стеклоп-та двери, S = 40 / 46 мм, ГОСТ 24866	H - B - 104	A - 238
Размер нижнего стеклоп-та двери, S = 40 / 46 мм, ГОСТ 24866	B - 158	A - 238
Размер стеклопакета окна, S = 40 / 46 мм, ГОСТ 24866	H1 - 51	A - 86

СТ65
А-А (1:2)

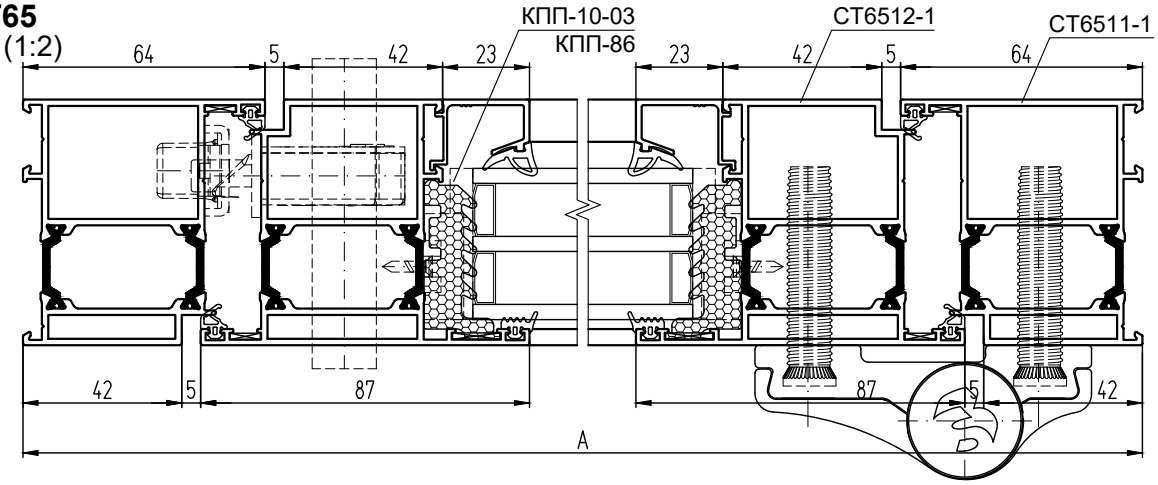

АЛЮМИНИЕВЫЕ ПРОФИЛИ

ШИФР СТ65 / СТ71	НАЗНАЧЕНИЕ	РАЗМЕР	ВИД	КОЛ-ВО
СТ6511-1/СТ7111-1	Стойка рамы двери	Н		1 + 1
СТ6513-1/СТ7113-1	Перекладина рамы двери	А + 46		1
СТ6501-1/СТ7101-1	Стойка рамы окна	Н1		1 + 1
СТ6501-1/СТ7101-1	Перекладина рамы окна	А		1
СТ6512-1/СТ7112-1	Стойка створки	Н - 67		1 + 1
СТ6512-1/СТ7112-1	Перекладина створки	А - 94		1 + 1
СТ6503-1/СТ7103-1	Перекладина средняя	А - 222		1
СТ6515 / СТ7115	Порог	А - 116		1
КПС 1430	Штапик двери верт. верх.	Н - В - 134		2
КПС 1430	Штапик двери верт. нижн.	В - 188		2
КПС 1430	Штапик двери гориз - ный	А - 222		4
КПС 1430	Штапик окна верт - ный	Н1 - 81		2
КПС 1430	Штапик окна гориз - ный	А - 70		2
КПС 1458	Держатель	А - 143		1

КОМПЛЕКТУЮЩИЕ ИЗДЕЛИЯ

КПМ.07.01 (КПМ.08.01)	Штифт Ø5х9,5	16
КПМ.07.02 (КПМ.08.02)	Штифт Ø5х14	32
КПП-59	Выравниватель Т-обр. соединения	6
КПП-60*	Выравниватель угл - го соединения	6
КПА.01.02	Выравнивающий уголок	6
КПП-56 / КПП-51	Фиксатор порога в раму	2
КПП-57 / КПП-52	Заглушка порога левая	1
КПП-57-01 / КПП-52-01	Заглушка порога правая	1
КПП-58 / КПП-53	Держатель щеток уплотнения	2
КПП-54	Заглушка щеткодержателя левая	1
КПП-54-01	Заглушка щеткодержателя правая	1
903.0000.67.00	Петля дверная 3-хсекционная 67 мм	3
902.0000.60.01.Н	Анкерный винт для петли	18
Sb 3020.00 Е25_85	Замок с защелкой	1
Sb 5056.00 / Sb 5057.00	Проф. цилиндр 31х51 / 31х61	1
Sb 1122.00	Гарнитур нажимной	1
Sb 3016.10	Ответная планка замка	1
Sb 6030.00	Доводчик	1
КПП-10-03 / КПП-10-04	Подкладка под заполнение	14
КПП-86 / КПП-87	Подкладка под заполнение	14
ТП-07 / ТП-08	Подкладка под импост	4
КПУ-251	Уголок соединительный для КПУ-242Е	12
КПП-50	Крышка дренажного отверстия	3

Примечание:
1. При применении порогов СТ6517, СТ7117 длину стоек полотна двери, длину нижних вертикальных штапиков и высоту нижнего заполнения увеличивают на 10 мм.
2. *Вместо КПП-60 можно использовать выравнивающий уголок КПА.01.01.
3. За подбор заполнения, за его характеристики отвечают производители стекол.

СТ71
Б-Б (1:2,5)

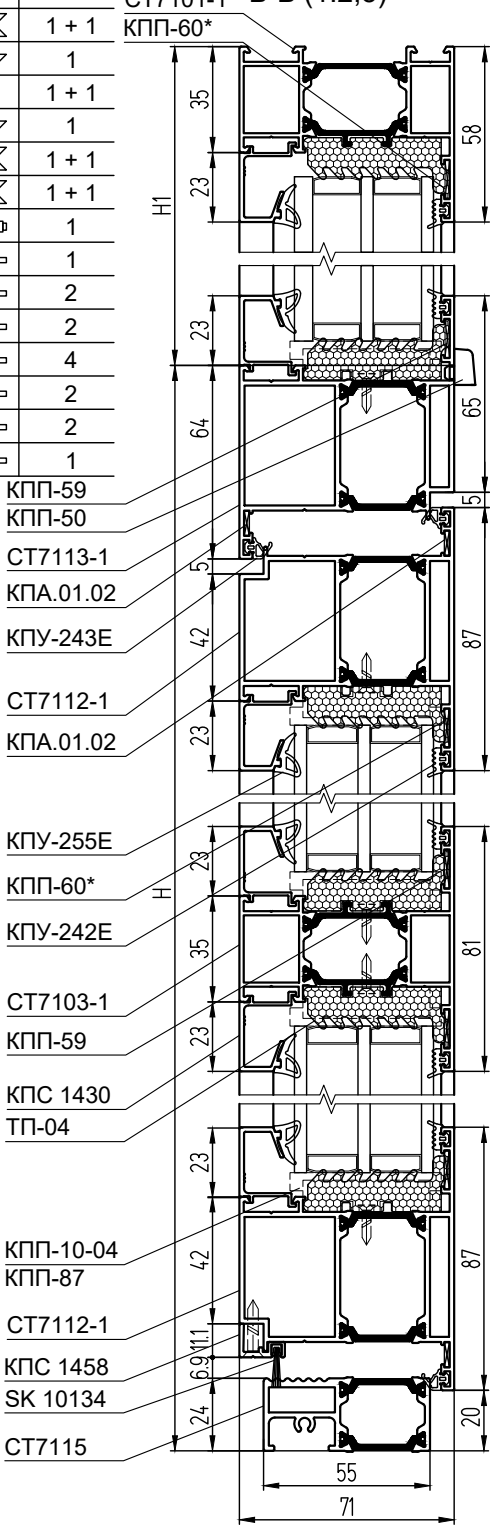

СТ71
А-А (1:2)

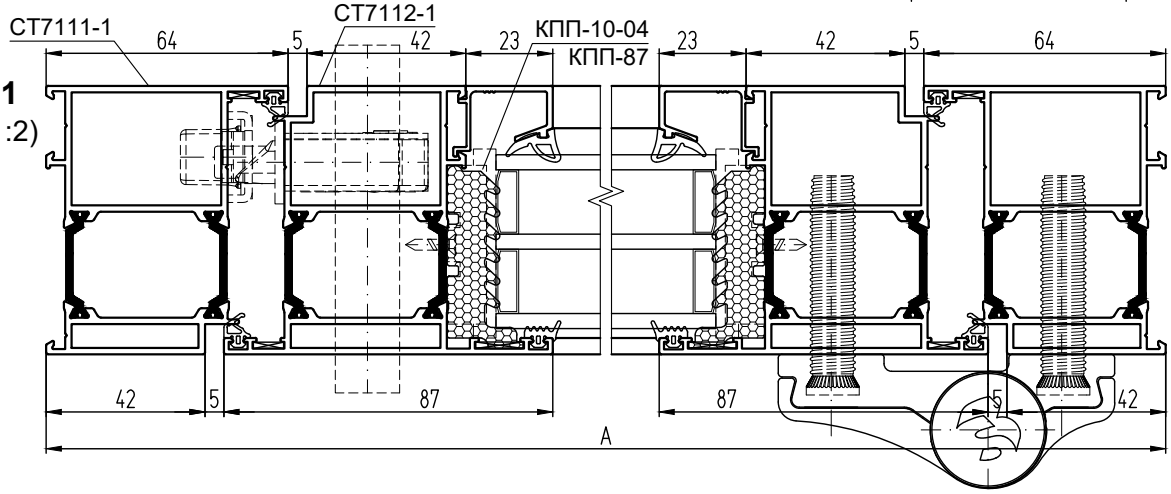

Двухстворчатая дверь с открыванием наружу с глухой верхней частью (вид с улицы)

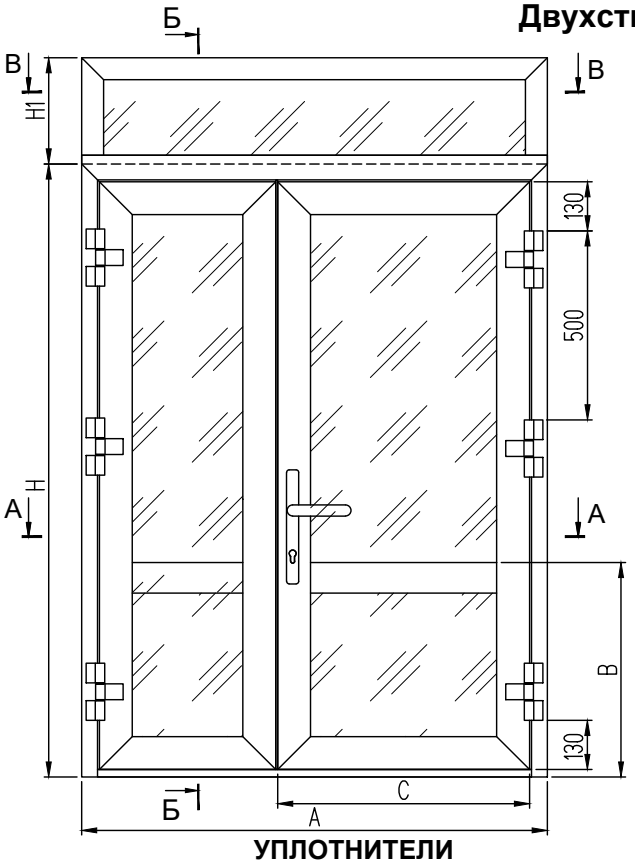

УПЛОТНИТЕЛИ

КПУ-242Е	Уплотнитель стекла	L = 4H+2H1+6A - 2,98, м
КПУ-255Е	Уплотнитель стекла	L = 4H+2H1+6A - 2,98, м
РВ69-1000 3Р	Щеточный уплотнитель	L = 0,48, м
КПУ-243Е	Уплотнитель притвора	L = 6H + 3A - 0,68, м
SK 10134	Щет. уплотн-ль притвора (с держателем КПС 1458)	L = A - 0,161, м
ТП-03 / ТП-04	Термоподкладка	L = 4H+2H1+6A - 2,4, м

АЛЮМИНИЕВЫЕ ЗАКЛАДНЫЕ ДЕТАЛИ

КПС 1459-6	Закладная рамы двери угловая L = 6 мм	2
КПС 1460-29,5	Закладная рамы двери угловая L = 29,5 мм	2
КПС 1460-6	Закладная створки угловая L = 6 мм	8
КПС 1460-21,5	Закладная створки угловая L = 21,5 мм	8
КПС 1601-12,4	Закладная рамы окна угловая L = 12,4 мм	2
КПС 1601-18	Закладная рамы окна угловая L = 18 мм	2
КПС 1625-22	Закладная Т-обр. соединения L = 22 мм	6
КПС 1425-22	Закладная Т-обр. соединения L = 22 мм	6

РАЗМЕРЫ ЗАПОЛНЕНИЯ

Размер верх. стекл-та "раб." ств., S = 40 / 46 мм, ГОСТ 24866	H - B - 104	C - 144	A/2 - 193,5
Размер верх. стекл-та "лен." ств., S = 40 / 46 мм, ГОСТ 24866	H - B - 104	A-C-243	A/2 - 193,5
Размер нижн. стекл-та "раб." ств., S = 40 / 46 мм, ГОСТ 24866	B - 158	C - 144	A/2 - 193,5
Размер нижн. стек-та "лен." ств., S = 40 / 46 мм, ГОСТ 24866	B - 158	A-C-243	A/2 - 193,5
Размер стеклопакета окна, S = 40 / 46 мм, ГОСТ 24866	H1 - 51	A - 86	A - 86

СТ65

Б-Б (1:2,5)

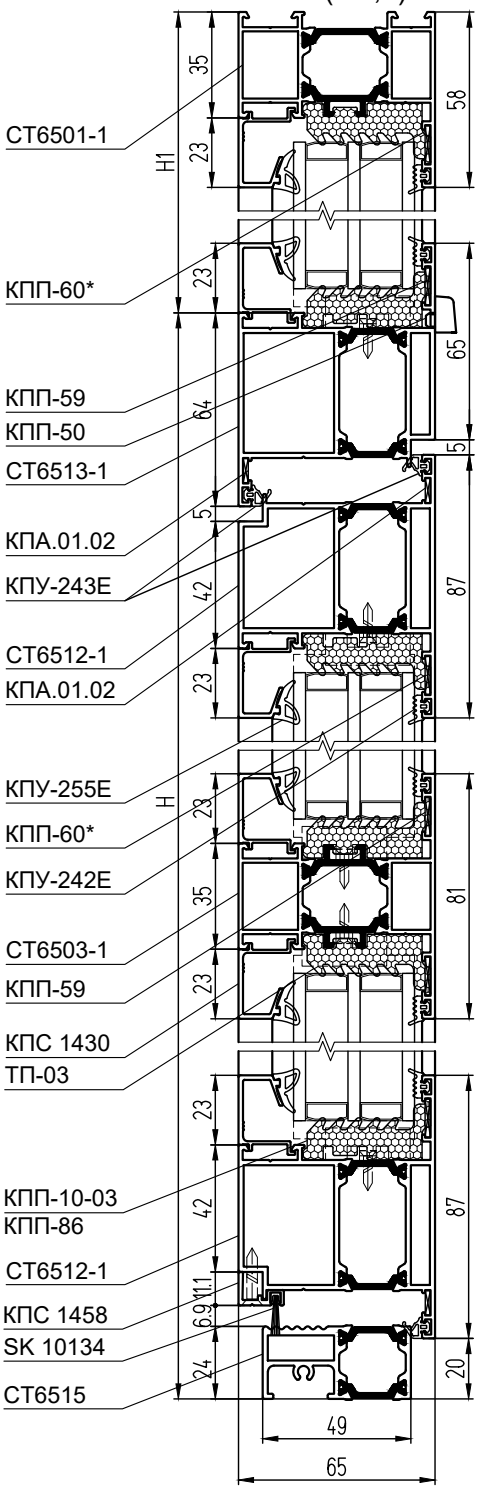

СТ65

А-А (1:3,125)

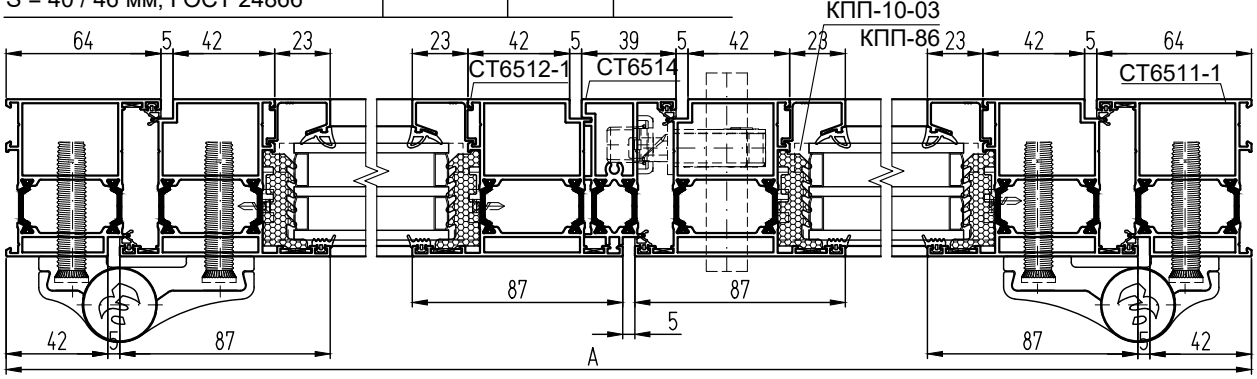

АЛЮМИНИЕВЫЕ ПРОФИЛИ

ШИФР СТ65 / СТ71	НАЗНАЧЕНИЕ	РАЗМЕР 1,5-ств.	РАЗМЕР 2-ств.	ВИД	КОЛ-ВО
СТ6511-1/СТ7111-1	Стойка рамы двери	Н			1 + 1
СТ6513-1/СТ7113-1	Перекладина рамы двери	А + 46			1
СТ6501-1/СТ7101-1	Стойка рамы окна	Н1			1 + 1
СТ6501-1/СТ7101-1	Перекладина рамы окна	А			1
СТ6512-1/СТ7112-1	Стойка створки	Н - 67			2 + 2
СТ6512-1/СТ7112-1	Перекладина "рабочей" створки	С	А/2 - 49,5		1 + 1
СТ6512-1/СТ7112-1	Перекладина "ленивой" створки	А - С - 99	А/2 - 49,5		1 + 1
СТ6503-1/СТ7103-1	Перекладина средняя "раб'. ств.	С - 128	А/2 - 177,5		1
СТ6503-1/СТ7103-1	Перекладина средняя "лен'. ств.	А - С - 227	А/2 - 177,5		1
СТ6515 / СТ7115	Порог	А - 116			1
СТ6514 / СТ7114	Штульп	Н - 115			1
КПС 1430	Штапик двери верт. верхний	Н - В - 134			4
КПС 1430	Штапик двери верт. нижний	В - 188			4
КПС 1430	Штапик гор. "рабочей" створки	С - 128	А/2 - 177,5		4
КПС 1430	Штапик гор. "ленивой" створки	А - С - 227	А/2 - 177,5		4
КПС 1430	Штапик окна вертикальный	Н1-81			2
КПС 1430	Штапик окна горизонтальный	А-70			2
КПС 1458	Держатель "рабочей" створки	С - 49	А/2 - 98,5		1
КПС 1458	Держатель "ленивой" створки	А - С - 112	А/2 - 62,5		1

КОМПЛЕКТУЮЩИЕ ИЗДЕЛИЯ

КПМ.07.01 (КПМ.08.01)	Штифт Ø5х9,5	24
КПМ.07.02 (КПМ.08.02)	Штифт Ø5х14	48
КПП-59	Выравниватель Т-обр. соединения	10
КПП-60*	Выравниватель угл - го соединения	10
КПА.01.02	Выравнивающий уголок	10
КПП-56 / КПП-51	Фиксатор порога в раму	2
КПП-57 / КПП-52	Заглушка порога левая	1
КПП-57-01 / КПП-52-01	Заглушка порога правая	1
КПП-58 / КПП-53	Держатель щеток уплотнения	4
КПП-54	Заглушка щеткодержателя левая	2
КПП-54-01	Заглушка щеткодержателя правая	2
КПП-55.1	Заглушка штульпа 1ч. левая	1
КПП-55.2	Заглушка штульпа 2ч. левая	1
КПП-55.1-0.1	Заглушка штульпа 1ч. правая	1
КПП-55.2-0.1	Заглушка штульпа 2ч. правая	1
903.0000.67.00	Петля дверная 3-хсекционная 67 мм	6
902.0000.60.01.Н	Анкерный винт для петли	36
Sb 3020.00 E25_85	Замок с защелкой	1
Sb 5056.00 / Sb 5057.00	Проф. цилиндр 31х51 / 31х61	1
Sb 1122.00	Гарнитур нажимной	1
Sb 3016.10	Ответная планка замка	1
Sb 3008.00	Шпингалет врезной двухсторонний	1
Sb 4020.88	Тяга шпингалета	2
Sb 3012.20	Ответная планка шпингалета верхняя	1
Sb 3009.00	Ответная планка шпингалета нижняя	1
Sb 6030.00	Доводчик	1
КПП-10-03 / КПП-10-04	Подкладка под заполнение	24
КПП-86 / КПП-87	Подкладка под заполнение	24
ТП-07 / ТП-08	Подкладка под импост	6
КПУ-251	Уголок соединительный для КПУ-242Е	20
КПП-50	Крышка дренажного отверстия	3

СТ65

В-В (1:2,5)

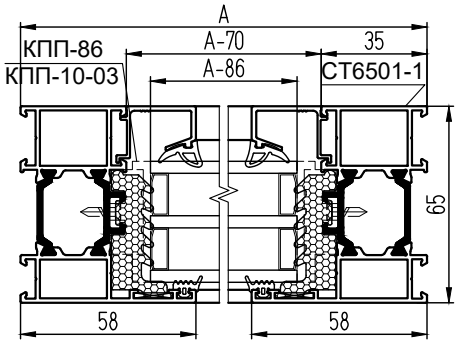

Примечание:

1. При применении порогов СТ6517, СТ7117 длину стоек полотна двери, длину штульпа, длину нижних вертикальных штапиков и высоту нижнего заполнения увеличивают на 10 мм.
2. *Вместо КПП-60 можно использовать выравнивающий уголок КПА.01.01.
3. За подбор заполнения, за его характеристики отвечают производители стекол.

СТ71

А-А (1:3,125)

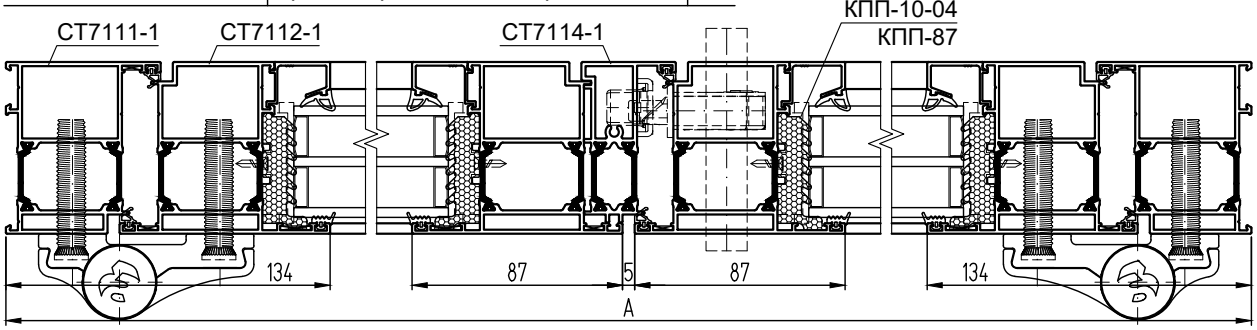

Одностворчатая дверь с открыванием внутрь с глухой верхней частью (вид из помещения)

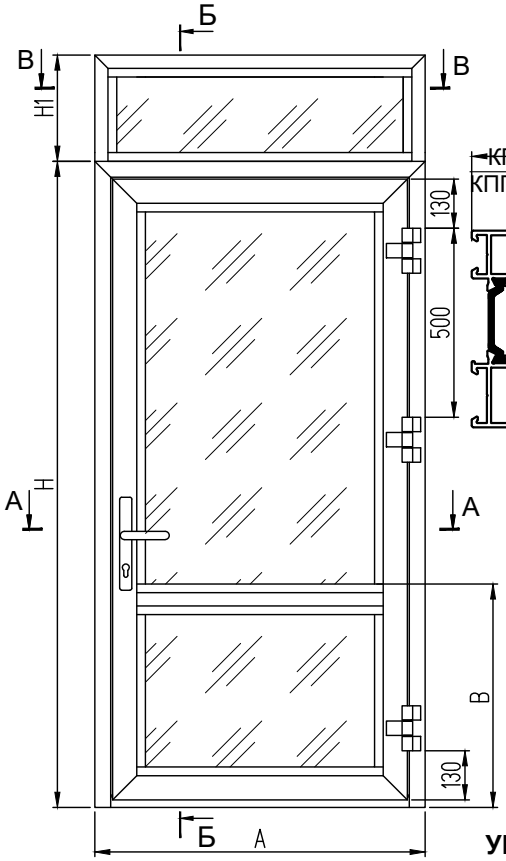

СТ65
В-В (1:2,5)

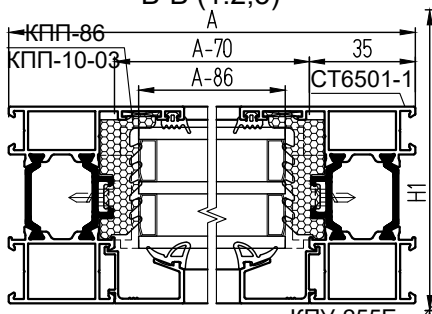

СТ65
Б-Б (1:2,5)

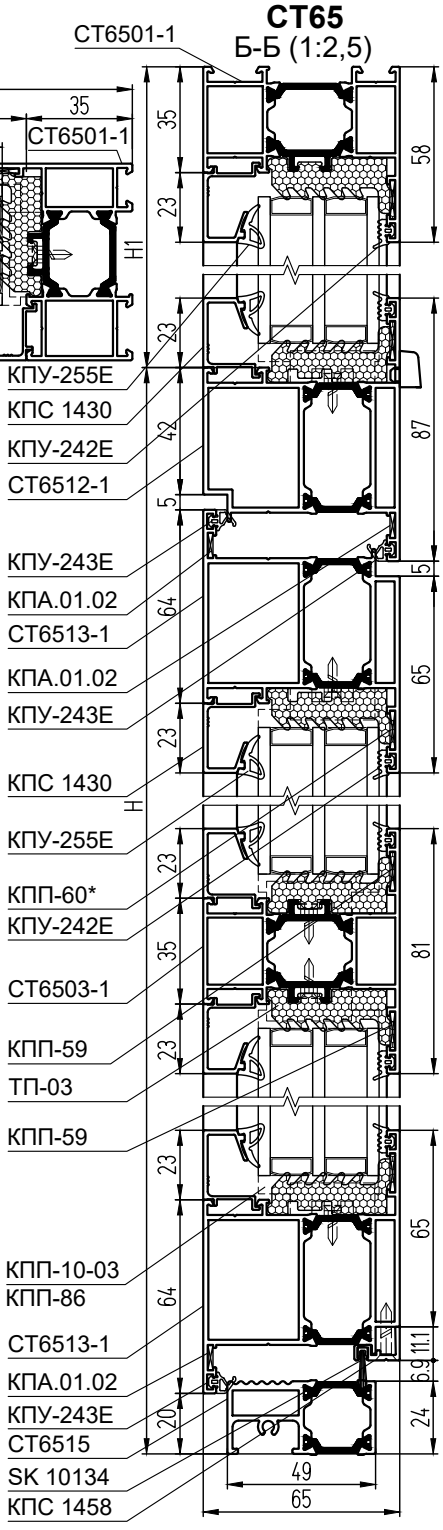

УПЛОТНИТЕЛИ

КПУ-242Е	Уплотнитель стекла	L = 2H+2H1+6A-1,69,м
КПУ-255Е	Уплотнитель стекла	L = 2H+2H1+6A-1,69,м
РВ69-1000 ЗР	Щеточный уплотнитель	L = 0,32, м
КПУ-243Е	Уплотнитель притвора	L = 4H + 3A - 0,55, м
SK 10134	Щет. уплотн-ль притвора (с держателем КПС 1458)	L = A - 0,143, м
ТП-03 / ТП-04	Термоподкладка	L = 2H+2H1+6A-1,48,м

АЛЮМИНИЕВЫЕ ЗАКЛАДНЫЕ ДЕТАЛИ

КПС 1460-6	Закладная рамы угловая L = 6 мм	2
КПС 1460-21,5	Закладная рамы угловая L = 21,5 мм	2
КПС 1459-6	Закладная створки угловая L = 6 мм	4
КПС 1460-29,5	Закладная створки угловая L = 29,5 мм	4
КПС 1601-12,4	Закладная рамы окна угловая L = 12,4 мм	2
КПС 1601-18	Закладная рамы окна угловая L = 18 мм	2
КПС 1625-22	Закладная Т-обр. соединения L = 22 мм	4
КПС 1425-22	Закладная Т-обр. соединения L = 22 мм	4

РАЗМЕРЫ ЗАПОЛНЕНИЯ

Размер верхнего стеклоп-та двери, S = 40 / 46 мм, ГОСТ 24866	H - B - 104	A - 238
Размер нижнего стеклоп-та двери, S = 40 / 46 мм, ГОСТ 24866	B - 158	A - 238
Размер стеклопакета окна, S = 40 / 46 мм, ГОСТ 24866	H1 - 51	A - 86

СТ65
А-А (1:2)

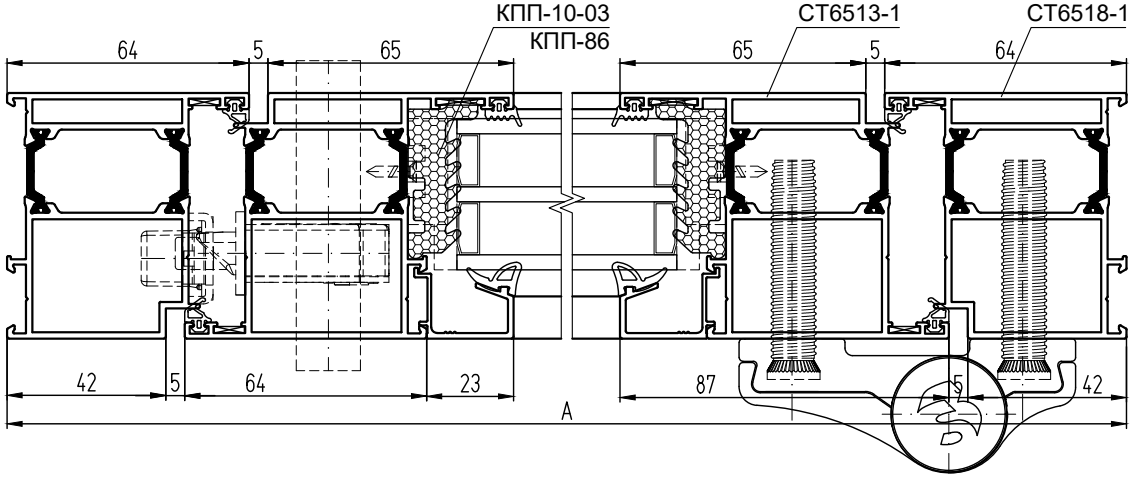

АЛЮМИНИЕВЫЕ ПРОФИЛИ

ШИФР СТ65 / СТ71	НАЗНАЧЕНИЕ	РАЗМЕР	ВИД	КОЛ-ВО
СТ6518-1/СТ7118-1	Стойка рамы двери	Н		1 + 1
СТ6512-1/СТ7112-1	Перекладина рамы двери	А + 46		1
СТ6501-1/СТ7101-1	Стойка рамы окна	Н1		1 + 1
СТ6501-1/СТ7101-1	Перекладина рамы окна	А		1
СТ6513-1/СТ7113-1	Стойка створки	Н - 67		1 + 1
СТ6513-1/СТ7113-1	Перекладина створки	А - 94		1 + 1
СТ6503-1/СТ7103-1	Перекладина средняя	А - 222		1
СТ6515 / СТ7115	Порог	А - 116		1
КПС 1430	Штапик двери верт. верх.	Н - В - 134		2
КПС 1430	Штапик двери верт. нижн.	В - 188		2
КПС 1430	Штапик двери гориз - ный	А - 222		4
КПС 1430	Штапик окна верт - ный	Н1 - 81		2
КПС 1430	Штапик окна гориз - ный	А - 70		2
КПС 1458	Держатель	А - 143		1

КОМПЛЕКТУЮЩИЕ ИЗДЕЛИЯ

КПМ.07.01 (КПМ.08.01)	Штифт Ø5х9,5	16
КПМ.07.02 (КПМ.08.02)	Штифт Ø5х14	32
КПП-59	Выравниватель Т-обр. соединения	6
КПП-60*	Выравниватель угл - го соединения	6
КПА.01.02	Выравнивающий уголок	6
КПП-56 / КПП-51	Фиксатор порога в раму	2
КПП-57 / КПП-52	Заглушка порога левая	1
КПП-57-01 / КПП-52-01	Заглушка порога правая	1
КПП-58 / КПП-53	Держатель щеток уплотнения	2
КПП-54	Заглушка щеткодержателя левая	1
КПП-54-01	Заглушка щеткодержателя правая	1
903.0000.67.00	Петля дверная 3-хсекционная 67 мм	3
902.0000.60.01.Н	Анкерный винт для петли	18
Sb 3020.00 E25_85	Замок с защелкой	1
Sb 5056.00 / Sb 5057.00	Проф. цилиндр 31х51 / 31х61	1
Sb 1122.00	Гарнитур нажимной	1
Sb 3016.10	Ответная планка замка	1
Sb 6030.00	Доводчик	1
КПП-10-03 / КПП-10-04	Подкладка под заполнение	14
КПП-86 / КПП-87	Подкладка под заполнение	14
ТП-07 / ТП-08	Подкладка под импост	4
КПУ-251	Уголок соединительный для КПУ-242Е	12
КПП-50	Крышка дренажного отверстия	3

Примечание:
1. При применении порогов СТ6517, СТ7117 длину стоек полотна двери, длину нижних вертикальных штапиков и высоту нижнего заполнения увеличивают на 10 мм.
2. *Вместо КПП-60 можно использовать выравнивающий уголок КПА.01.01.
3. За подбор заполнения, за его характеристики отвечают производители стекол.

СТ71
Б-Б (1:2,5)

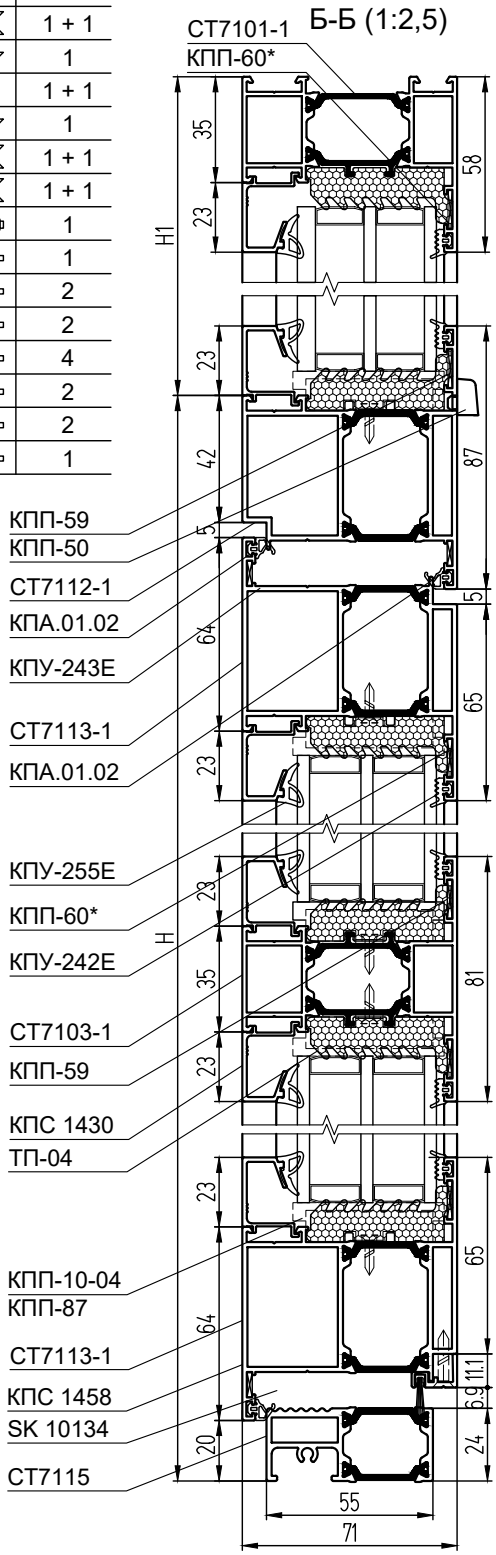

СТ71
А-А (1:2)

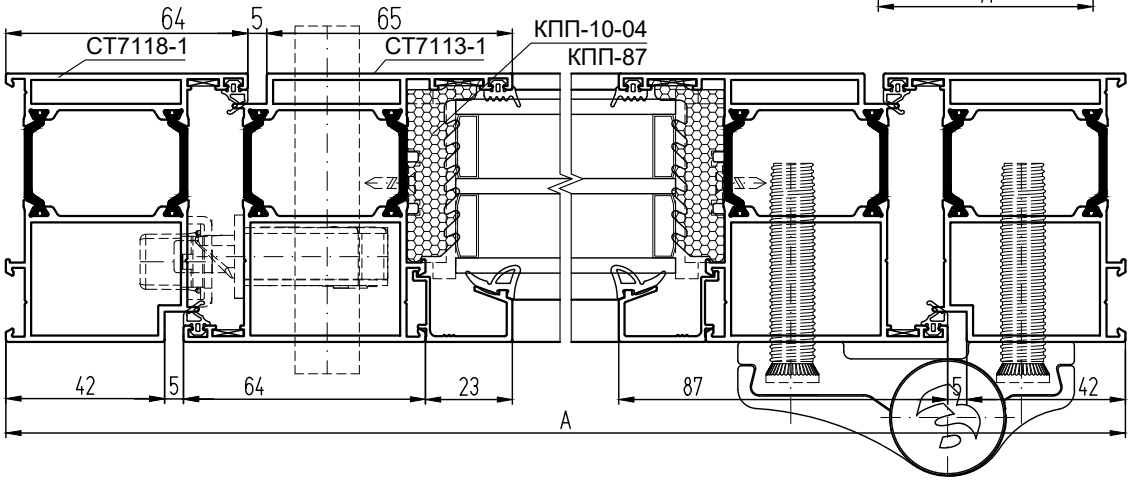

Двухстворчатая дверь с открыванием внутрь с глухой верхней частью (вид из помещения)

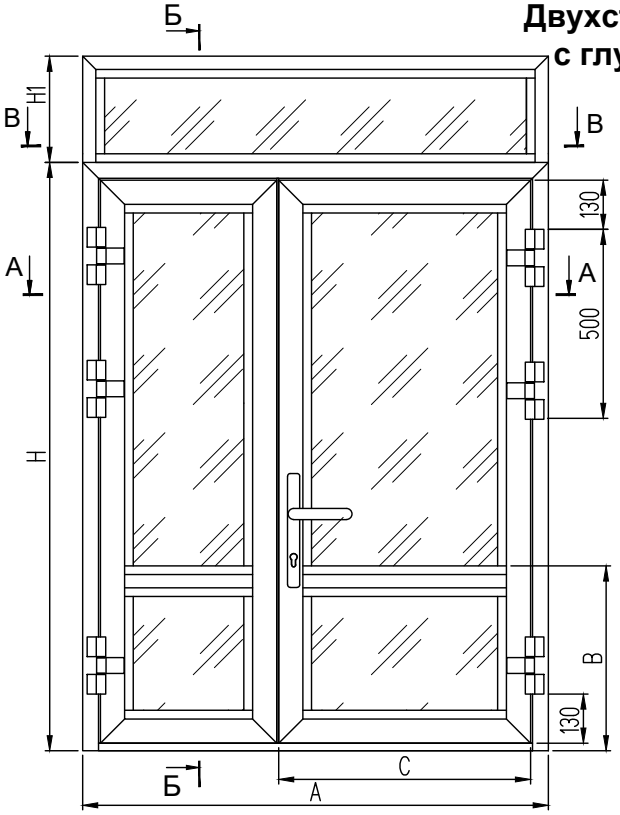

УПЛОТНИТЕЛИ

КПУ-242Е	Уплотнитель стекла	L = 4H+2H1+6A - 2,98, м
КПУ-255Е	Уплотнитель стекла	L = 4H+2H1+6A - 2,98, м
РВ69-1000 ЗР	Щеточный уплотнитель	L = 0,48, м
КПУ-243Е	Уплотнитель притвора	L = 6H + 3A - 0,68, м
SK 10134	Щет. уплотн-ль притвора (с держателем КПС 1458)	L = A - 0,161, м
ТП-03 / ТП-04	Термоподкладка	L = 4H+2H1+6A - 2,4, м

АЛЮМИНИЕВЫЕ ЗАКЛАДНЫЕ ДЕТАЛИ

КПС 1460-6	Закладная рамы угловая L = 6 мм	2
КПС 1460-21,5	Закладная рамы угловая L = 21,5 мм	2
КПС 1459-6	Закладная створки угловая L = 6 мм	8
КПС 1460-29,5	Закладная створки угловая L = 29,5 мм	8
КПС 1601-12,4	Закладная рамы окна угловая L = 12,4 мм	2
КПС 1601-18	Закладная рамы окна угловая L = 18 мм	2
КПС 1625-22	Закладная Т-обр. соединения L = 22 мм	6
КПС 1425-22	Закладная Т-обр. соединения L = 22 мм	6

РАЗМЕРЫ ЗАПОЛНЕНИЯ

Размер верх. стекл-та "раб." ств., S = 40 / 46 мм, ГОСТ 24866	H - B - 104	C - 144	A/2 - 193,5
Размер верх. стекл-та "лен." ств., S = 40 / 46 мм, ГОСТ 24866	H - B - 104	A-C-243	A/2 - 193,5
Размер нижн. стекл-та "раб." ств., S = 40 / 46 мм, ГОСТ 24866	B - 158	C - 144	A/2 - 193,5
Размер нижн. стек-та "лен." ств., S = 40 / 46 мм, ГОСТ 24866	B - 158	A-C-243	A/2 - 193,5
Размер стеклопакета окна, S = 40 / 46 мм, ГОСТ 24866	H1 - 51	A - 86	A - 86

СТ65

Б-Б (1:2,5)

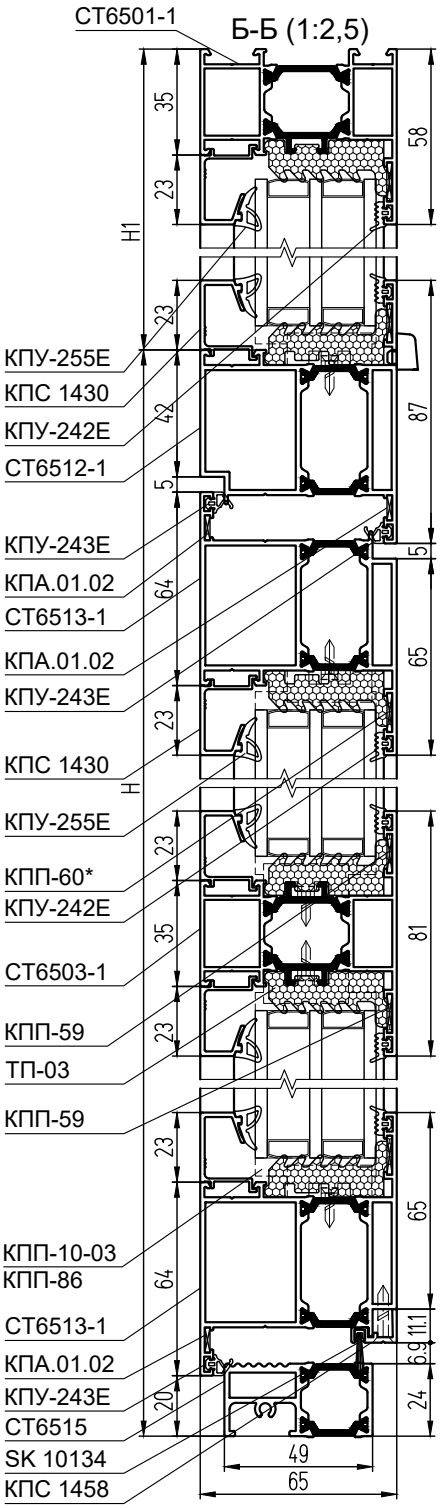

СТ65

А-А (1:3,125)

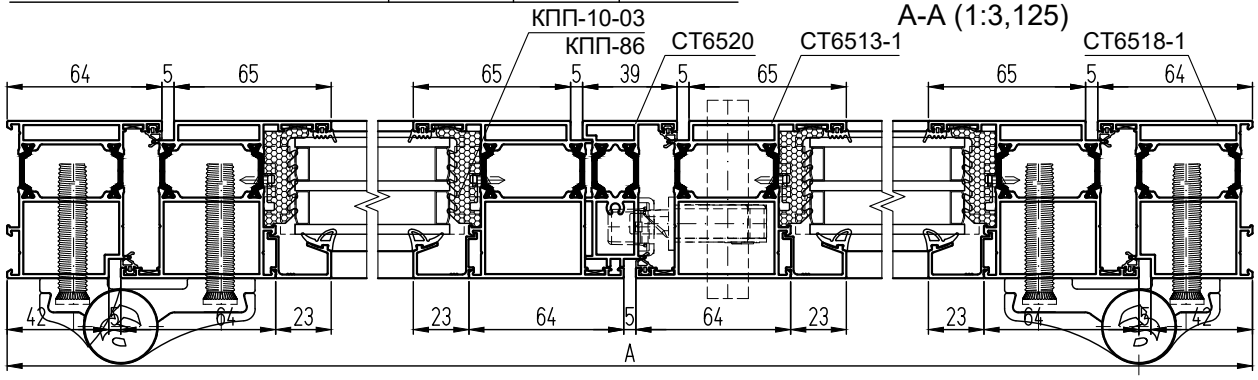

АЛЮМИНИЕВЫЕ ПРОФИЛИ

ШИФР СТ65 / СТ71	НАЗНАЧЕНИЕ	РАЗМЕР 1,5-ств.	РАЗМЕР 2-ств.	ВИД	КОЛ-ВО
СТ6518-1/СТ7118-1	Стойка рамы двери	Н			1 + 1
СТ6512-1/СТ7112-1	Перекладина рамы двери	А + 46			1
СТ6501-1/СТ7101-1	Стойка рамы окна	Н1			1 + 1
СТ6501-1/СТ7101-1	Перекладина рамы окна	А			1
СТ6513-1/СТ7113-1	Стойка створки	Н - 67			2 + 2
СТ6513-1/СТ7113-1	Перекладина "рабочей" створки	С	А/2 - 49,5		1 + 1
СТ6513-1/СТ7113-1	Перекладина "ленивой" створки	А - С - 99	А/2 - 49,5		1 + 1
СТ6503-1/СТ7103-1	Перекладина средняя "раб'. ств.	С - 128	А/2 - 177,5		1
СТ6503-1/СТ7103-1	Перекладина средняя "лен'. ств.	А - С - 227	А/2 - 177,5		1
СТ6515 / СТ7115	Порог	А - 116			1
СТ6520 / СТ7120	Штульп	Н - 115			1
КПС 1430	Штапик двери верт. верхний	Н - В - 134			4
КПС 1430	Штапик двери верт. нижний	В - 188			4
КПС 1430	Штапик гор. "рабочей" створки	С - 128	А/2 - 177,5		4
КПС 1430	Штапик гор. "ленивой" створки	А - С - 227	А/2 - 177,5		4
КПС 1430	Штапик окна вертикальный	Н1-81			2
КПС 1430	Штапик окна горизонтальный	А-70			2
КПС 1458	Держатель "рабочей" створки	С - 49	А/2 - 98,5		1
КПС 1458	Держатель "ленивой" створки	А - С - 112	А/2 - 62,5		1

КОМПЛЕКТУЮЩИЕ ИЗДЕЛИЯ

КПМ.07.01 (КПМ.08.01)	Штифт Ø5х9,5	24
КПМ.07.02 (КПМ.08.02)	Штифт Ø5х14	48
КПП-59	Выравниватель Т-обр. соединения	10
КПП-60*	Выравниватель угл - го соединения	10
КПА.01.02	Выравнивающий уголок	10
КПП-56 / КПП-51	Фиксатор порога в раму	2
КПП-57 / КПП-52	Заглушка порога левая	1
КПП-57-01 / КПП-52-01	Заглушка порога правая	1
КПП-58 / КПП-53	Держатель щеток уплотнения	4
КПП-54	Заглушка щеткодержателя левая	2
КПП-54-01	Заглушка щеткодержателя правая	2
КПП-55.1	Заглушка штульпа 1ч. левая	1
КПП-55.2	Заглушка штульпа 2ч. левая	1
КПП-55.1-0.1	Заглушка штульпа 1ч. правая	1
КПП-55.2-0.1	Заглушка штульпа 2ч. правая	1
903.0000.67.00	Петля дверная 3-хсекционная 67 мм	6
902.0000.60.01.Н	Анкерный винт для петли	36
Sb 3020.00 Е25_85	Замок с защелкой	1
Sb 5056.00 / Sb 5057.00	Проф. цилиндр 31х51 / 31х61	1
Sb 1122.00	Гарнитур нажимной	1
Sb 3016.10	Ответная планка замка	1
Sb 3008.00	Шпингалет врезной двухсторонний	1
Sb 4020.88	Тяга шпингалета	2
Sb 3012.20	Ответная планка шпингалета верхняя	1
Sb 3009.00	Ответная планка шпингалета нижняя	1
Sb 6030.00	Доводчик	1
КПП-10-03 / КПП-10-04	Подкладка под заполнение	24
КПП-86 / КПП-87	Подкладка под заполнение	24
ТП-07 / ТП-08	Подкладка под импост	6
КПУ-251	Уголок соединительный для КПУ-242Е	20
КПП-50	Крышка дренажного отверстия	3

СТ65

В-В (1:2,5)

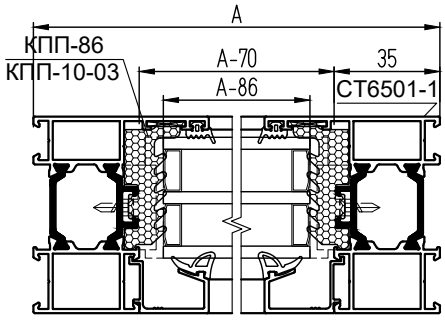

Примечание:

1. При применении порогов СТ6517, СТ7117 длину стоек полотна двери, длину штульпа, длину нижних вертикальных штапиков и высоту нижнего заполнения увеличивают на 10 мм.
2. *Вместо КПП-60 можно использовать выравнивающий уголок КПА.01.01.
3. За подбор заполнения, за его характеристики отвечают производители стекол.

СТ71

А-А (1:3,125)

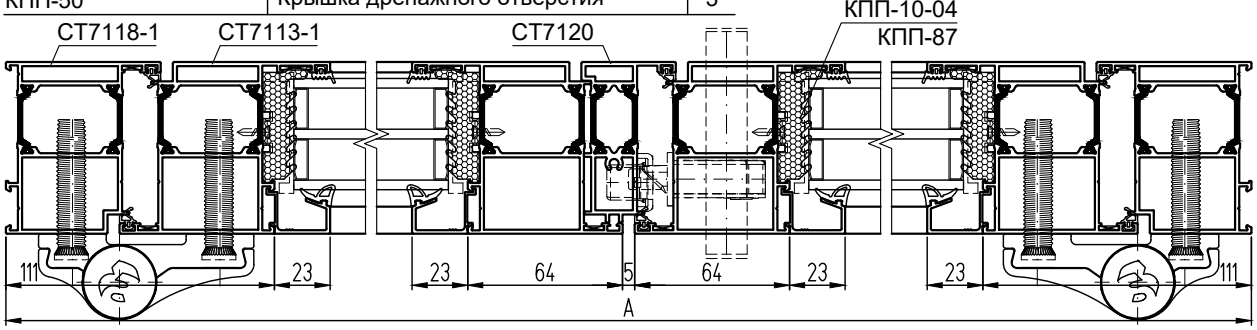

Установка тяжелого стеклопакета при помощи держателя КПС 1631-1 и двухстороннего скотча (вариант с низким порогом СТ6517/СТ7117)

Дверь с открыванием наружу

СТ65

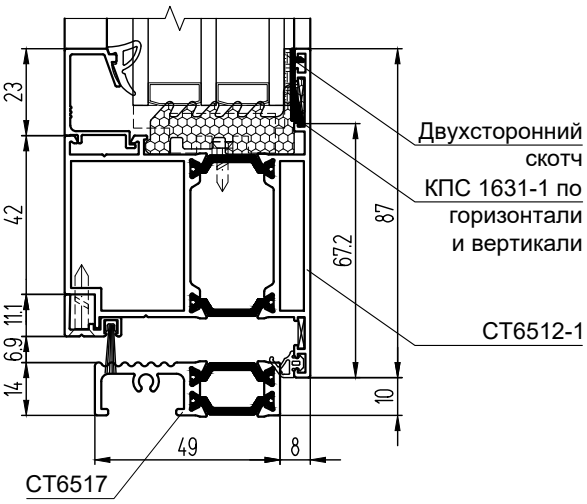

СТ71

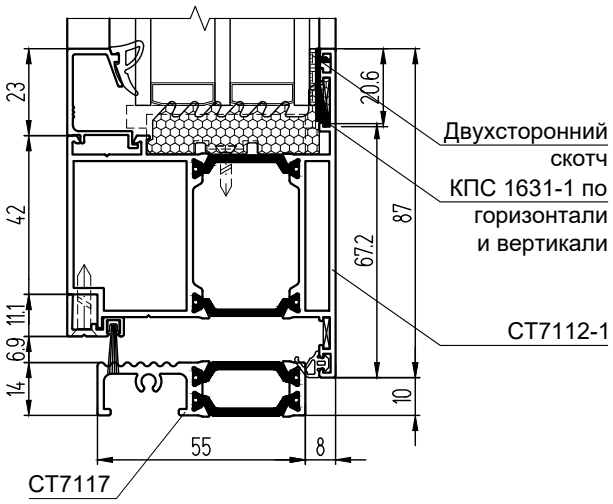

Дверь с открыванием внутрь

СТ65

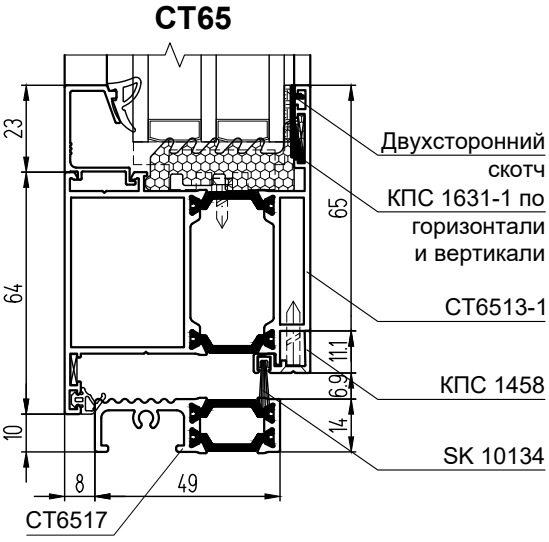

СТ71

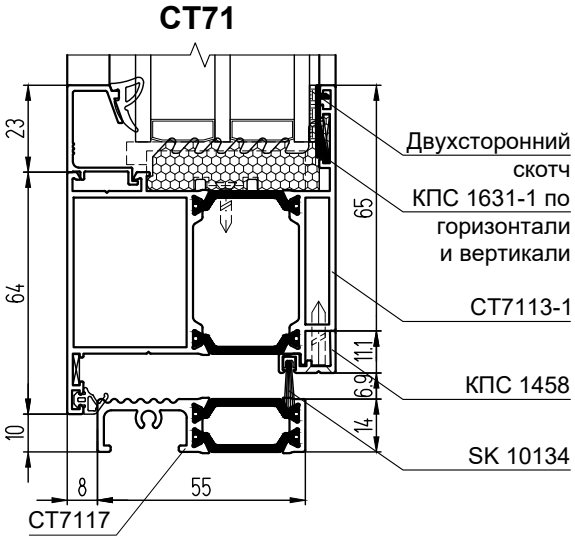

Установка порога с двухконтурным уплотнением в двери с открыванием наружу

СТ65

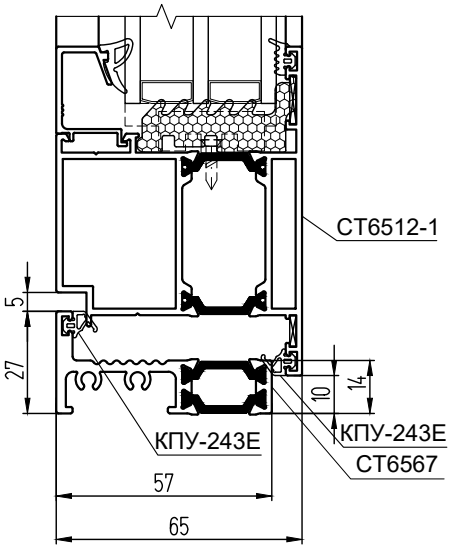

СТ71

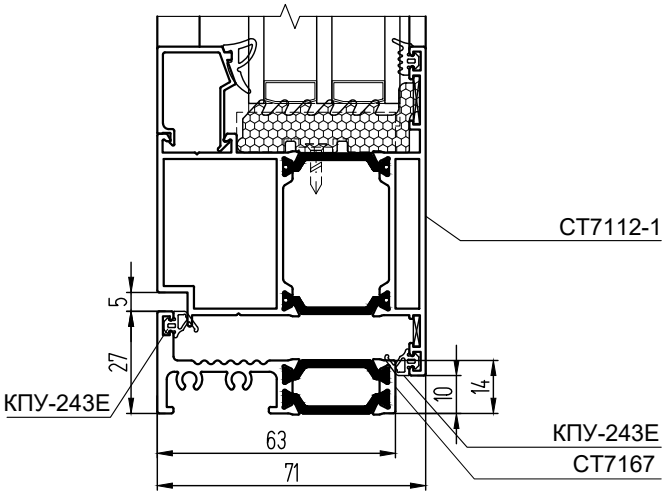

СИАЛ
ЛПЗ "СЕГАЛ"

БЕСШТУЛЬПОВЫЕ ДВЕРИ

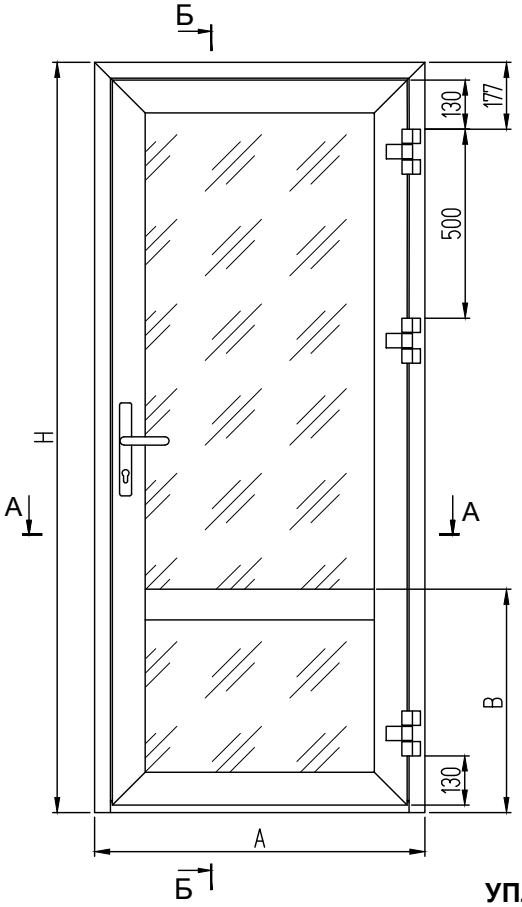

Одностворчатая бесштульповая дверь с открыванием наружу

(вид с улицы)

СТ65

Б-Б (1:2)

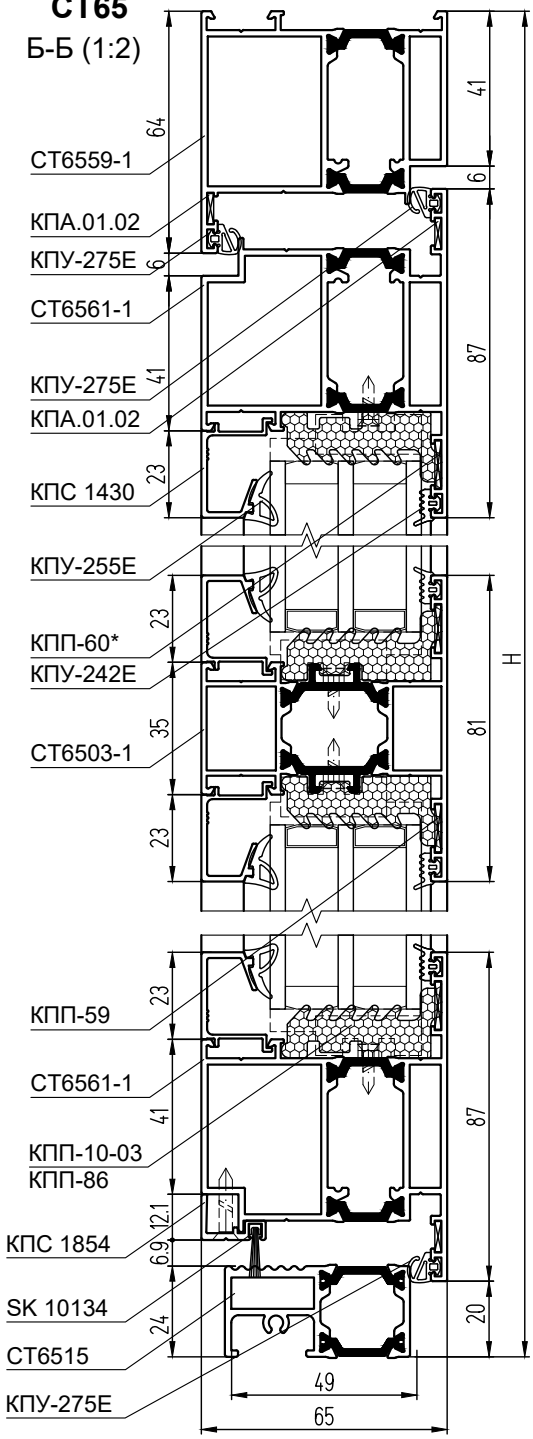

УПЛОТНИТЕЛИ

КПУ-242Е	Уплотнитель стекла	L = 2H + 4A - 1,5, м
КПУ-255Е	Уплотнитель стекла	L = 2H + 4A - 1,5, м
КПУ-275Е	Уплотнитель притвора	L = 4H + 3A - 0,54, м
SK 10134	Щет. уплотн-ль притвора (с держателем КПС 1854)	L = A - 0,145, м
ТП-03 / ТП-04	Термоподкладка	L = 2H + 4A - 1,26, м

РАЗМЕРЫ ЗАПОЛНЕНИЯ

Размер верхнего стеклопакета, S = 40 / 46 мм, ГОСТ 24866	H - B - 104	A - 238
Размер нижнего стеклопакета, S = 40 / 46 мм, ГОСТ 24866	B - 158	A - 238

Примечание:

1. При применении порогов СТ6517, СТ7117 высоту стоек полотна двери, длину нижних вертикальных штапиков и высоту нижнего заполнения увеличивают на 10 мм.
2. * Вместо КПП-60 можно использовать выравнивающий уголок КПА.01.01.
3. ** В системе СТ65 крепление порога к раме двери осуществляется классическим способом без заглушек.
4. За подбор заполнения, за его характеристики отвечают производители стекол.

СТ65

А-А (1:2)

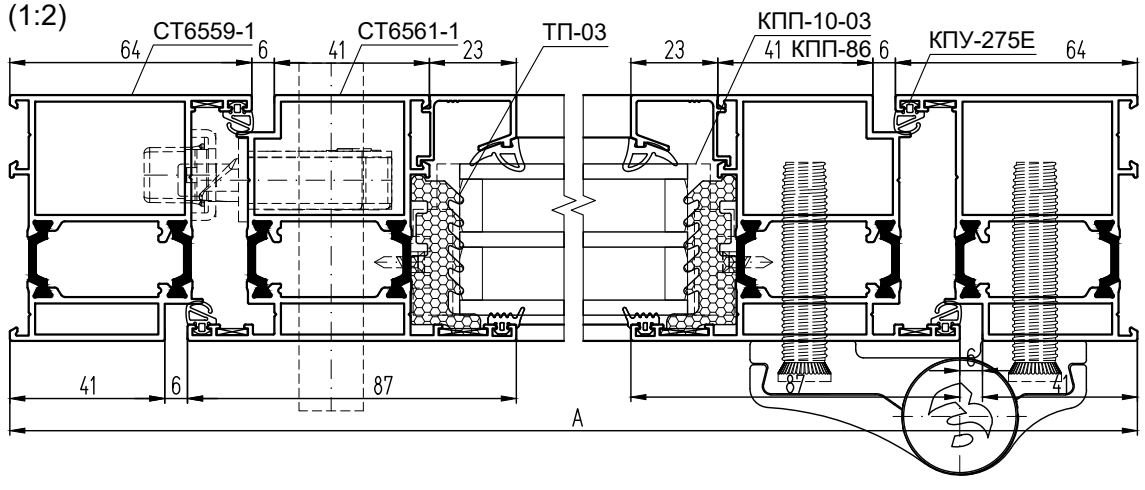

АЛЮМИНИЕВЫЕ ПРОФИЛИ

ШИФР СТ65 / СТ71	НАЗНАЧЕНИЕ	РАЗМЕР	ВИД	КОЛ-ВО
СТ6559-1/СТ7159-1	Стойка рамы	Н		1 + 1
СТ6559-1/СТ7159-1	Перекладина рамы	А		1
СТ6561-1/СТ7161-1	Стойка створки	Н - 67		1 + 1
СТ6561-1/СТ7161-1	Перекладина створки	А - 94		1 + 1
СТ6503-1/СТ7103-1	Перекладина средняя	А - 222		1
СТ6515 / СТ7115	Порог	А - 96** / А - 106		1
КПС 1430	Штапик верт. верхний	Н - В - 134		2
КПС 1430	Штапик верт. нижний	В - 188		2
КПС 1430	Штапик горизонтальный	А - 222		4
КПС 1854	Держатель	А - 145		1

АЛЮМИНИЕВЫЕ ЗАКЛАДНЫЕ ДЕТАЛИ

КПС 1885-7,8	Закладная рамы, створки угловая L = 7,8 мм	6
КПС 1460-29,5	Закладная рамы угловая L = 29,5 мм	2
КПС 1460-19,8	Закладная створки угловая L = 19,8 мм	4
КПС 1625-22	Закладная Т-обр. соединения L = 22 мм	2
КПС 1425-22	Закладная Т-обр. соединения L = 22 мм	2

КОМПЛЕКТУЮЩИЕ ИЗДЕЛИЯ

КПМ.07.01 (КПМ.08.01)	Штифт Ø5х9,5	8
КПМ.07.02 (КПМ.08.02)	Штифт Ø5х14	24
КПП-59	Выравниватель Т-обр. соединения	4
КПП-60*	Выравниватель углового соединения	4
КПА.01.02	Выравнивающий уголок	6
----** / КПП-92	Заглушка порога	2
КПП-90 + КПП-90-1	Комплект заглушек щеткодержателя	1
Sb 2108.00	Комплект накладных петель	3
Sb 3020.00 E25_85 / Sb 3024.00 E25_92	Замок с защелкой	1
Sb 5056.00 / Sb 5057.00	Проф. цилиндр 31х51 / 31х61	1
Sb 1132.20	Ручка нажимная	1
Sb 1131.04	Накладка декоративная	2
Sb 3093.30/P	Ответная планка замка	1
КПП-10-03 / КПП-10-04	Подкладка под заполнение	10
КПП-86 / КПП-87	Подкладка под заполнение	10
ТП-07 / ТП-08	Подкладка под импост	2
КПУ-251	Уголок соединительный для КПУ-242Е	8

СТ71

Б-Б (1:2)

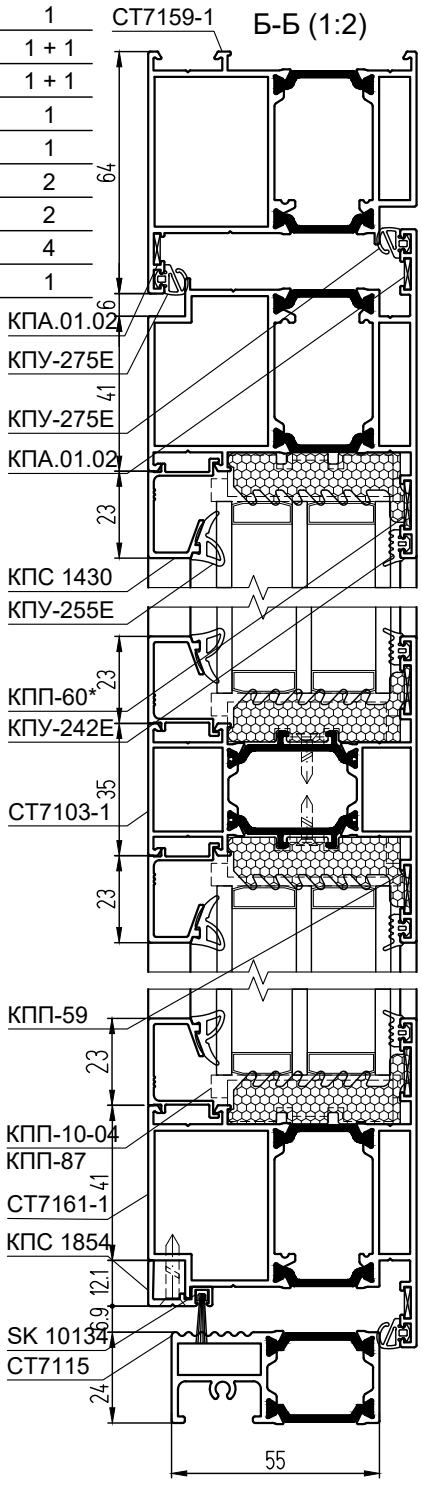

СТ71

А-А (1:2)

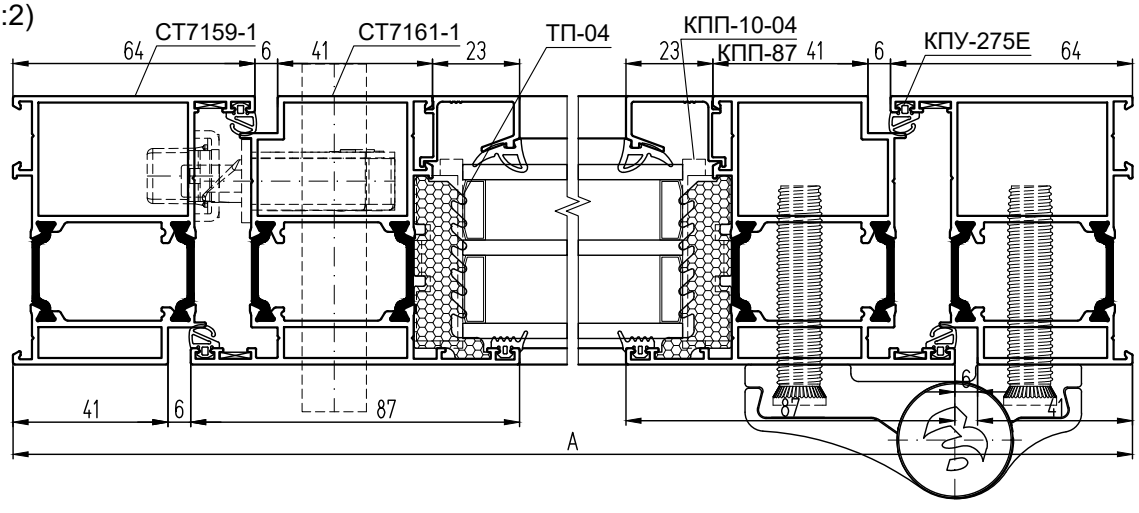

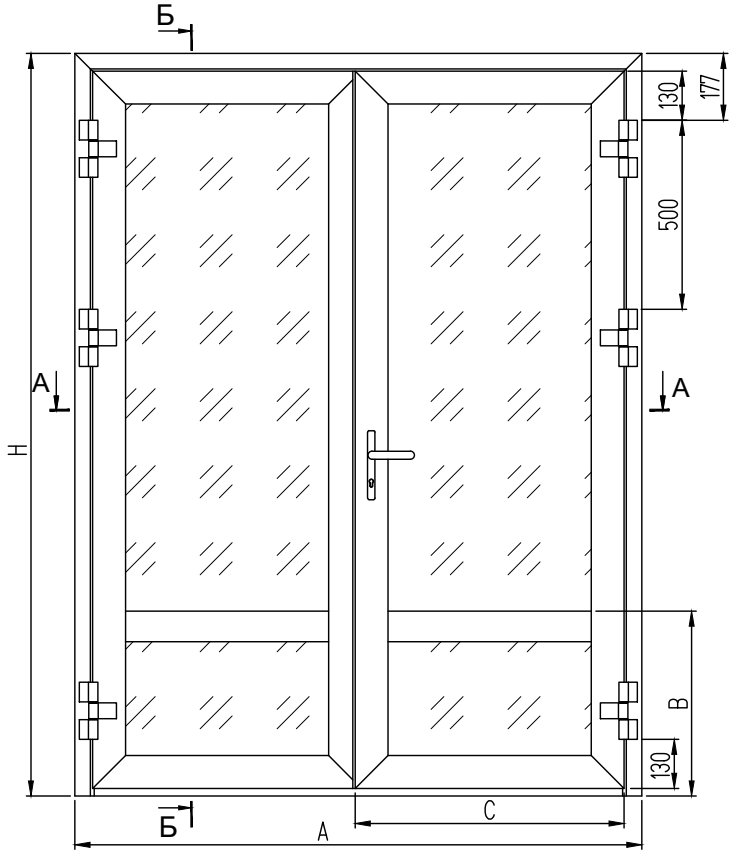

Двухстворчатая бесштульповая дверь с открыванием наружу

(вид с улицы)

СТ65

Б-Б (1:2)

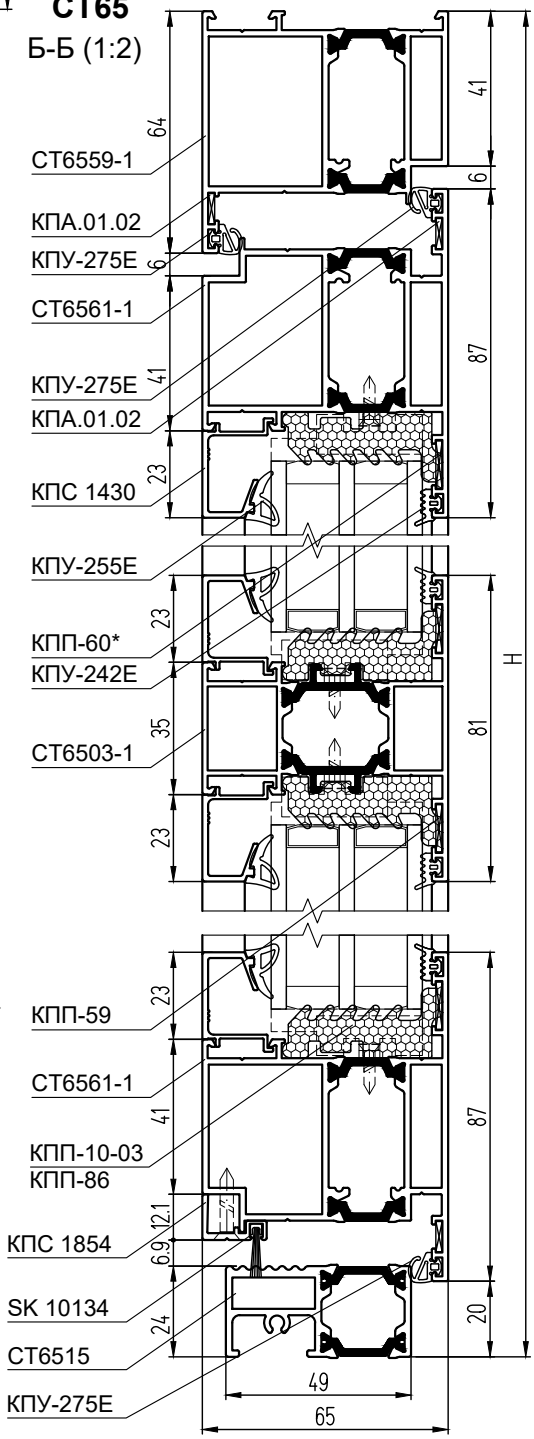

УПЛОТНИТЕЛИ

КПУ-242Е	Уплотнитель стекла	L = 4Н + 4А - 2,69, м
КПУ-255Е	Уплотнитель стекла	L = 4Н + 4А - 2,69, м
КПУ-275Е	Уплотнитель притвора	L = 6Н + 3А - 0,68, м
SK 10134	Щет. уплотн-ль притвора (с держателем КПС 1854)	L = А - 0,158, м
ТП-03 / ТП-04	Термоподкладка	L = 4Н + 4А - 2,18, м

АЛЮМИНИЕВЫЕ ЗАКЛАДНЫЕ ДЕТАЛИ

КПС 1885-7,8	Закладная рамы, створки угловая L = 7,8 мм	10
КПС 1460-29,5	Закладная рамы угловая L = 29,5 мм	2
КПС 1460-19,8	Закладная створки угловая L = 19,8 мм	8
КПС 1625-22	Закладная Т-обр. соединения L = 22 мм	4
КПС 1425-22	Закладная Т-обр. соединения L = 22 мм	4

Примечание:

1. При применении порогов СТ6517, СТ7117 высоту стоек полотна двери, длину нижних вертикальных штапиков и высоту нижнего заполнения увеличивают на 10 мм.
2. * Вместо КПП-60 можно использовать выравнивающий уголок КПА.01.01.
3. ** В системе СТ65 крепление порога к раме двери осуществляется классическим способом без заглушек.
4. *** Для двери правого открывания применяется заглушка КПП-91 из комплекта, для двери левого открывания - заглушка КПП-91-1.
5. **** Для двери правого открывания применяются заглушки КПП-89 (2 шт.) верхние и КПП-89-1 нижние (1 шт.), для двери левого открывания наоборот.
6. За подбор заполнения, за его характеристики отвечают производители стекол.

СТ65

А-А (1:3,125)

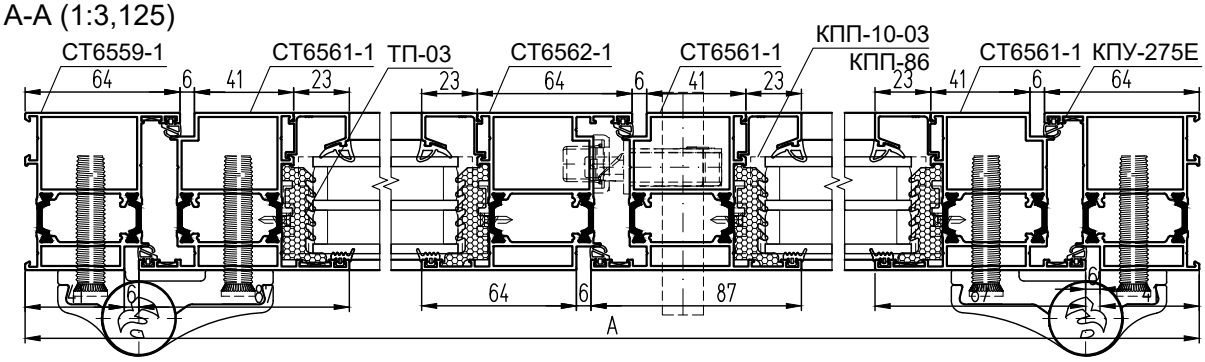

АЛЮМИНИЕВЫЕ ПРОФИЛИ

ШИФР СТ65 / СТ71	НАЗНАЧЕНИЕ	РАЗМЕР 1,5-ств.	РАЗМЕР 2-ств.	ВИД	КОЛ-ВО
СТ6559-1/СТ7159-1	Стойка рамы	Н			1 + 1
СТ6559-1/СТ7159-1	Перекладина рамы	А			1
СТ6562-1/СТ7162-1	Стойка створки (заготовка)	Н - 67			1
СТ6561-1/СТ7161-1	Стойка створки	Н - 67			1
СТ6561-1/СТ7161-1	Стойка створки	Н - 67			1 + 1
СТ6561-1/СТ7161-1	Перекладина "рабочей" створки	С	А/2 - 38,5		1 + 1
СТ6561-1/СТ7161-1	Перекладина "лен" ств-ки (заготов.)	А - С - 77	А/2 - 38,5		1 + 1
СТ6503-1/СТ7103-1	Перекладина средняя "раб'. ств.	С - 128	А/2 - 166,5		1
СТ6503-1/СТ7103-1	Перекладина средняя "лен'. ств.	А - С - 205	А/2 - 166,5		1
СТ6515 / СТ7115	Порог	А - 96** / А - 106			1
КПС 1430	Штапик вертикальный верхний	Н - В - 134			4
КПС 1430	Штапик вертикальный нижний	В - 188			4
КПС 1430	Штапик гор. "рабочей" створки	С - 128	А/2 - 166,5		4
КПС 1430	Штапик гор. "ленивой" створки	А - С - 205	А/2 - 166,5		4
КПС 1854	Держатель "рабочей" створки	С - 51	А/2 - 89,5		1
КПС 1854	Держатель "ленивой" створки	А - С - 118,5	А/2 - 80		1

РАЗМЕРЫ ЗАПОЛНЕНИЯ

Размер верх. стекл-та "раб." ств., S = 40 / 46 мм, ГОСТ 24866	Н - В - 104	С - 144	А/2 - 182,5
Размер верх. стекл-та "лен." ств., S = 40 / 46 мм, ГОСТ 24866	Н - В - 104	А-С-221	А/2 - 182,5
Размер нижн. стекл-та "раб." ств., S = 40 / 46 мм, ГОСТ 24866	В - 158	С - 144	А/2 - 182,5
Размер нижн. стек-та "лен." ств., S = 40 / 46 мм, ГОСТ 24866	В - 158	А-С-221	А/2 - 182,5

КОМПЛЕКТУЮЩИЕ ИЗДЕЛИЯ

КПМ.07.01 (КПМ.08.01)	Штифт Ø5х9,5	16
КПМ.07.02 (КПМ.08.02)	Штифт Ø5х14	40
КПП-59	Выравниватель Т-обр. соединения	8
КПП-60*	Выравниватель угл - го соединения	8
КПА.01.02	Выравнивающий уголок	8
----** / КПП-92	Заглушка порога	2
КПП-89 + КПП-89-1 ****	Комплект заглушек на "ленивую" створку	2
КПП-90 + КПП-90-1	Комплект заглушек щеткодержателя	2
КПП-91 + КПП-91-1 ***	Ком-кт загл-ек щеткодержателя "лен." створ.	1
Sb 2108.00	Комплект накладных петель	6
Sb 3020.00 E25_85 / Sb 3024.00 E25_92	Замок с защелкой	1
Sb 5056.00 / Sb 5057.00	Проф. цилиндр 31х51 / 31х61	1
Sb 1071.00 / Sb 1070.00	Гарнитур нажимной	2
Sb 3093.30P	Ответная планка замка	1
Sb 3060.00	Шпингалет Catia V5 Step Exchange	2
Sb 3014.10	Запор шпингалета	2
КПП-10-03 / КПП-10-04	Подкладка под заполнение	20
КПП-86 / КПП-87	Подкладка под заполнение	20
ТП-07 / ТП-08	Подкладка под импост	4
КПУ-251	Уголок соединительный для КПУ-242Е	16

СТ71

Б-Б (1:2,5)

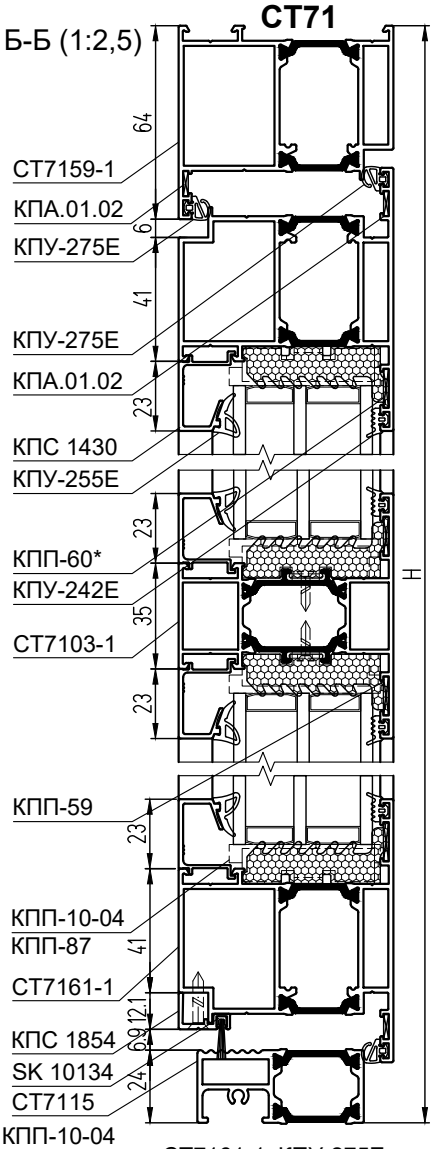

СТ71

А-А (1:3,125)

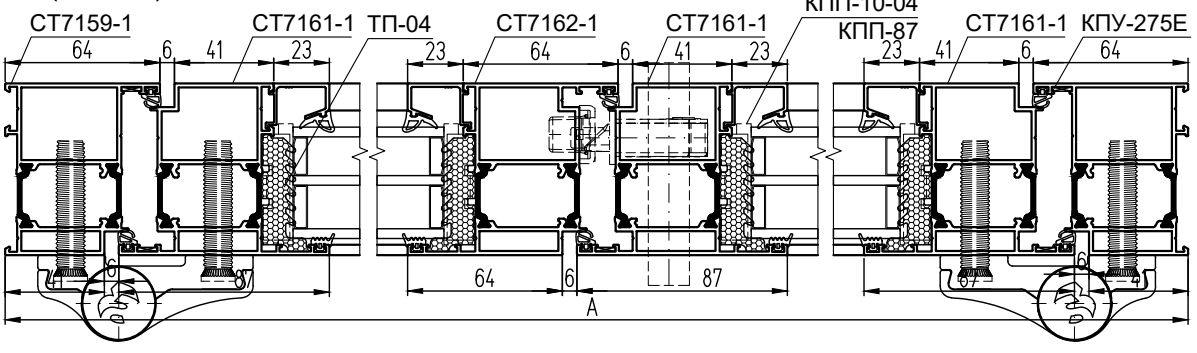

Одностворчатая бесштульповая дверь с открыванием наружу с высоким цоколем

(вид с улицы)

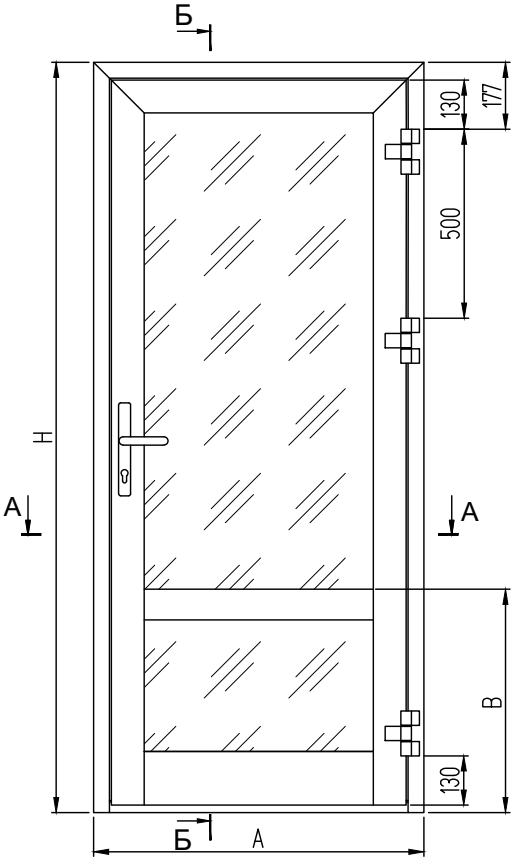

РАЗМЕРЫ ЗАПОЛНЕНИЯ

Размер верхнего стеклопакета, S = 46 мм, ГОСТ 24866	H - B - 104	A - 238
Размер нижнего стеклопакета, S = 46 мм, ГОСТ 24866	B - 213	A - 238

АЛЮМИНИЕВЫЕ ЗАКЛАДНЫЕ ДЕТАЛИ

КПС 1885-7,8	Закладная рамы, створки угловая L = 7,8 мм	4
КПС 1460-29,5	Закладная рамы угловая L = 29,5 мм	2
КПС 1460-19,8	Закладная створки угловая L = 19,8 мм	2
КПС 1625-22	Закладная Т-обр. соединения в испост L = 22 мм	2
КПС 1425-22	Закладная Т-обр. соединения в импост L = 22 мм	2
КПС 1742-22	Закладная Т-обр. соединения в цоколь L = 22 мм	4
КПС 1743-22	Закладная Т-обр. соединения в цоколь L = 22 мм	4

УПЛОТНИТЕЛИ

КПУ-242Е	Уплотнитель стекла	L = 2H + 4A - 1,61, м
КПУ-255Е	Уплотнитель стекла	L = 2H + 4A - 1,61, м
КПУ-275Е	Уплотнитель притвора	L = 4H + 3A - 0,54, м
SK 10134	Щет. уплотн-ль притвора	L = A - 0,128, м
ТП-04	Термоподкладка	L = 2H + 4A - 1,37, м

Дверь с высоким цоколем СТ7145-1 и низким порогом СТ7117

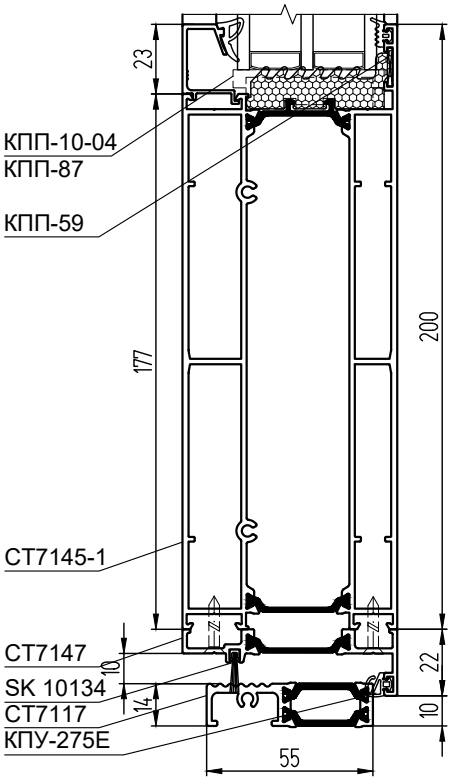

СТ71

А-А (1:2)

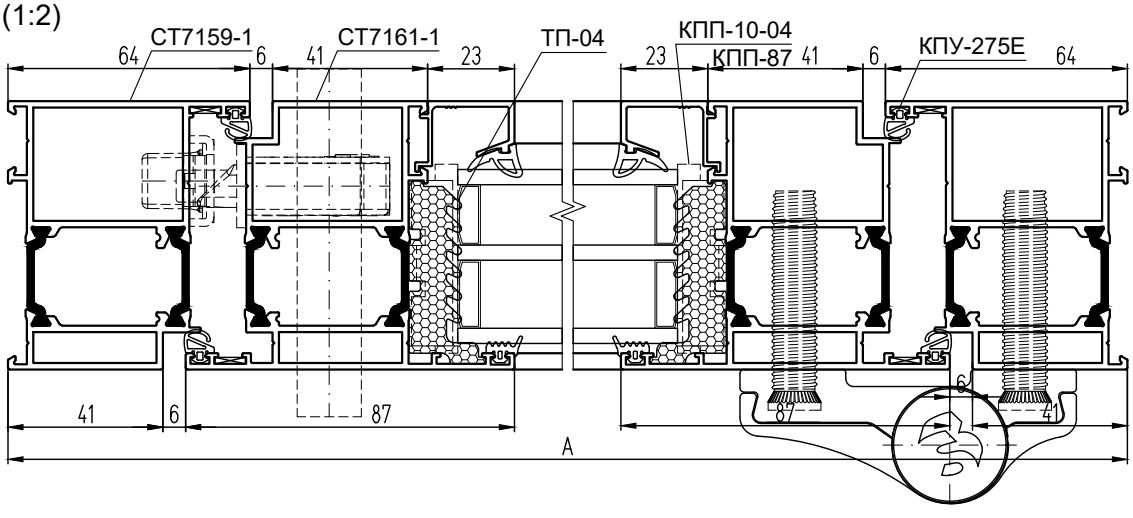

АЛЮМИНИЕВЫЕ ПРОФИЛИ

ШИФР СТ71	НАЗНАЧЕНИЕ	РАЗМЕР	ВИД	КОЛ-ВО
СТ7159-1	Стойка рамы	Н		1 + 1
СТ7159-1	Перекладина рамы	А		1
СТ7161-1	Стойка створки	Н - 89		1 + 1
СТ7161-1	Перекладина створки	А - 94		1
СТ7148-1	Перекладина средняя	А - 222		1
СТ7146-1	Цоколь	А - 222		1
СТ7115	Порог	А - 106		1
КПС 1430	Штапик верт. верхний	Н - В - 134		2
КПС 1430	Штапик верт. нижний	В - 243		2
КПС 1430	Штапик горизонтальный	А - 222		4
СТ7147	Притвор цоколя	А - 145		1

КОМПЛЕКТУЮЩИЕ ИЗДЕЛИЯ

КПМ.07.01 (КПМ.08.01)	Штифт Ø5х9,5	8
КПМ.07.02 (КПМ.08.02)	Штифт Ø5х14	24
КПП-59	Выравниватель Т-обр. соединения	6
КПП-60*	Выравниватель углового соединения	2
КПА.01.02	Выравнивающий уголок	4
КПП-92	Заглушка порога	2
КПП-93 + КПП-93-1	Комплект заглушек притвора цоколя	1
Sb 2108.00	Комплект накладных петель	3
Sb 3024.00 E25_92	Замок с защелкой	1
Sb 5057.00	Проф. цилиндр 31х51 / 31х61	1
Sb 1132.20	Ручка нажимная	1
Sb 1131.04	Накладка декоративная	2
Sb 3093.30/P	Ответная планка замка	1
КПП-10-04	Подкладка под заполнение	10
КПП-87	Подкладка под заполнение	10
ТП-08	Подкладка под импост	2
КПУ-251	Уголок соединительный для КПУ-242Е	8

Примечание:
1. При применении порогов СТ7117 высоту стоек полотна двери, длину нижних вертикальных штапиков и высоту нижнего заполнения увеличивают на 10 мм.
2. При применении цоколя СТ7145-1 длину нижних вертикальных штапиков и высоту нижнего заполнения уменьшают на 80 мм.
3. * Вместо КПП-60 можно использовать выравнивающий уголок КПА.01.01.
4. Среднюю перекладину СТ7148-1 и цоколи можно крепить к створке двери с помощью винтов без использования Т-образных закладных.
5. За подбор заполнения, за его характеристики отвечают производители стекол.

СТ71
Б-Б (1:2)

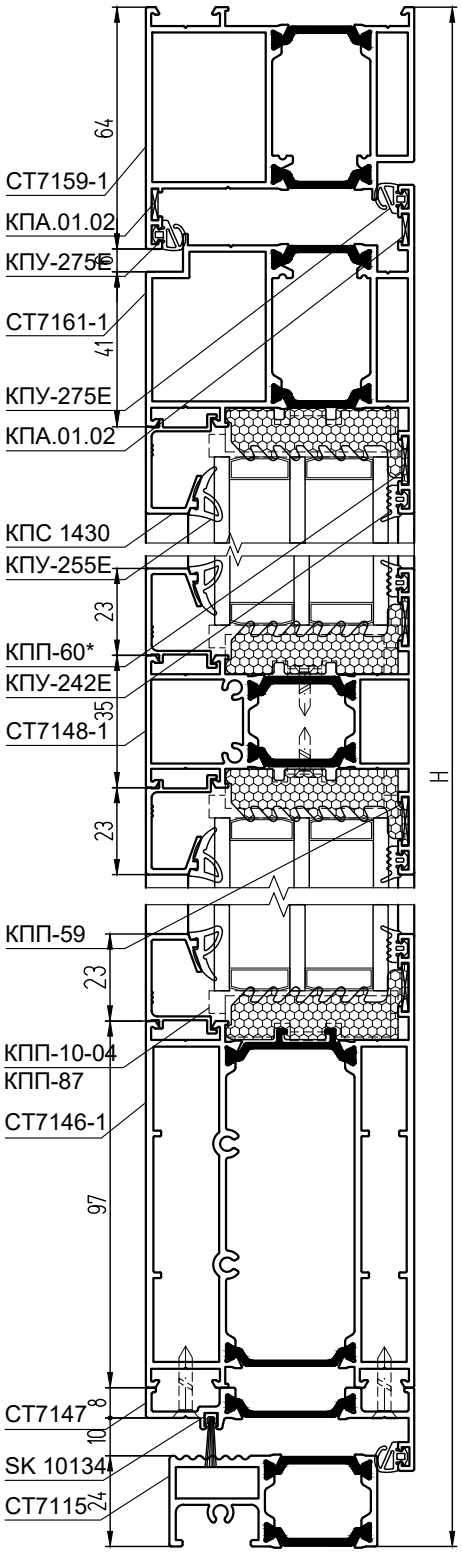

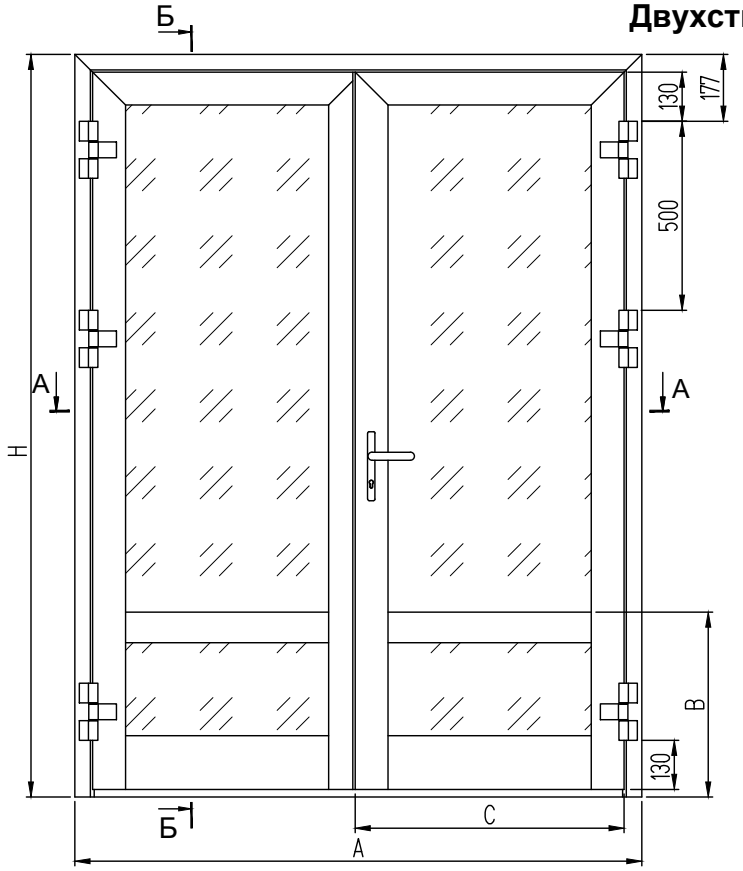

Двухстворчатая бесштульповая дверь с открыванием наружу с высоким цоколем (вид с улицы)

СТ71

Б-Б (1:2)

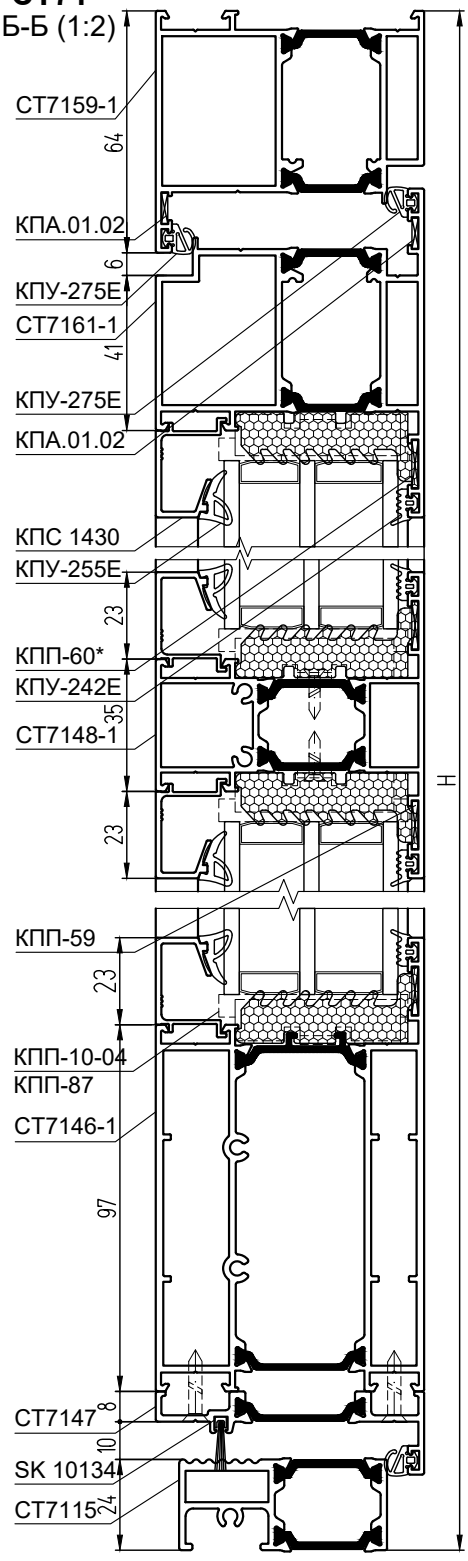

АЛЮМИНИЕВЫЕ ЗАКЛАДНЫЕ ДЕТАЛИ

КПС 1885-7,8	Закладная рамы, створки угловая L = 7,8 мм	6
КПС 1460-29,5	Закладная рамы угловая L = 29,5 мм	2
КПС 1460-19,8	Закладная створки угловая L = 19,8 мм	4
КПС 1625-22	Закладная Т-обр. соединения в импост L = 22 мм	4
КПС 1425-22	Закладная Т-обр. соединения в импост L = 22 мм	4
КПС 1742-22	Закладная Т-обр. соединения в цоколь L = 22 мм	8
КПС 1743-22	Закладная Т-обр. соединения в цоколь L = 22 мм	8

Примечание:

1. При применении порогов СТ7117 высоту стоек полотна двери, длину нижних вертикальных штапиков и высоту нижнего заполнения увеличивают на 10 мм.
2. * Вместо КПП-60 можно использовать выравнивающий уголок КПА.01.01.
3. При применении цоколя СТ7145-1 длину нижних вертикальных штапиков и высоту нижнего заполнения уменьшают на 80 мм.
4. Среднюю перекладину СТ7148-1 и цоколи можно крепить к створке двери с помощью винтов без использования Т-образных закладных.
5. ** Для двери правого открывания применяется заглушка КПП-89 (2 шт.), для двери левого открывания КПП-89-1 (2шт.).
6. *** Для двери правого открывания применяется заглушка КПП-94 из комплекта, для двери левого открывания - заглушка КПП-94-1.
7. За подбор заполнения, за его характеристики отвечают производители стекол.

СТ71

А-А (1:3,125)

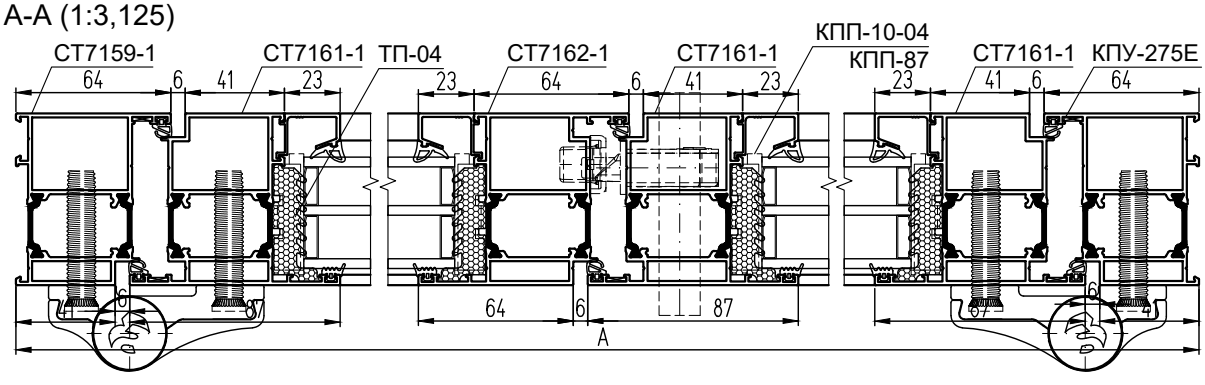

АЛЮМИНИЕВЫЕ ПРОФИЛИ

ШИФР СТ71	НАЗНАЧЕНИЕ	РАЗМЕР		ВИД	КОЛ-ВО
		1,5-ств.	2-ств.		
СТ7159-1	Стойка рамы	Н			1 + 1
СТ7159-1	Перекладина рамы	А			1
СТ7162-1	Стойка створки (заготовка)	Н - 89			1
СТ7161-1	Стойка створки	Н - 89			1
СТ7161-1	Стойка створки	Н - 89			1 + 1
СТ7161-1	Перекладина "рабочей" створки	С	А/2 - 38,5		1
СТ7161-1	Перекладина "лен" ств-ки (заготов.)	А - С - 77	А/2 - 38,5		1
СТ7148-1	Перекладина средняя "раб'. ств.	С - 128	А/2 - 166,5		1
СТ7148-1	Перекладина средняя "лен'. ств.	А - С - 205	А/2 - 166,5		1
СТ7146-1	Цоколь "рабочей" створки	С - 128	А/2 - 166,5		1
СТ7146-1	Цоколь "ленивой" створки	А - С - 205	А/2 - 166,5		1
СТ7115	Порог	А - 106			1
КПС 1430	Штапик вертикальный верхний	Н - В - 134			4
КПС 1430	Штапик вертикальный нижний	В - 243			4
КПС 1430	Штапик гор. "рабочей" створки	С - 128	А/2 - 166,5		4
КПС 1430	Штапик гор. "ленивой" створки	А - С - 205	А/2 - 166,5		4
СТ7147	Притвор цоколя "рабочей" створки	С - 51	А/2 - 89,5		1
СТ7147	Притвор цоколя "ленивой" створки	А - С - 128	А/2 - 89,5		1

РАЗМЕРЫ ЗАПОЛНЕНИЯ

Размер верх. стекл-та "раб." ств., S = 46 мм, ГОСТ 24866	Н - В - 104	С - 144	А/2 - 182,5
Размер верх. стекл-та "лен." ств., S = 46 мм, ГОСТ 24866	Н - В - 104	А-С-221	А/2 - 182,5
Размер нижн. стекл-та "раб." ств., S = 46 мм, ГОСТ 24866	В - 213	С - 144	А/2 - 182,5
Размер нижн. стек-та "лен." ств., S = 46 мм, ГОСТ 24866	В - 213	А-С-221	А/2 - 182,5

КОМПЛЕКТУЮЩИЕ ИЗДЕЛИЯ

КПМ.07.01 (КПМ.08.01)	Штифт Ø5х9,5	16
КПМ.07.02 (КПМ.08.02)	Штифт Ø5х14	40
КПП-59	Выравниватель Т-обр. соединения	12
КПП-60*	Выравниватель угл - го соединения	4
КПА.01.02	Выравнивающий уголок	5
КПП-92	Заглушка порога	2
КПП-89 + КПП-89-1 **	Комплект заглушек на "ленивую" створку	2
КПП-93 + КПП-93-1	Комплект заглушек притвора цоколя	2
КПП-94 + КПП-94-1 ***	Комплект заг-шек притвора цок-я "лен."ств.	1
Sb 2108.00	Комплект накладных петель	6
Sb 3024.00 E25_92	Замок с защелкой	1
Sb 5057.00	Проф. цилиндр 31х51 / 31х61	1
Sb 1070.00	Гарнитур нажимной	2
Sb 3093.30P	Ответная планка замка	1
Sb 3060.00	Шпингалет Catia V5 Step Exchange	2
Sb 3014.10	Запор шпингалета	2
КПП-10-04	Подкладка под заполнение	20
КПП-87	Подкладка под заполнение	20
ТП-08	Подкладка под импост	4
КПУ-251	Уголок соединительный для КПУ-242Е	16

УПЛОТНИТЕЛИ

КПУ-242Е	Уплотнитель стекла	L = 4Н + 4А - 2,91, м
КПУ-255Е	Уплотнитель стекла	L = 4Н + 4А - 2,91, м
КПУ-275Е	Уплотнитель притвора	L = 6Н + 3А - 0,68, м
SK 10134	Щет. уплотн-ль притвора	L = А - 0,145, м
ТП-04	Термоподкладка	L = 4Н + 4А - 2,4, м

Дверь с высоким цоколем СТ7145-1 и низким порогом СТ7117

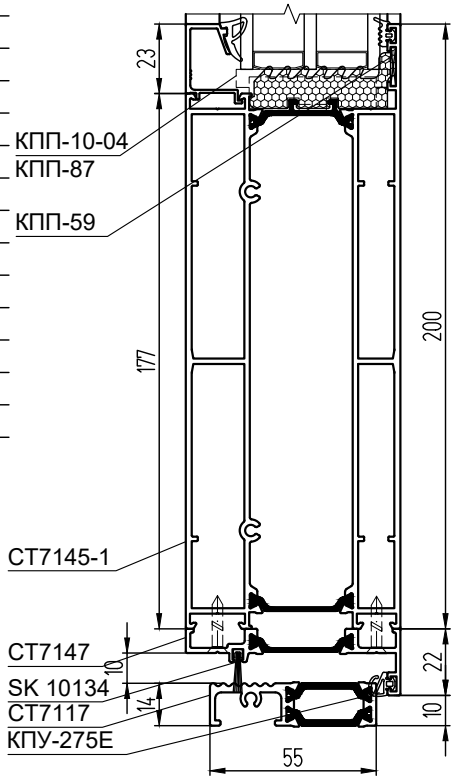

СИАЛ
ЛПЗ "СЕГАЛ"

ВИТРАЖИ

Соединение рам с помощью профиля СТ6508/СТ7108

СТ65

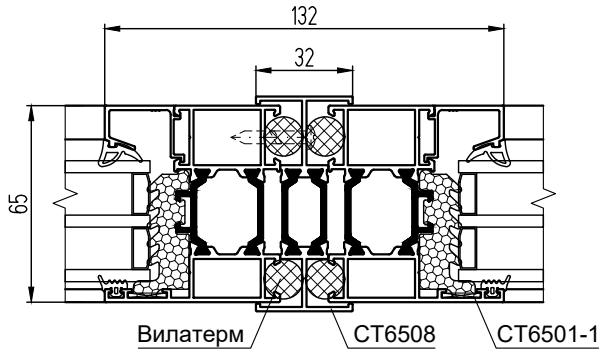

СТ71

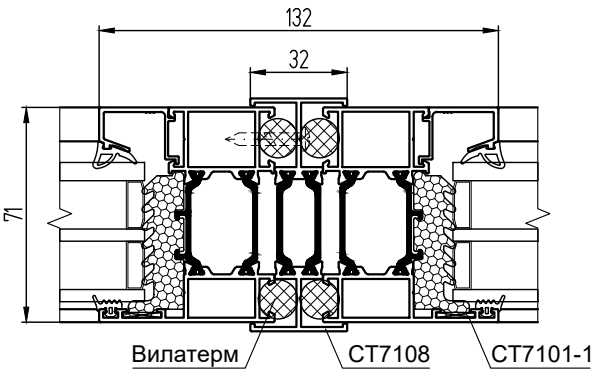

СТ65

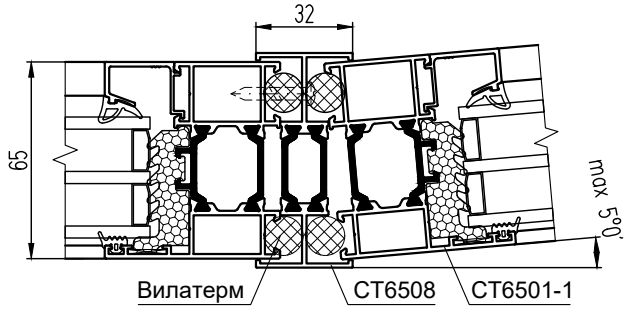

СТ71

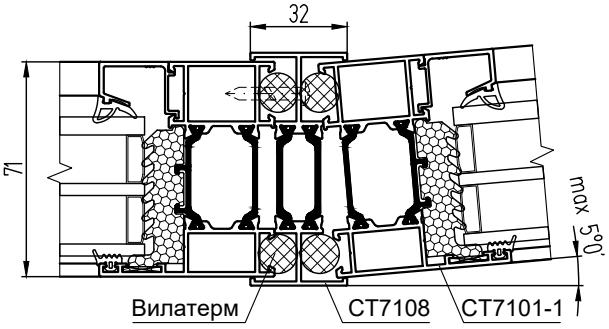

Соединение рам с помощью профиля КПС 1521

СТ65

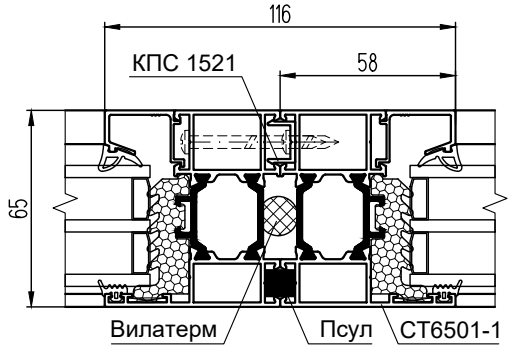

СТ71

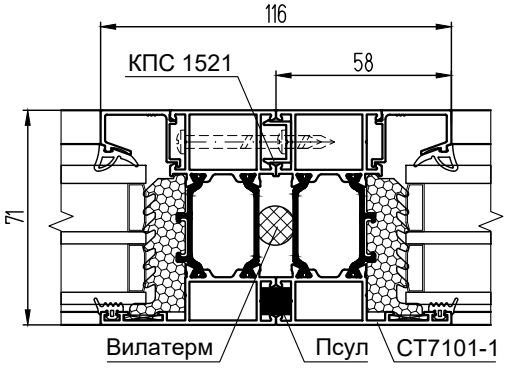

СТ71У

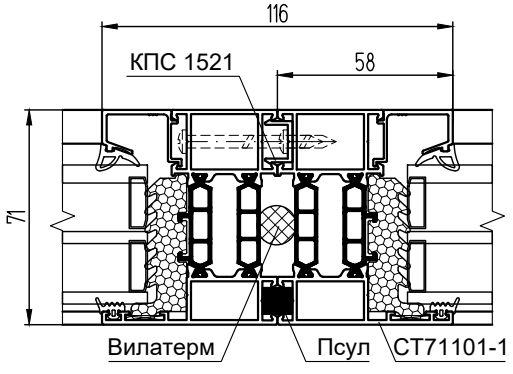

Внешний и внутренний поворот на угол 90°

СТ65

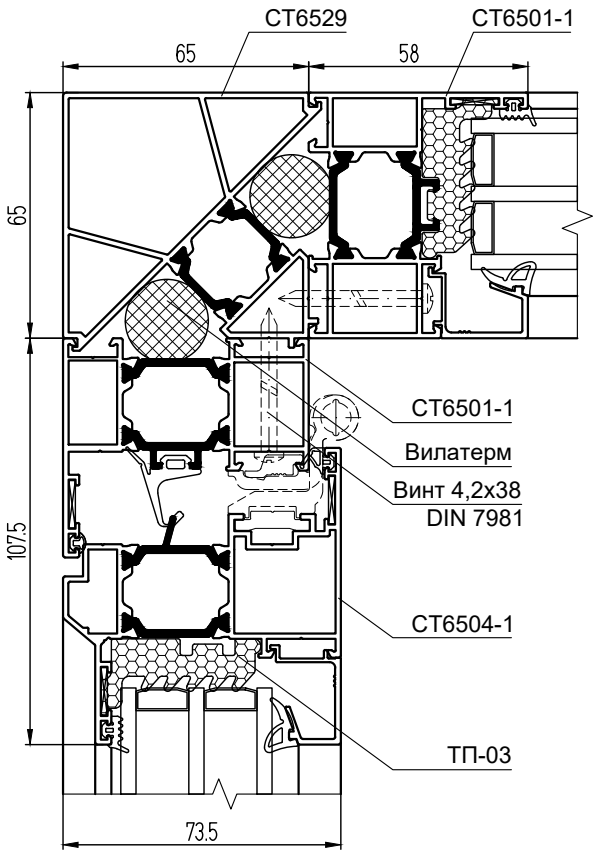

СТ71

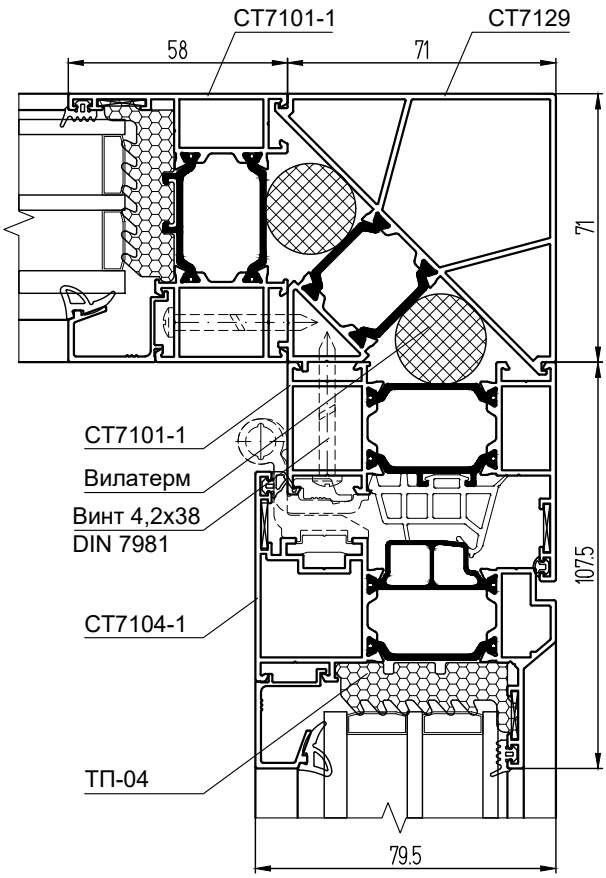

СТ65

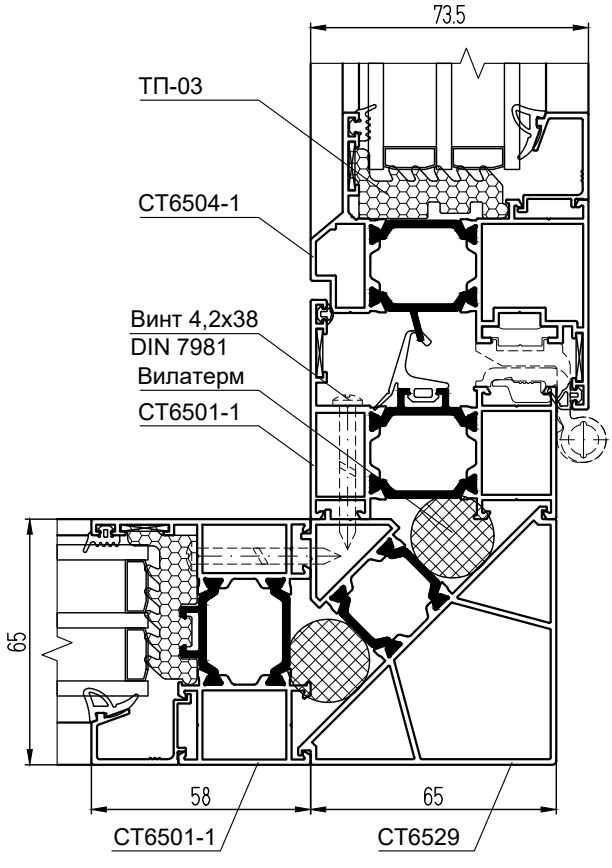

СТ71

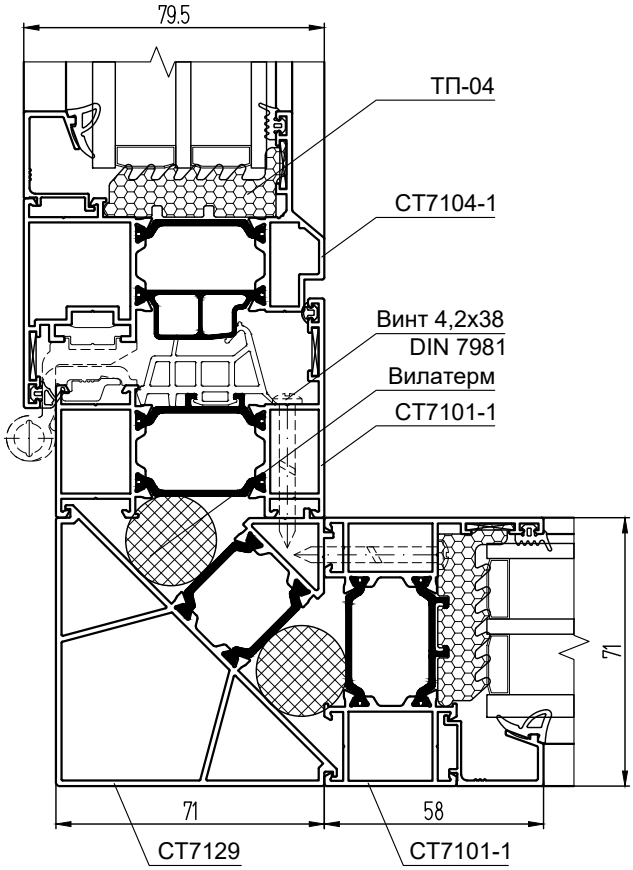

Внешний и внутренний поворот на произвольный угол

СТ65

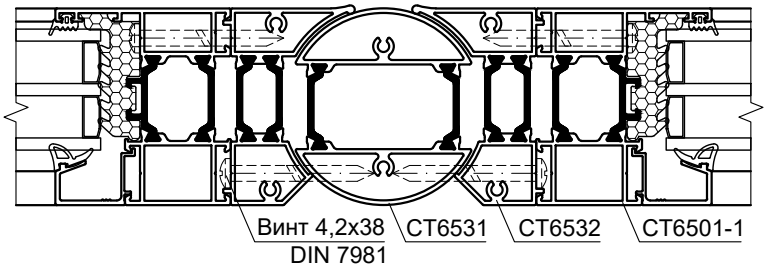

СТ71

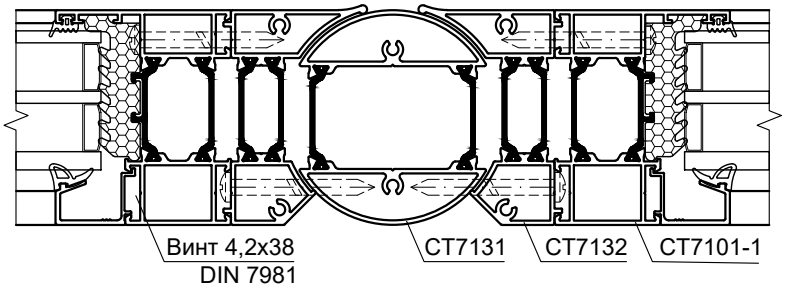

СТ65

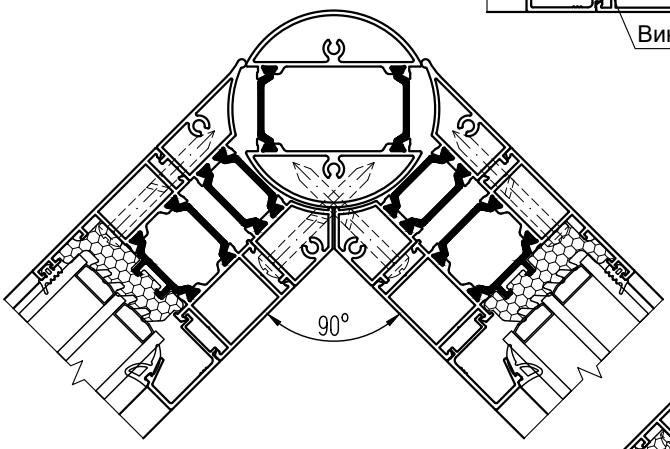

СТ71

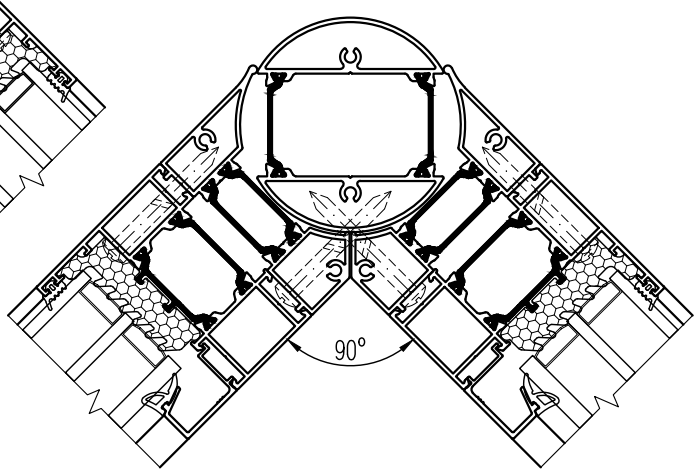

СТ65

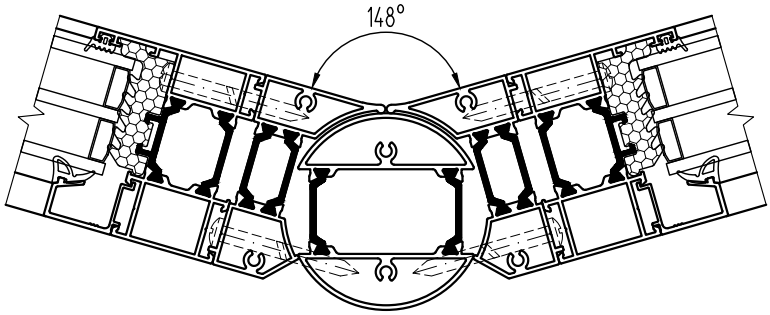

СТ71

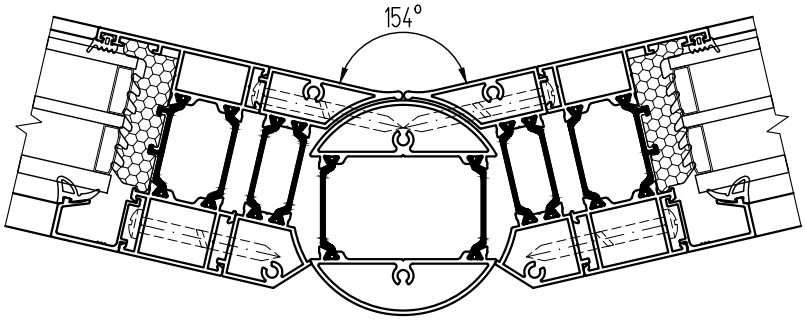

Установка створки в витраж **Установка смежных створок**

СТ65

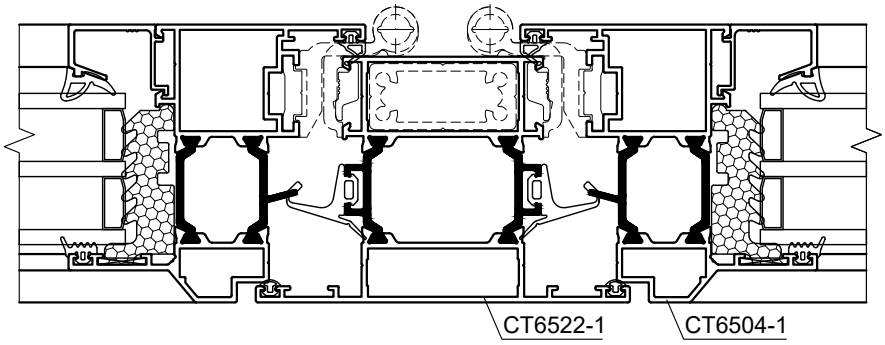

СТ65

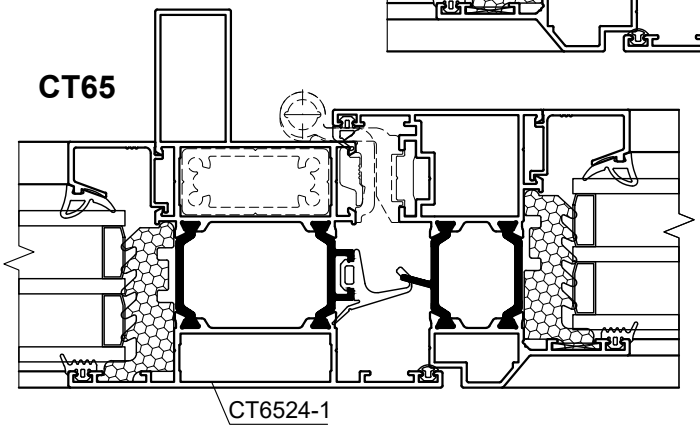

СТ71

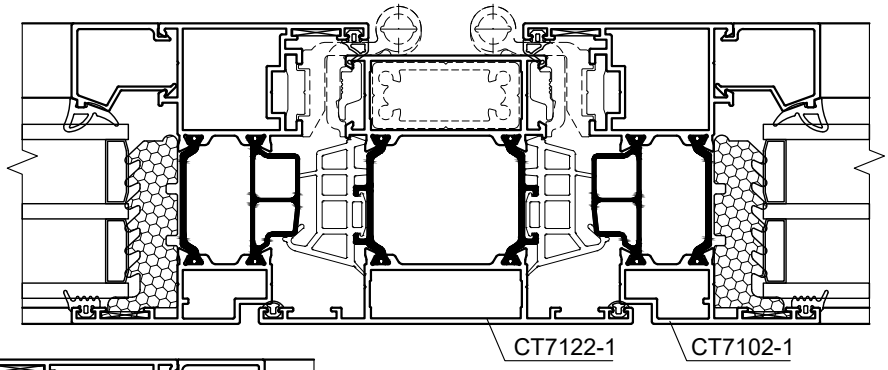

СТ71

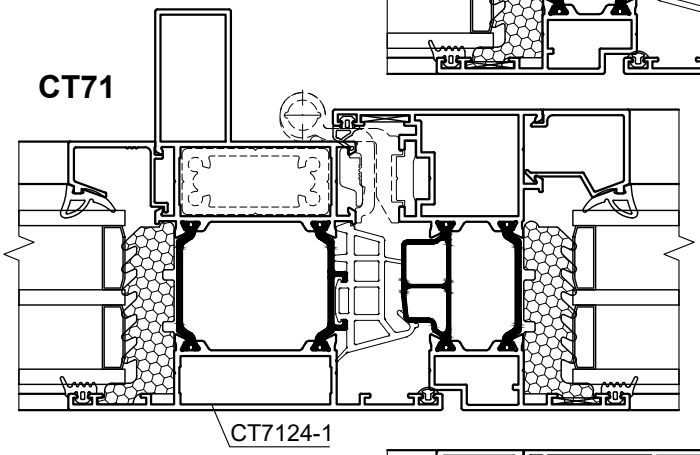

СТ71У

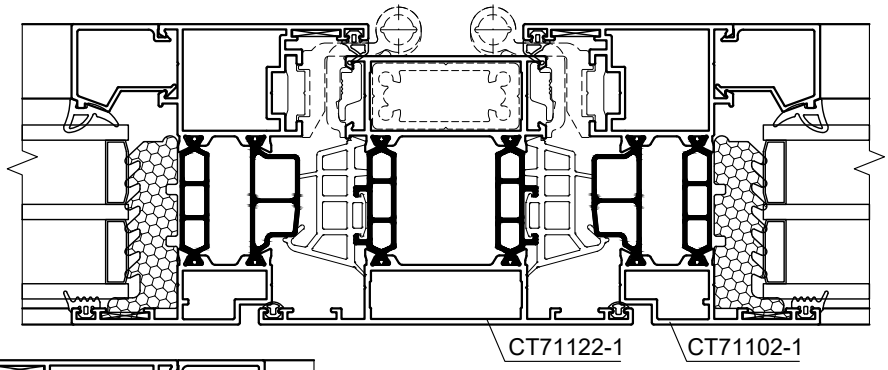

СТ71У

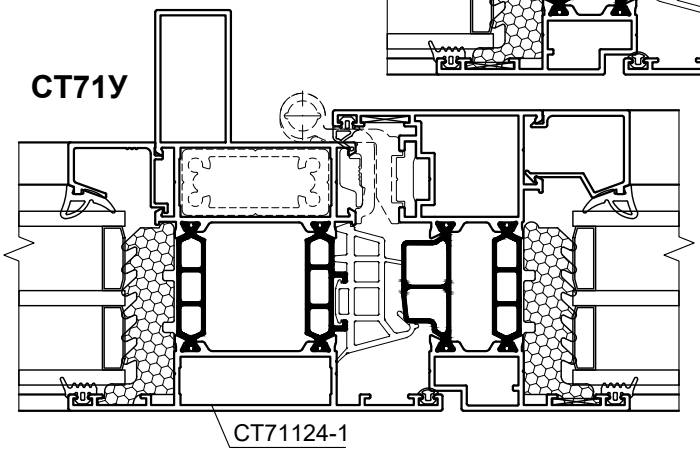

Установка дверей с открыванием наружу в витраж СТ65/СТ71 (вид с улицы)

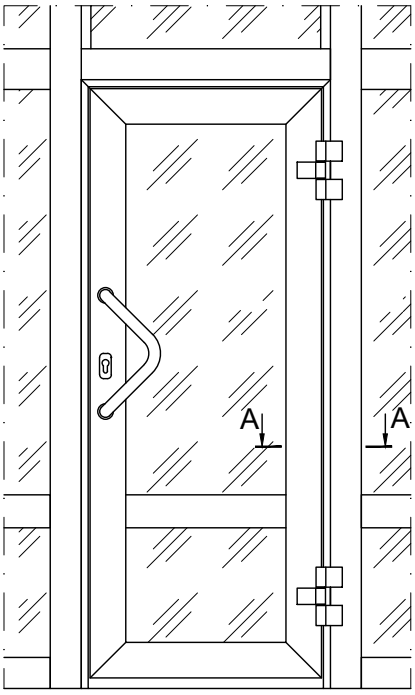

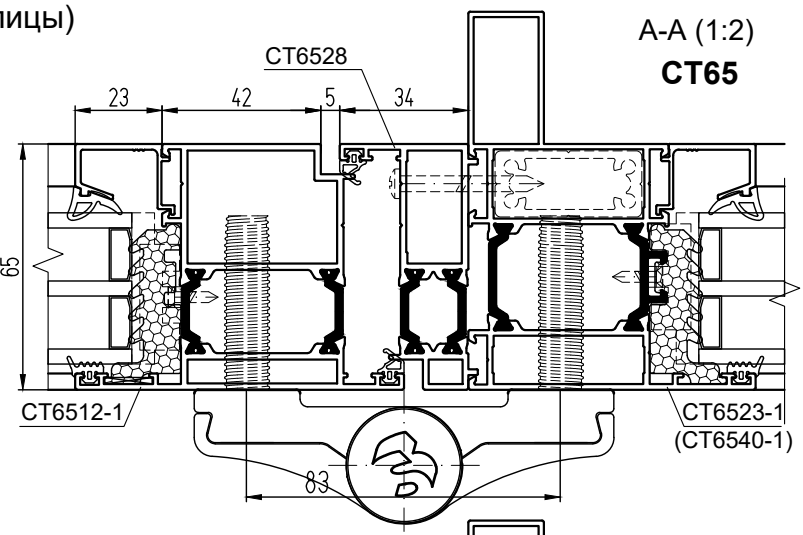

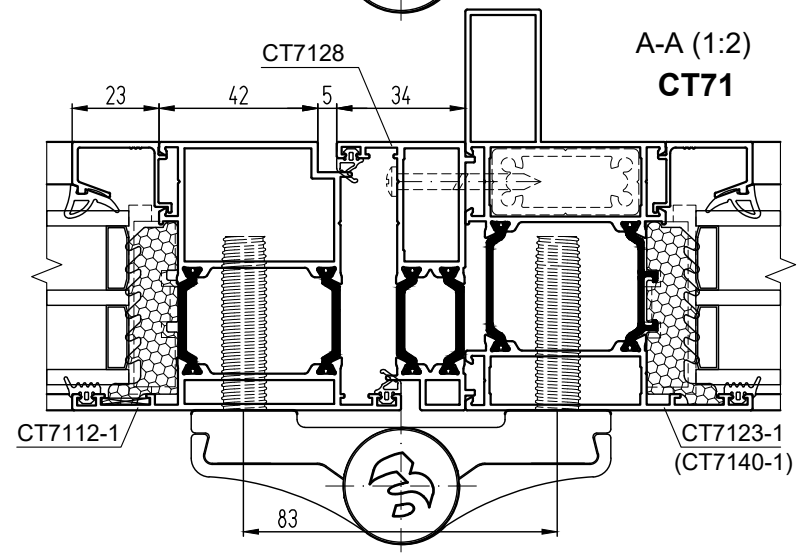

Установка бесштульповых дверей с открыванием наружу в витраж СТ65/СТ71 (вид с улицы)

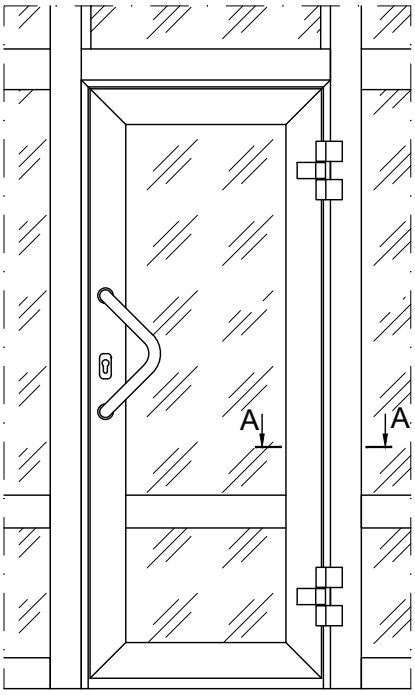

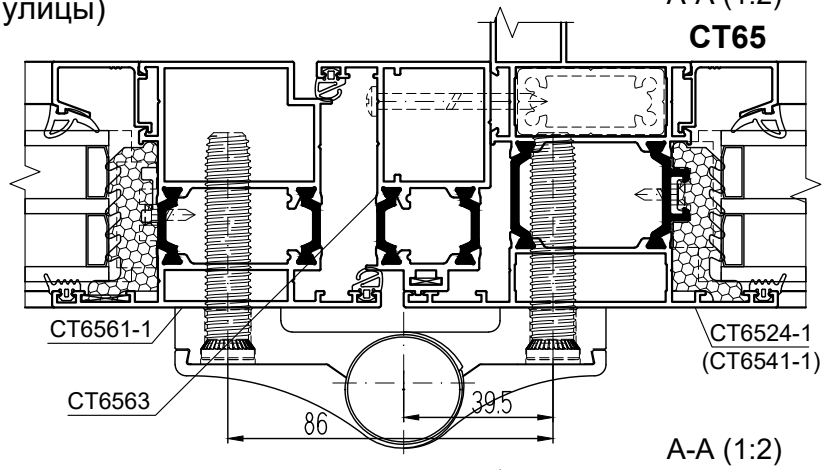

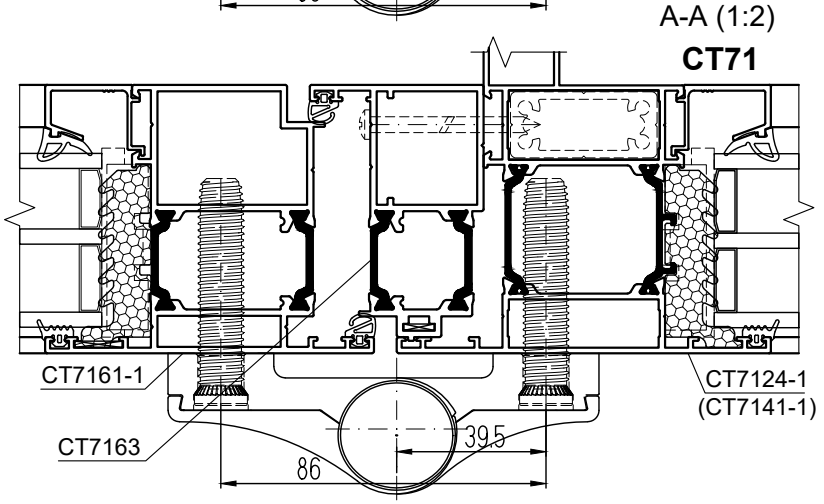

Выполнение структурного угла рамы
под 90°с помощью закладных
КПС 1824 и КПС 1825
(на примере СТ71)

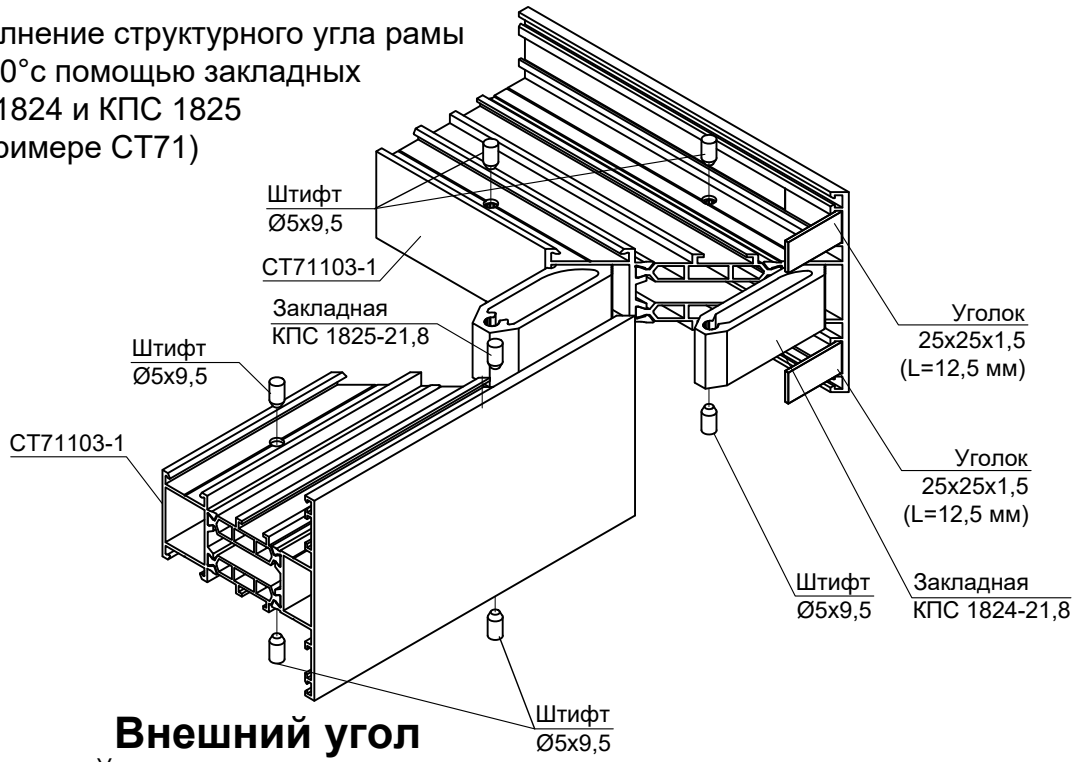

Внешний угол

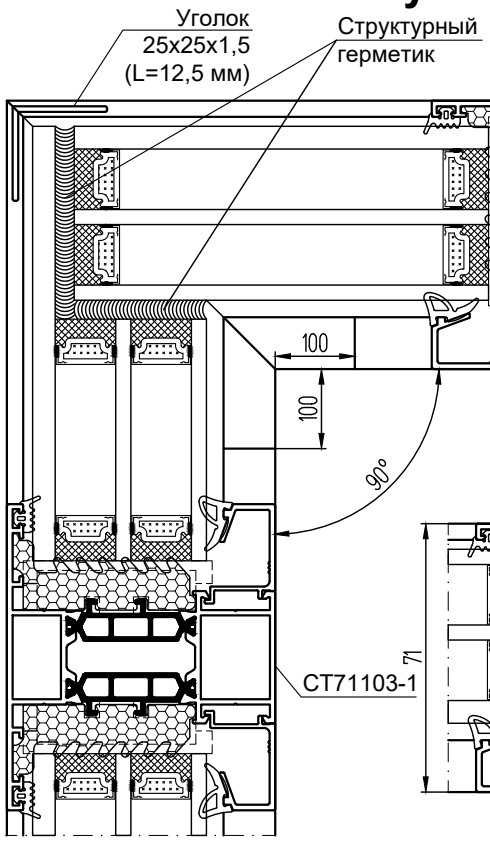

Внутренний угол

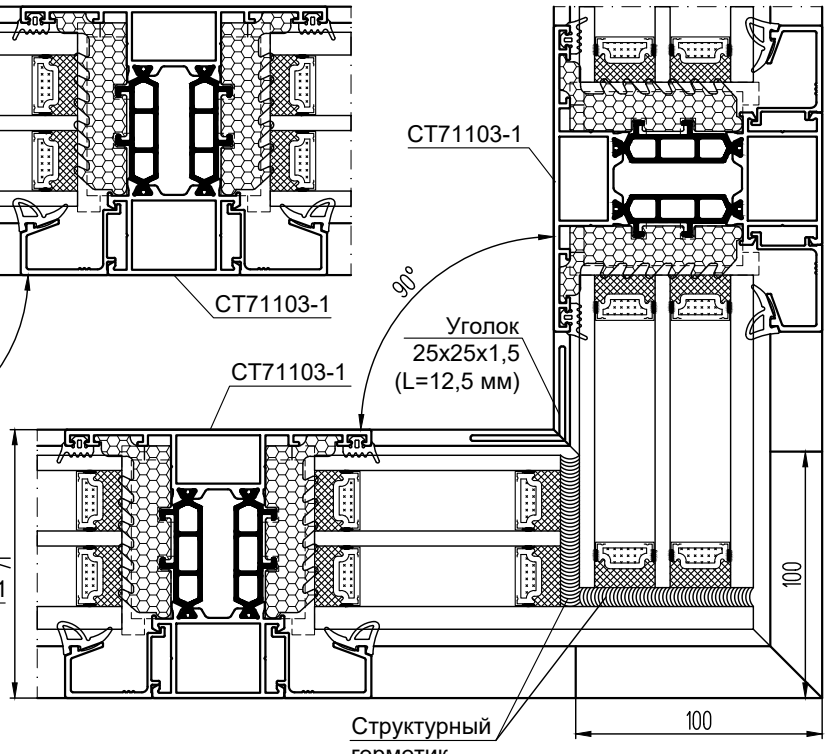

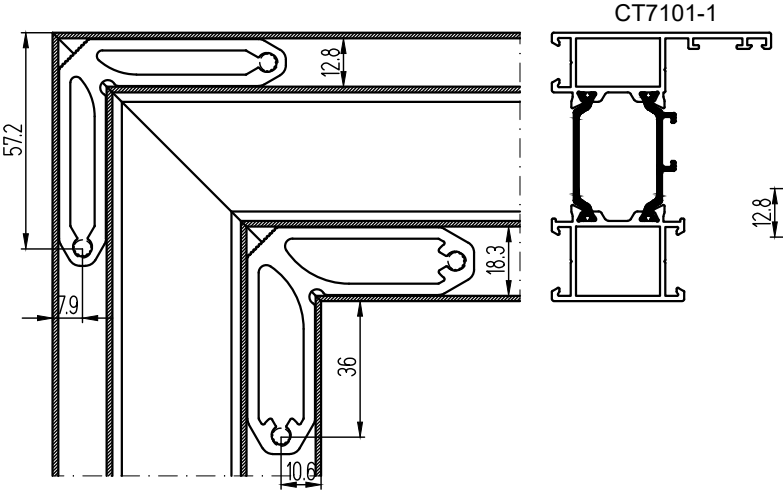

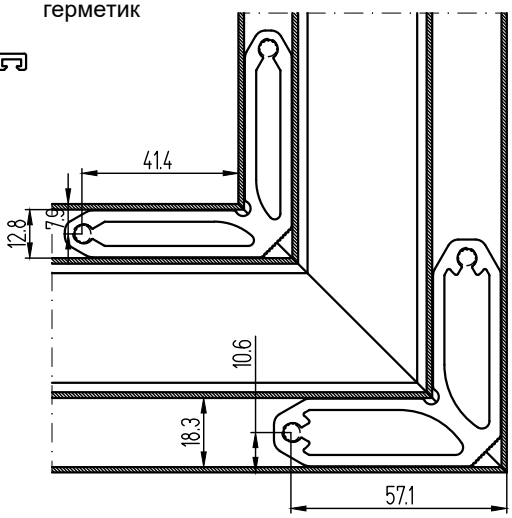

Организация температурного шва витража с помощью адаптеров КПС 1868 и КПС 1869

СТ65

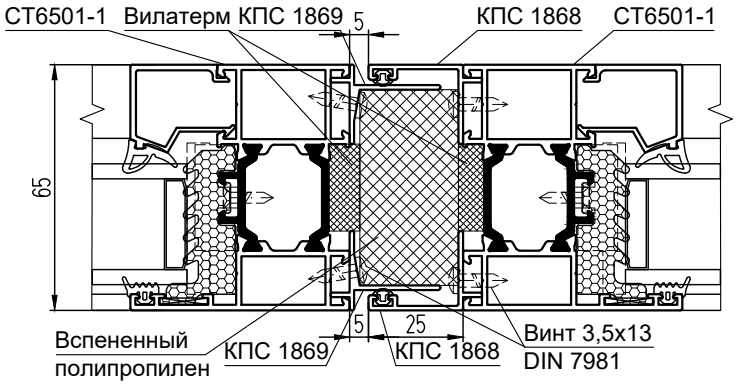

СТ71

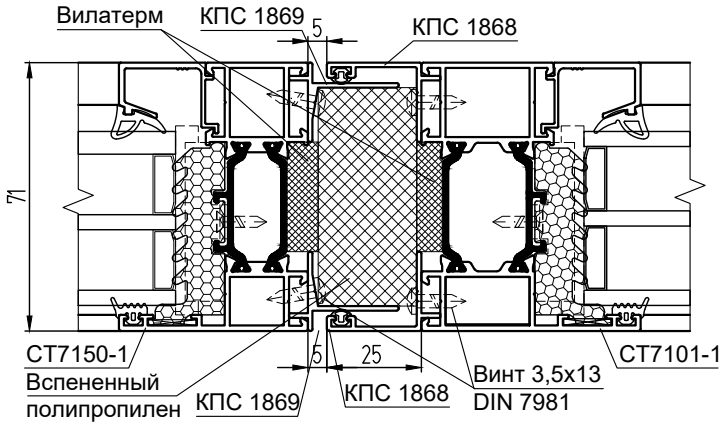

СТ71У

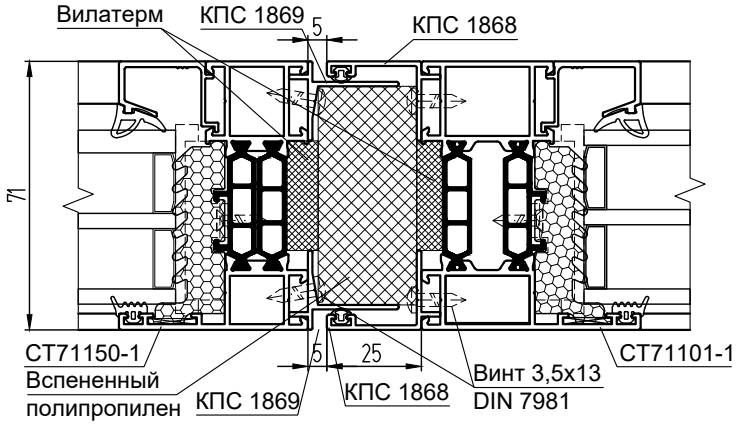

СИАЛ
ЛПЗ "СЕГАЛ"

МОНТАЖ В ФАСАДНЫЕ СИСТЕМЫ

Монтаж дверей СТ65 с открыванием наружу в витраж КП50/КП50К

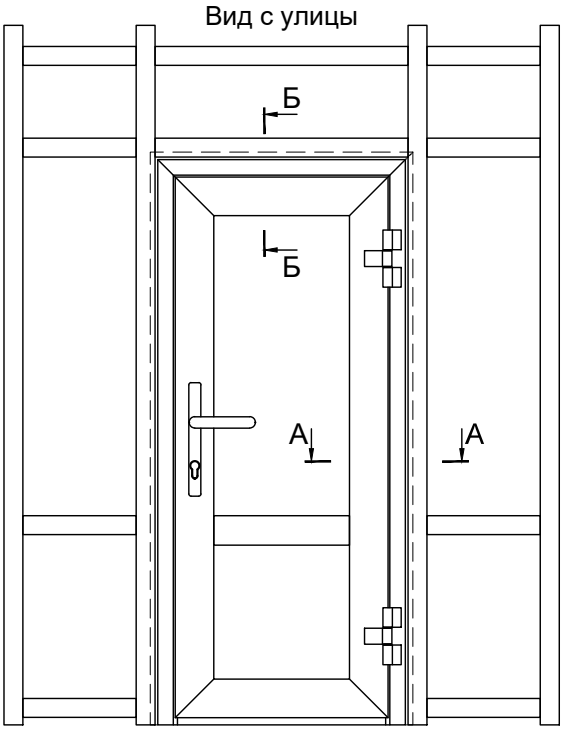

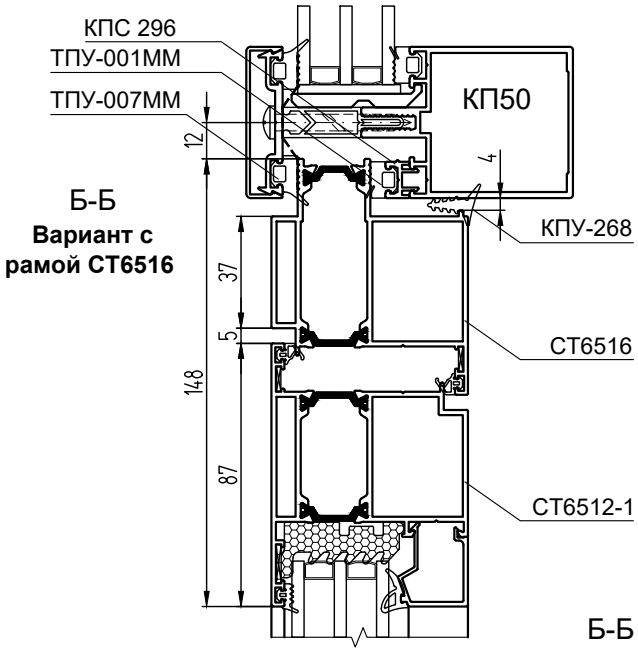

Б-Б
Вариант с рамой СТ6516

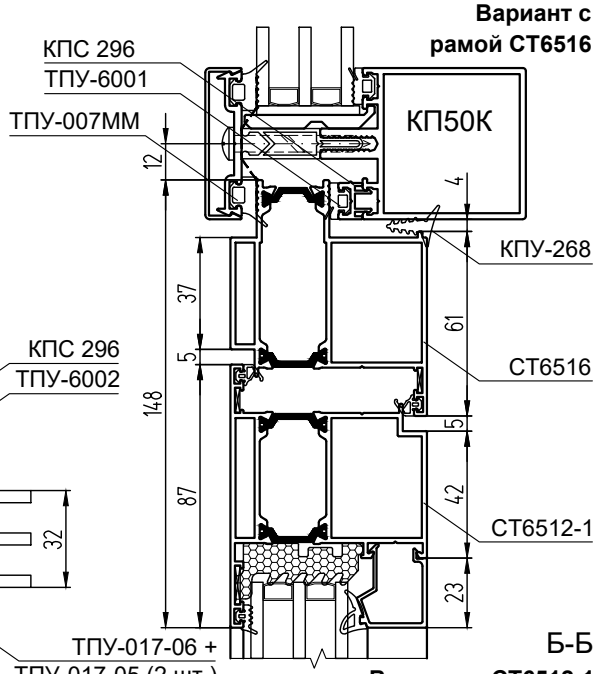

Б-Б
Вариант с рамой СТ6516

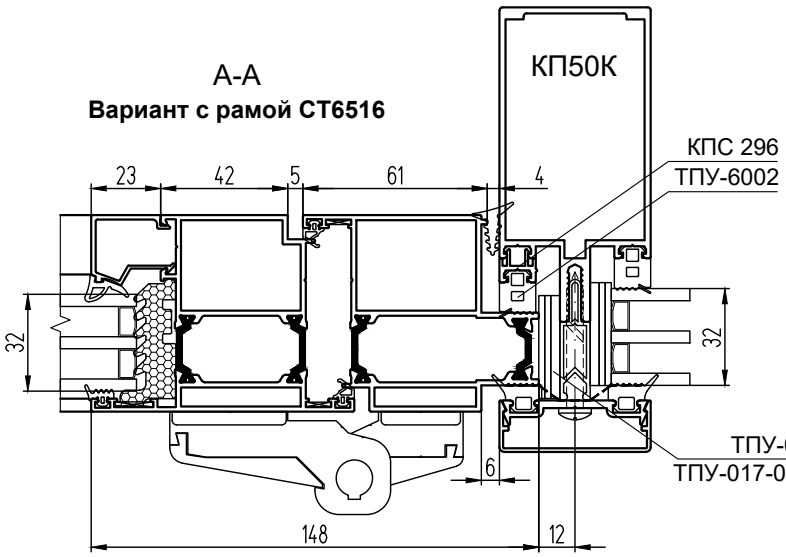

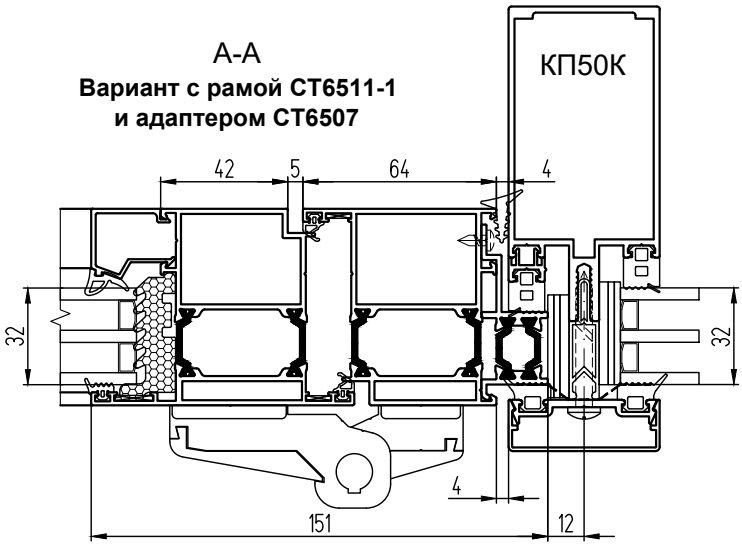

Б-Б
Вариант с СТ6512-1 и адаптером СТ6507

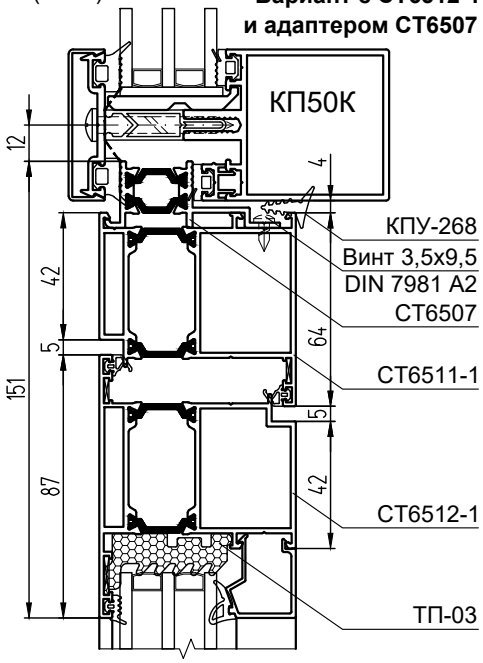

Монтаж дверей СТ71 с открыванием наружу в витраж КП50/КП50К

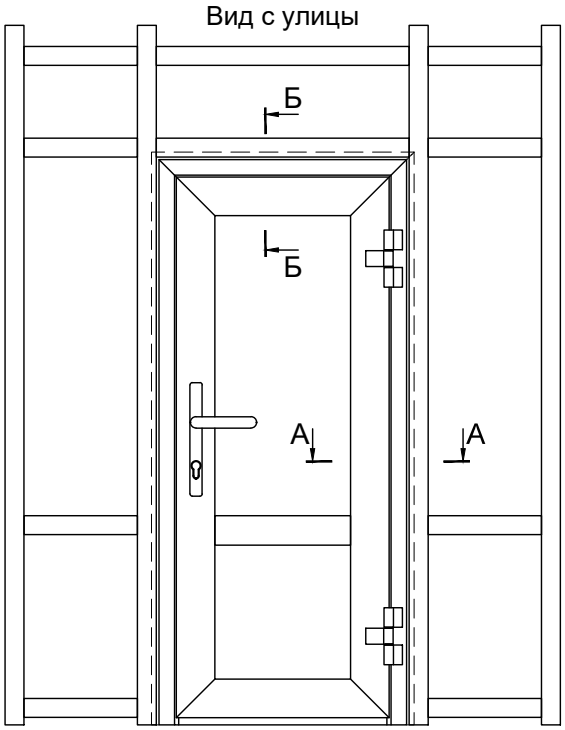

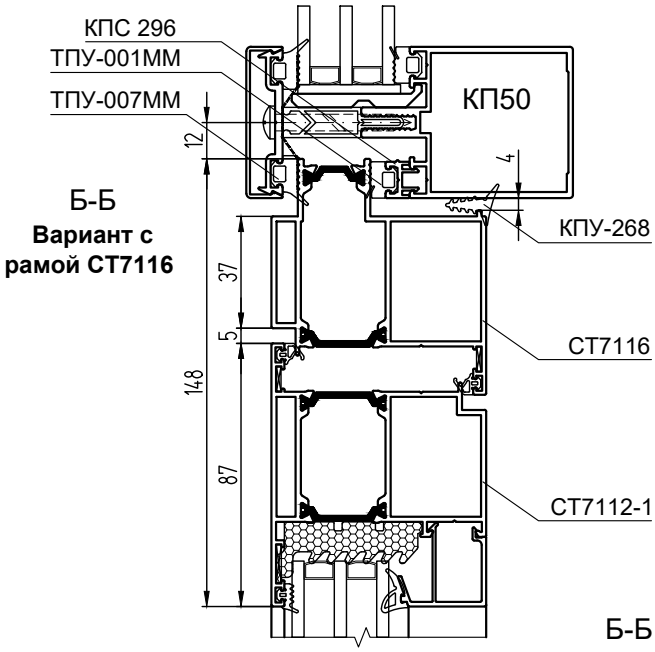

Б-Б
Вариант с рамой СТ7116

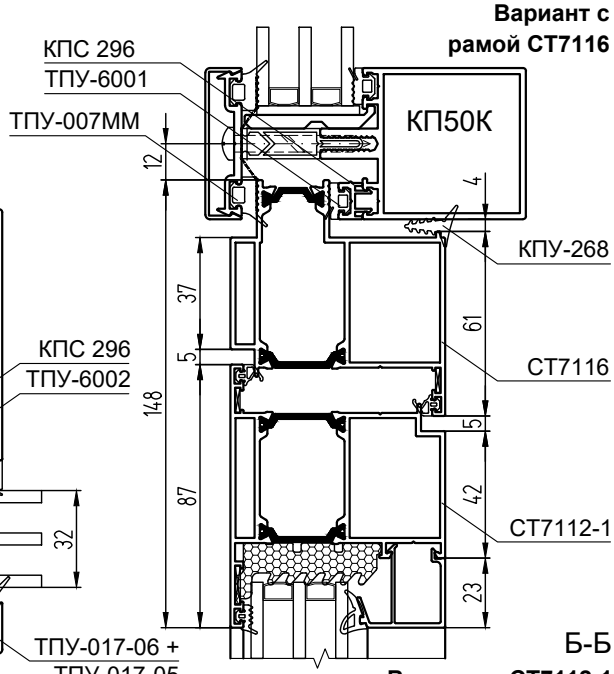

Б-Б
Вариант с рамой СТ7116

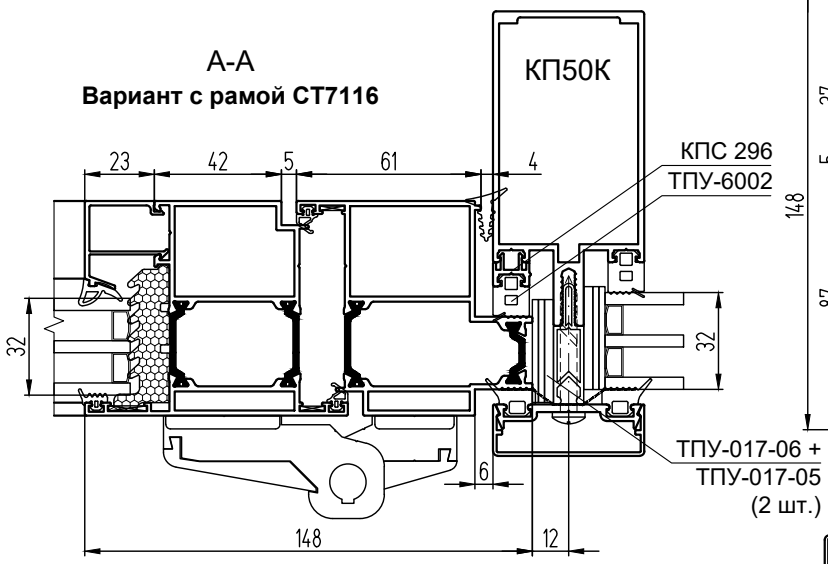

А-А
Вариант с рамой СТ7116

ТПУ-017-06 +
ТПУ-017-05
(2 шт.)

Б-Б
Вариант с СТ7112-1 и адаптером СТ7107

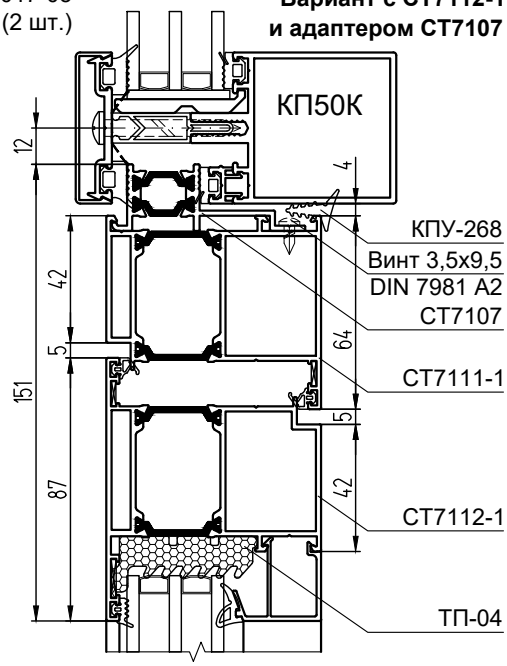

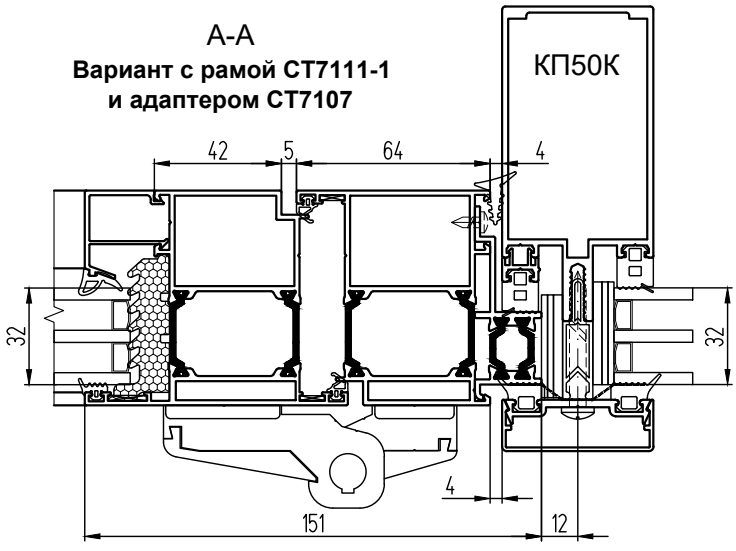

А-А
Вариант с рамой СТ7111-1 и адаптером СТ7107

Монтаж дверей СТ65 с открыванием внутрь в витраж КП50/КП50К

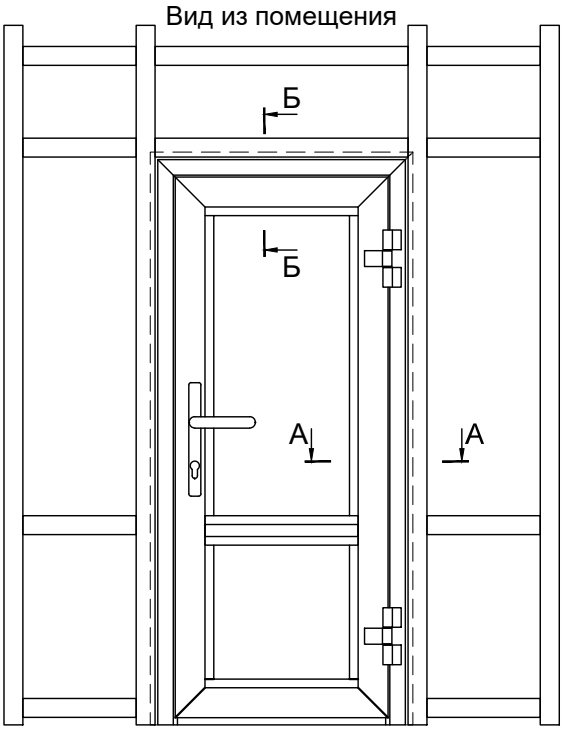

Б-Б
Вариант с рамой СТ6519

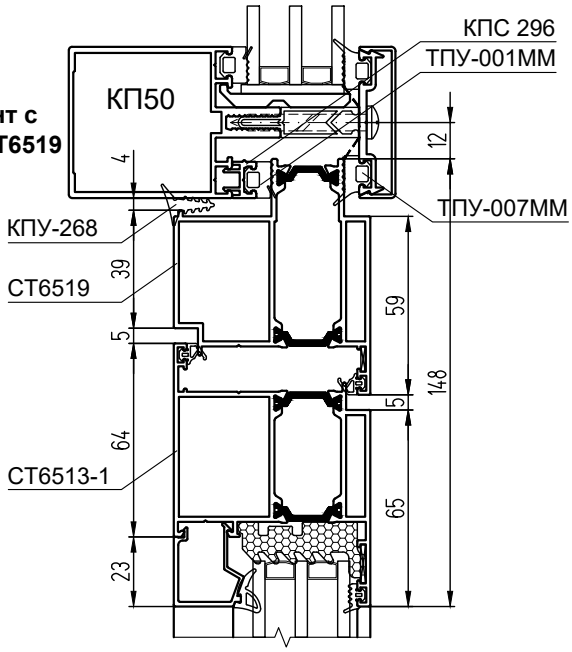

Б-Б
Вариант с рамой СТ6519

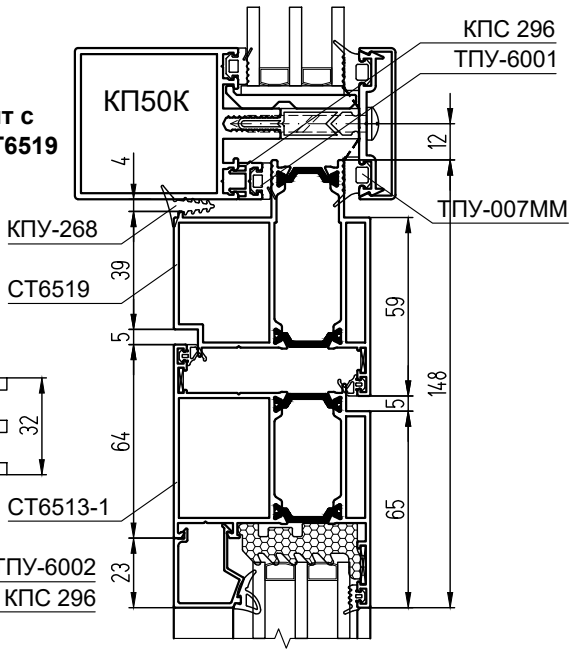

А-А
Вариант с рамой СТ6519

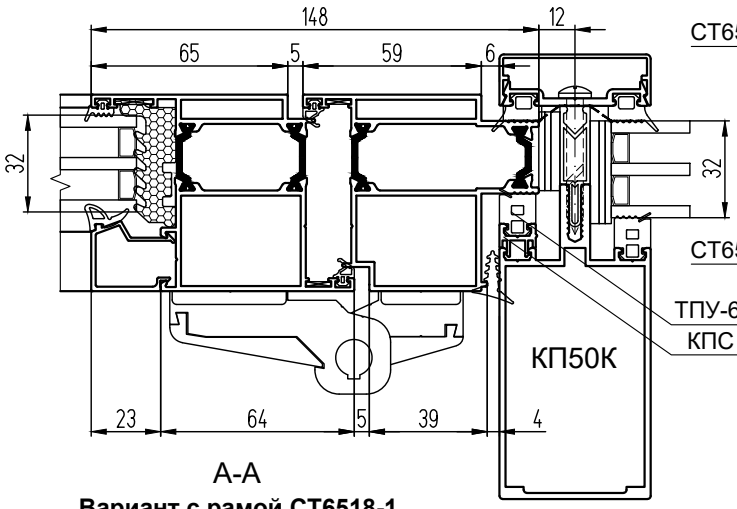

А-А
Вариант с рамой СТ6518-1 и адаптером СТ6507

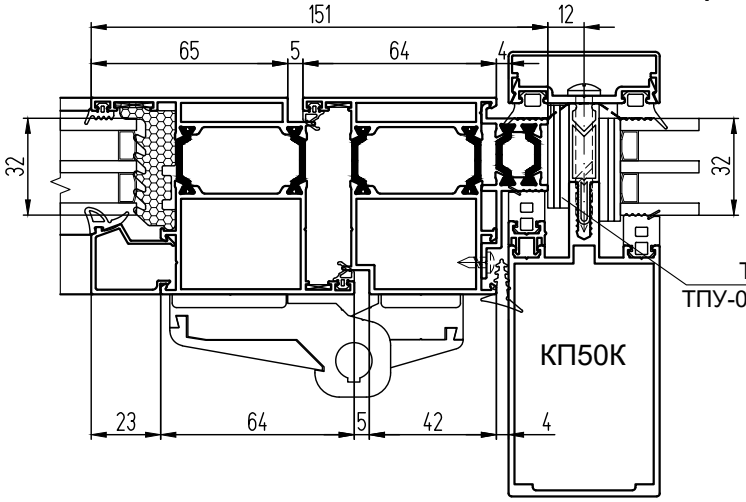

Б-Б
Вариант с рамой СТ6518-1 и адаптером СТ6507

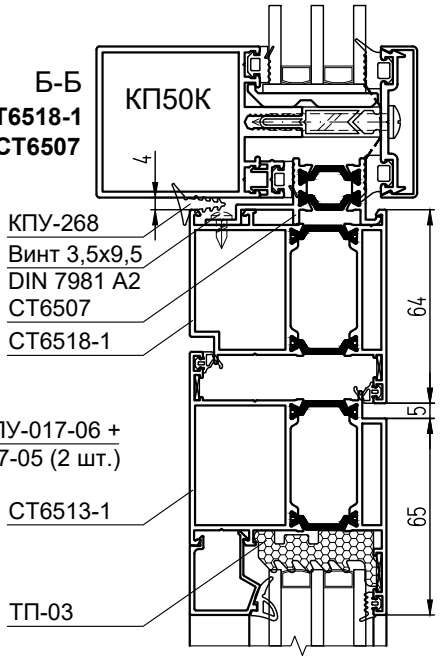

Монтаж дверей СТ71 с открыванием внутрь в витраж КП50/КП50К

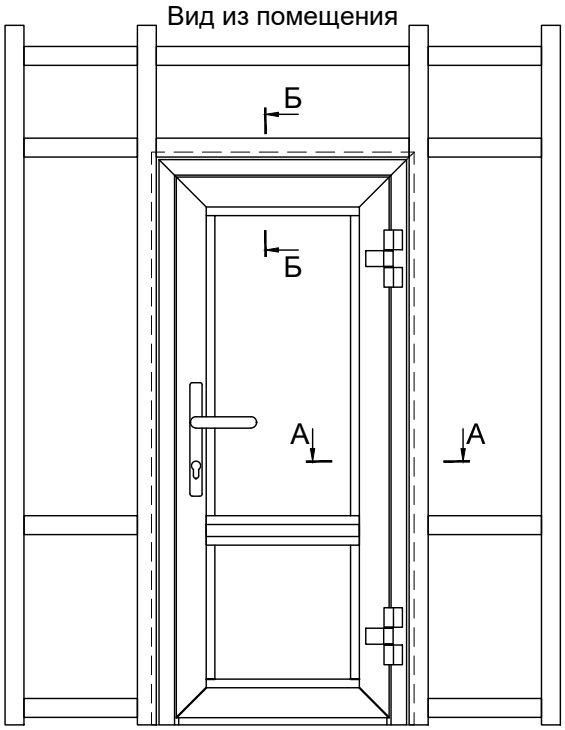

Б-Б
Вариант с рамой СТ7119

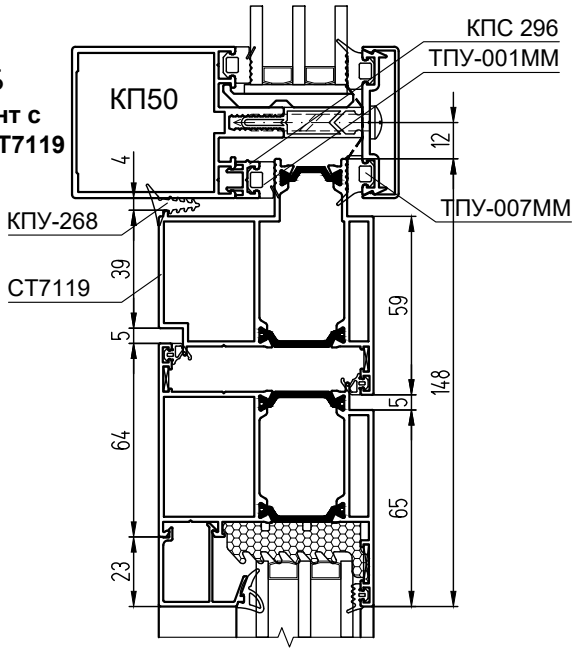

Б-Б
Вариант с рамой СТ7119

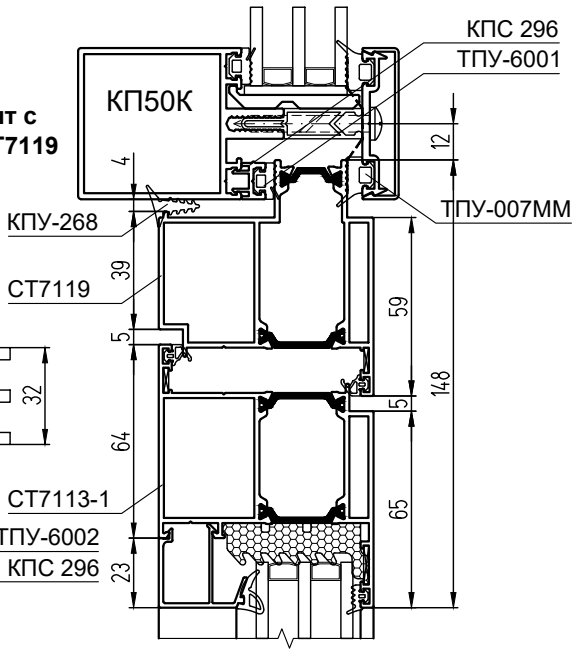

А-А
Вариант с рамой СТ7119

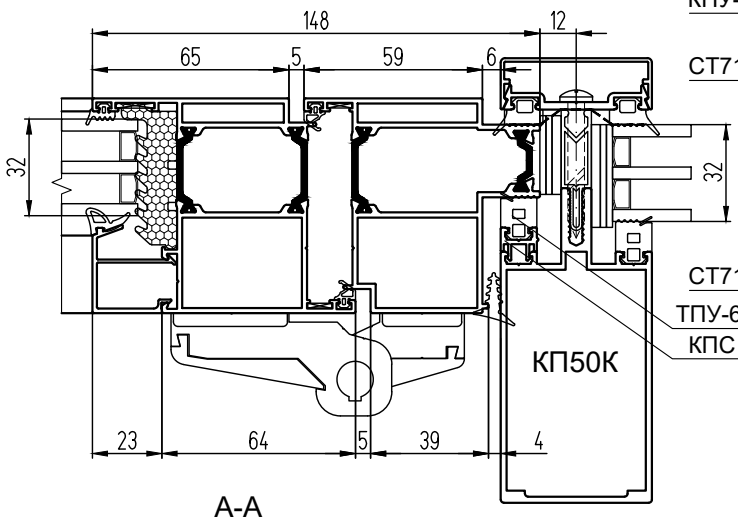

А-А
Вариант с рамой СТ7118-1 и адаптером СТ7107

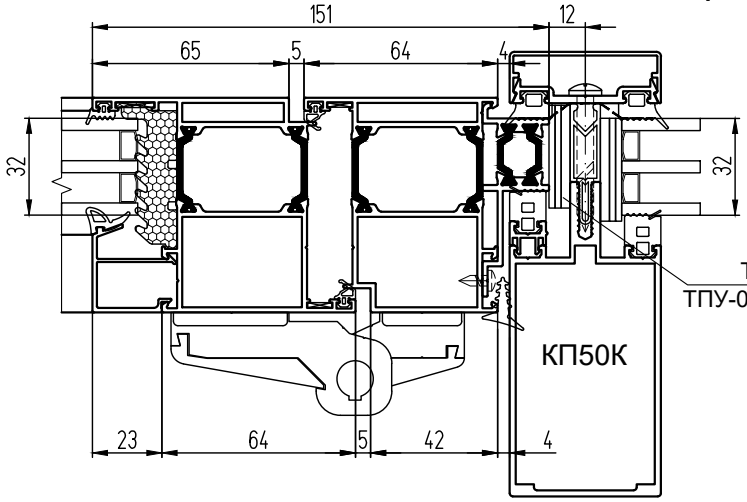

Б-Б
Вариант с рамой СТ7118-1 и адаптером СТ7107

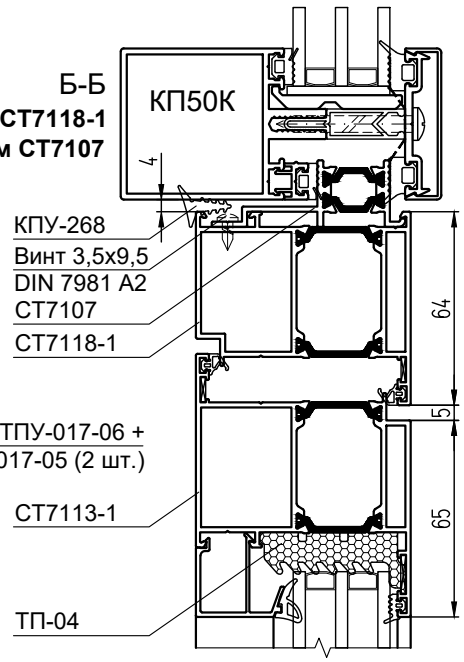

Монтаж оконных створок СТ65 в витраж КП50/КП50К

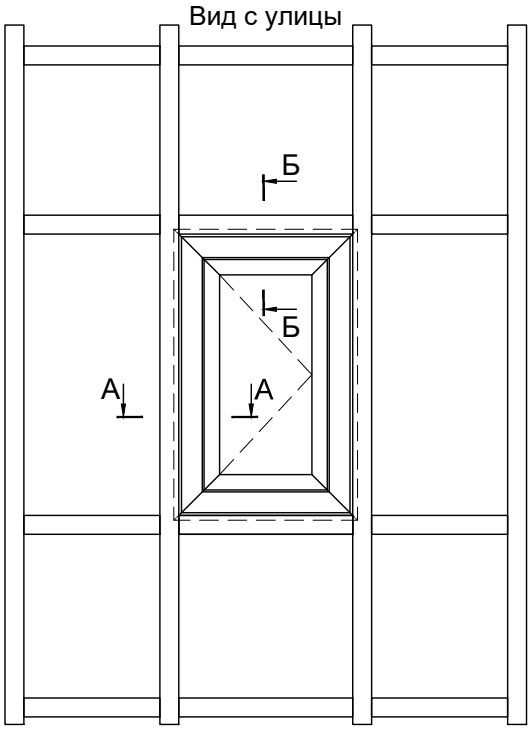

Примечание:

* применяются створки с европазом 15/20 - СТ6502-1, СТ6504-1, СТ6509-1, СТ6526, СТ6527-1, СТ6534, СТ6535-1, а также створки с фурнитурным пазом 16 мм - СТ6536-1 и СТ6537-1.

Б-Б
Вариант с рамой СТ6530

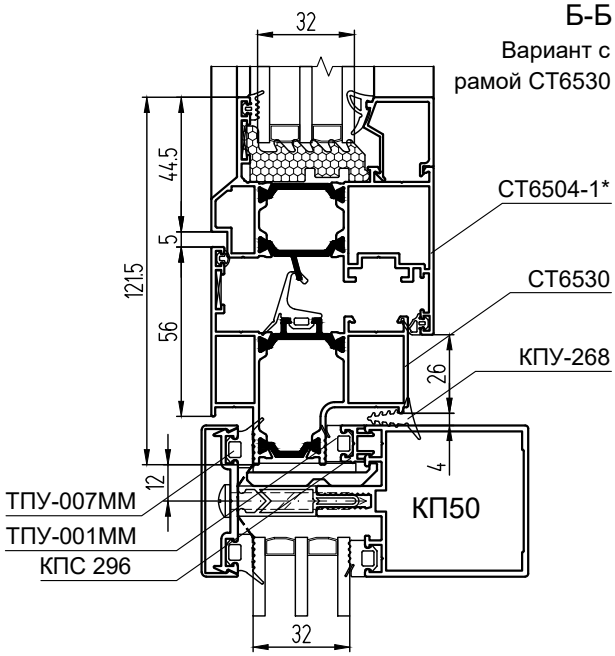

Б-Б
Вариант с рамой СТ6530

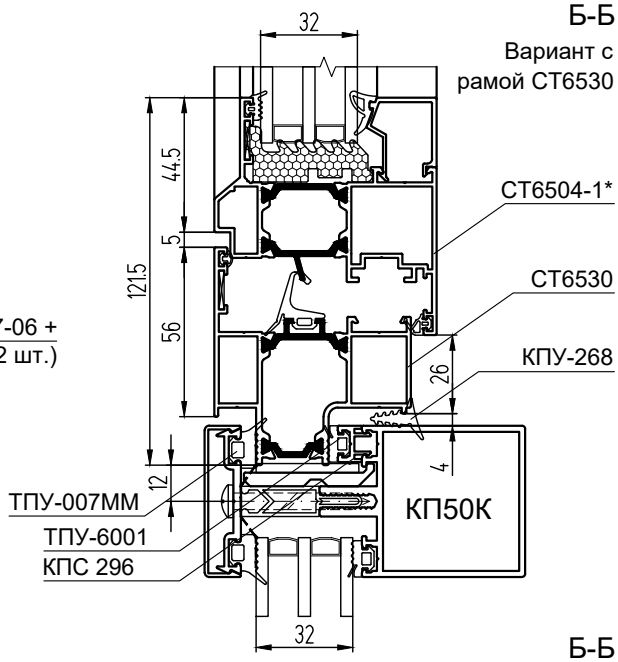

А-А
Вариант с рамой СТ6530

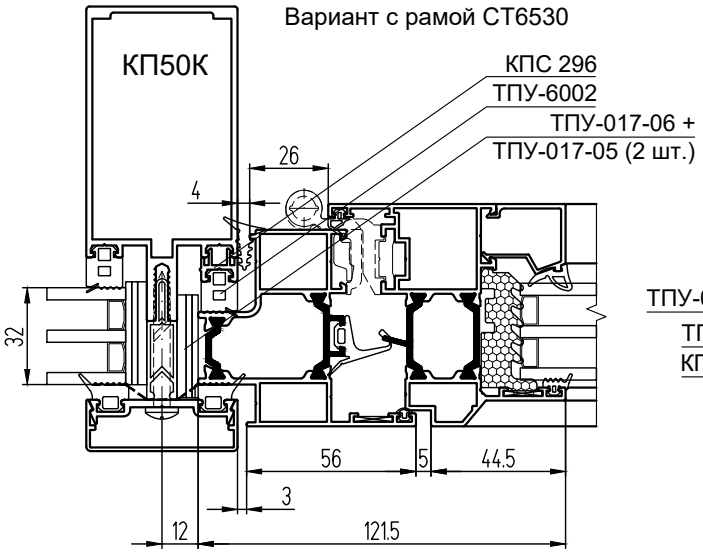

Б-Б
Вариант с рамой СТ6501-1
и адаптером СТ6507

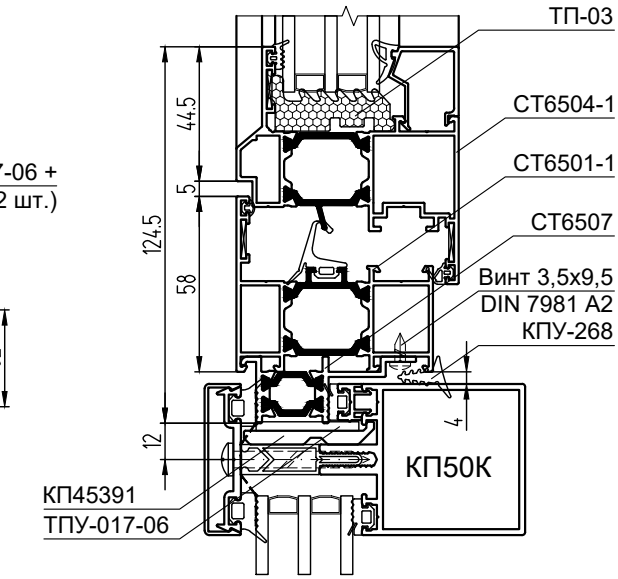

А-А
Вариант с рамой СТ6501-1
и адаптером СТ6507

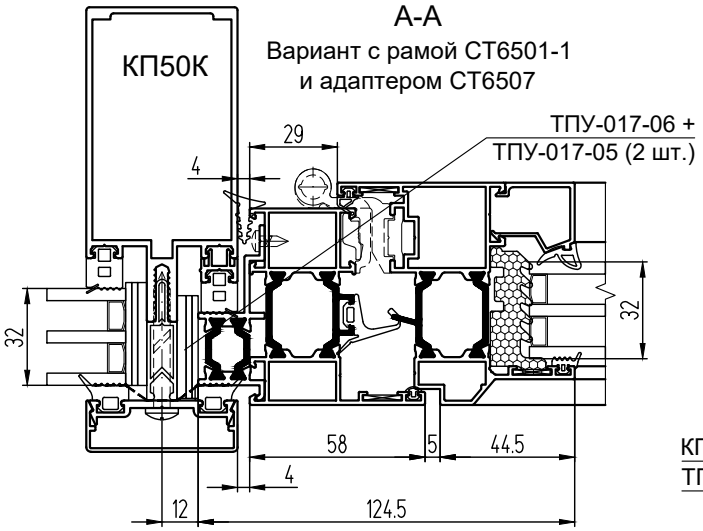

Монтаж оконных створок СТ71 в витраж КП50/КП50К

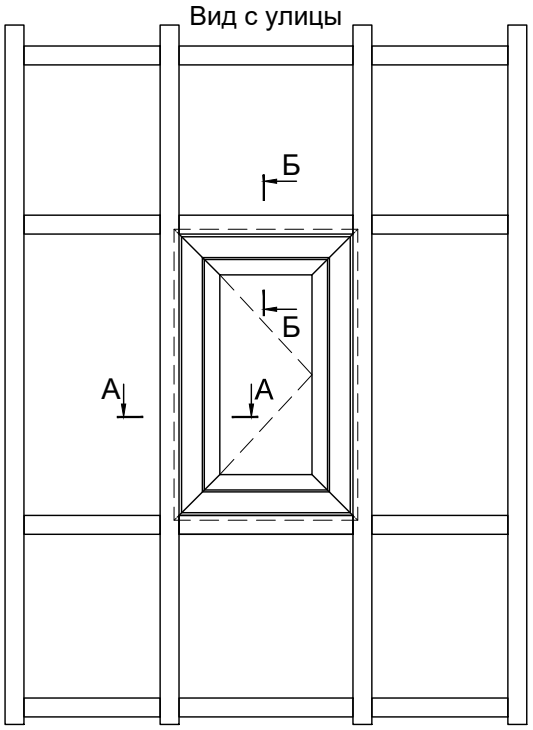

Примечание:

* применяются створки с европазом 15/20 - СТ7102-1, СТ7104-1, СТ7109-1, СТ7126, СТ7127-1, СТ7134, СТ7135-1, а также створки с фурнитурным пазом 16 мм - СТ7136-1 и СТ7137-1.

Б-Б

Вариант с рамой СТ7130-1

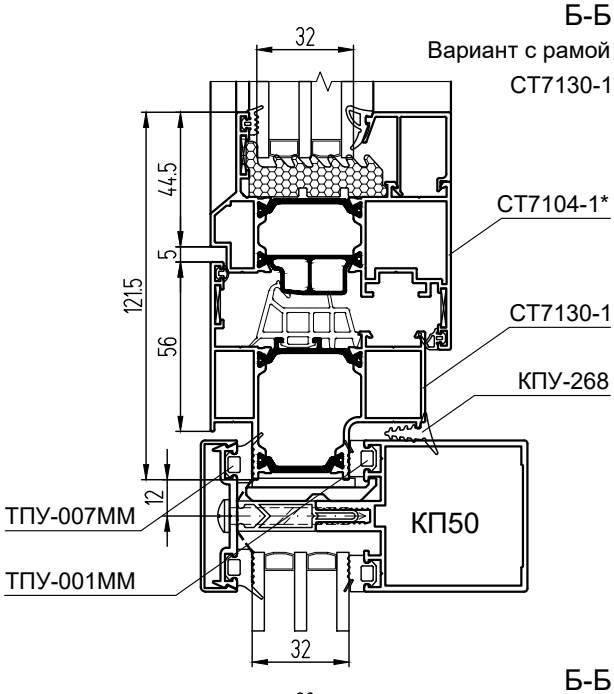

А-А

Вариант с рамой СТ7130-1

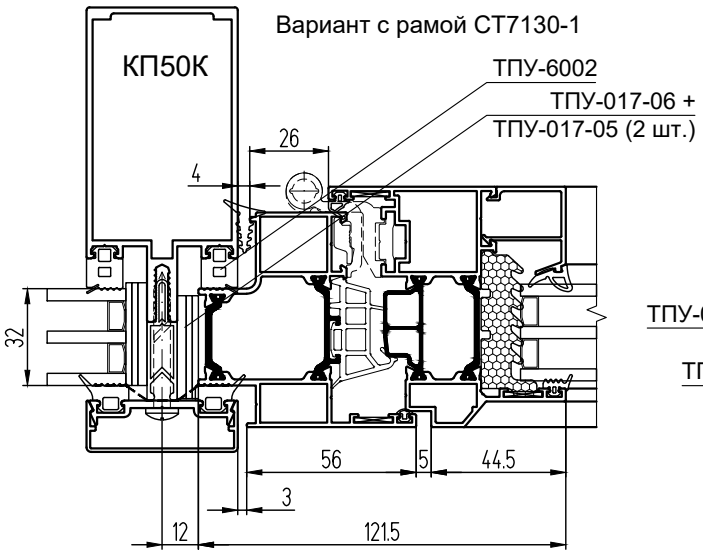

Б-Б

Вариант с рамой СТ7130-1

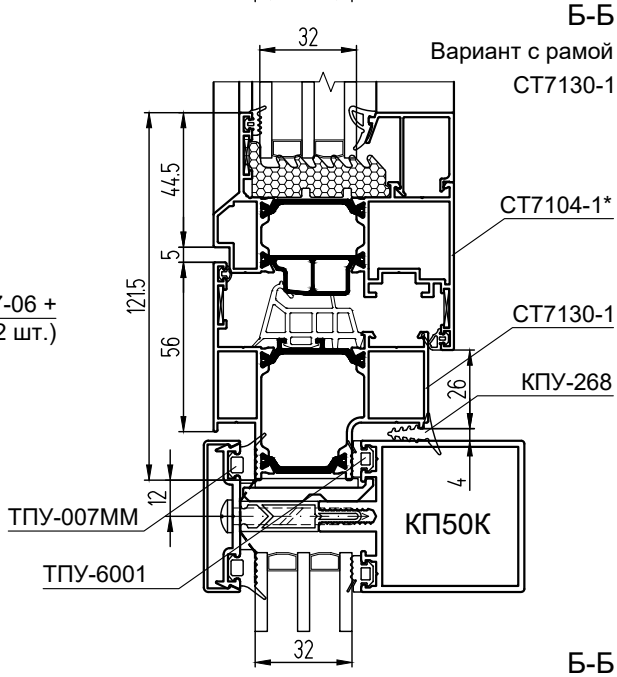

А-А

Вариант с рамой СТ7101-1
и адаптером СТ7107

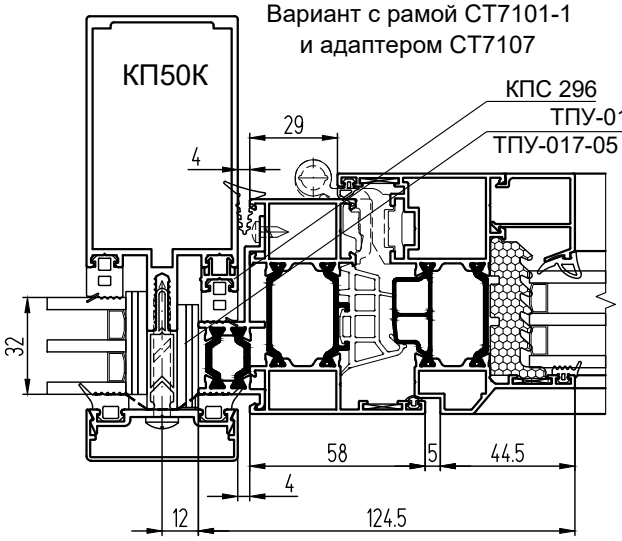

Б-Б

Вариант с рамой СТ7101-1
и адаптером СТ7107

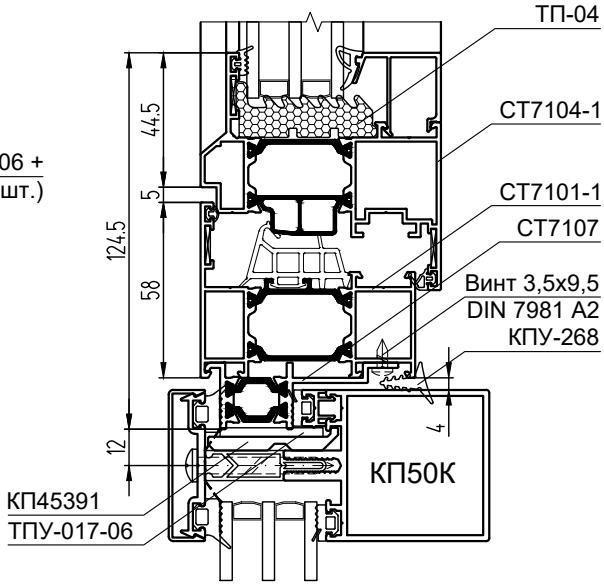

Монтаж оконных створок СТ71У в витраж КП50/КП50К

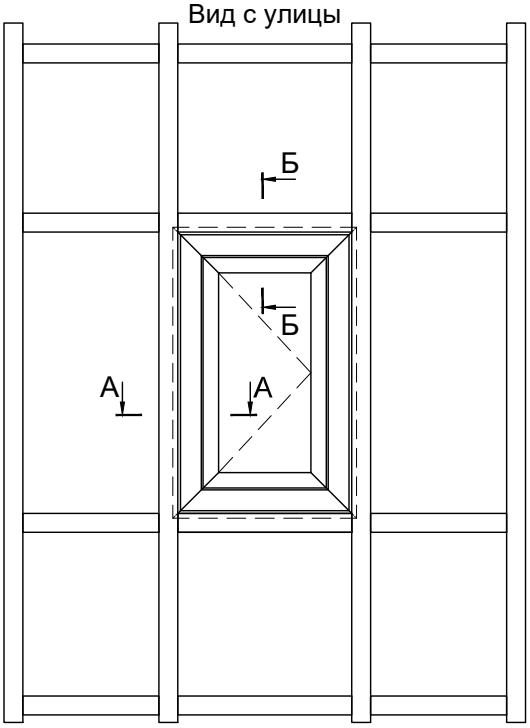

Б-Б
Вариант с рамой
СТ71130-1

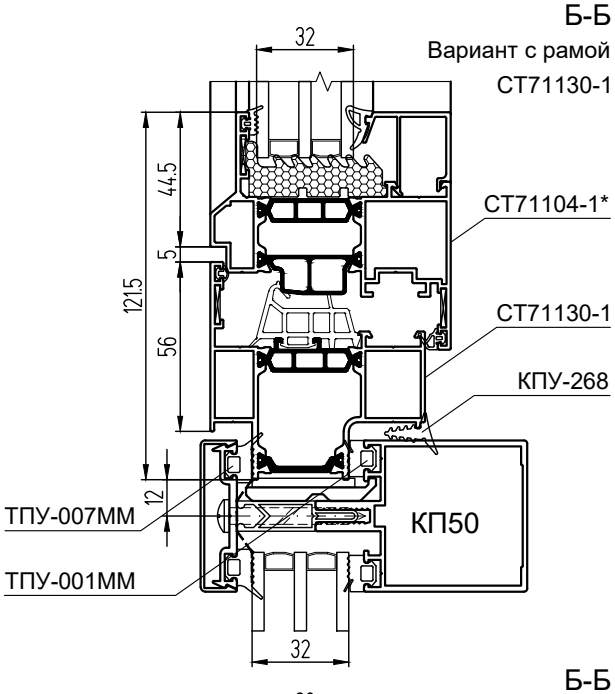

Примечание:

* применяются створки с европазом 15/20 - СТ71102-1, СТ71104-1, СТ71109-1, СТ71126, СТ71127-1, СТ71134, СТ71135-1, а также створки с фурнитурным пазом 16 мм - СТ71136-1 и СТ71137-1.

А-А
Вариант с рамой СТ71130-1

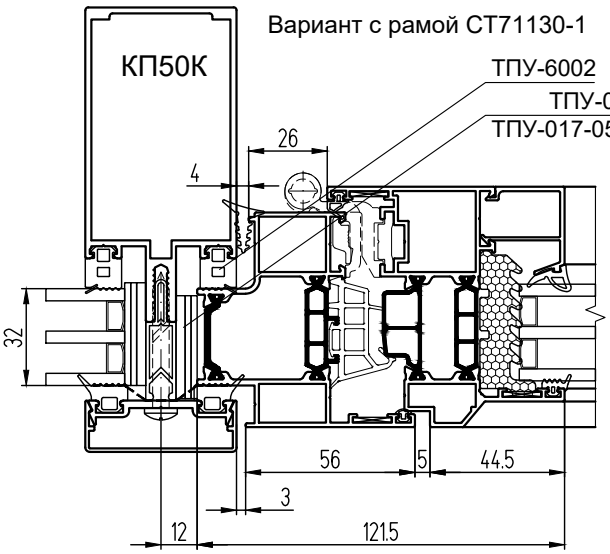

Б-Б
Вариант с рамой
СТ71130-1

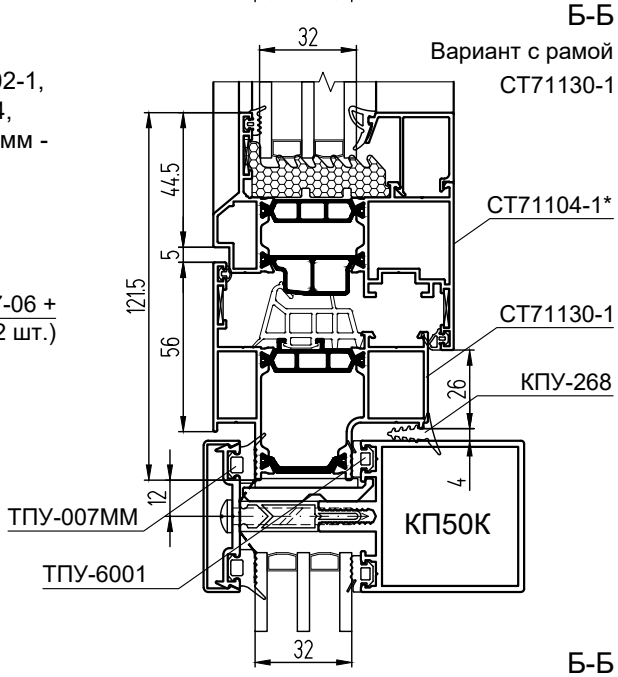

А-А
Вариант с рамой СТ71101-1
и адаптером СТ7107

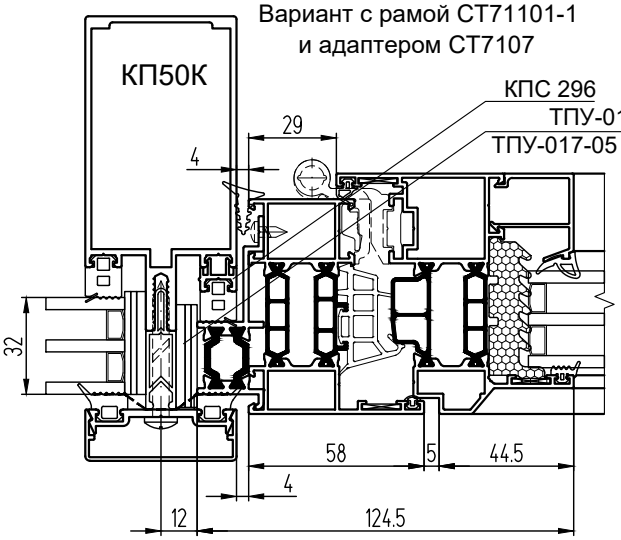

Б-Б
Вариант с рамой СТ71101-1
и адаптером СТ7107

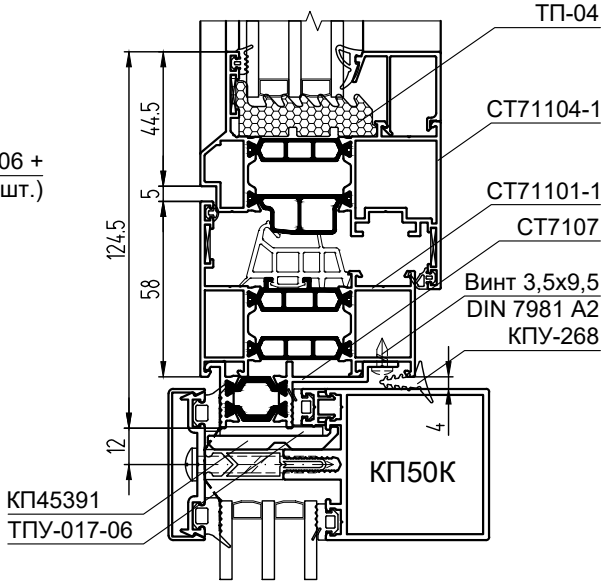

Монтаж оконных створок СТ65 в витраж СФ

с европазом 15/20

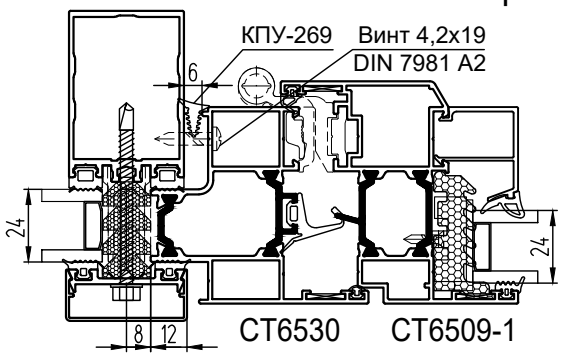

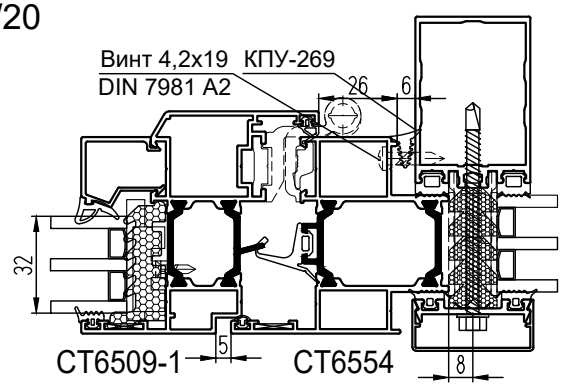

с фурнитурным пазом 16 мм

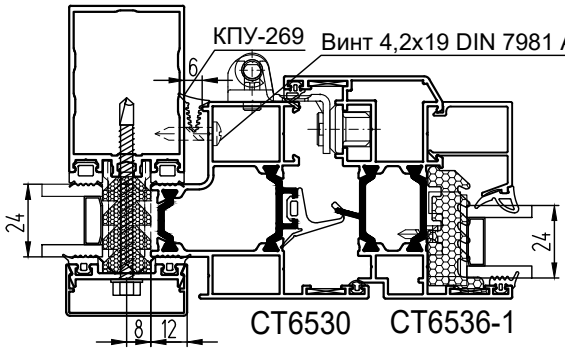

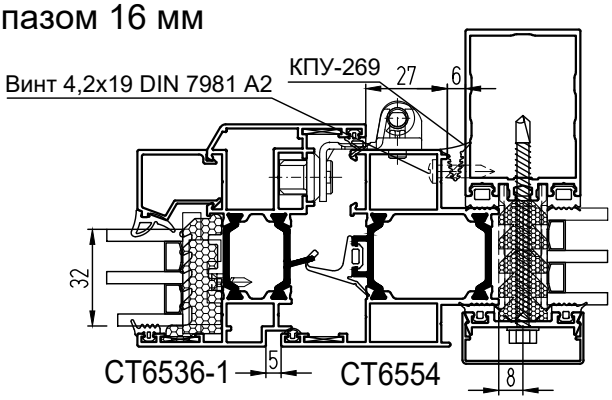

со створкой наружного открывания

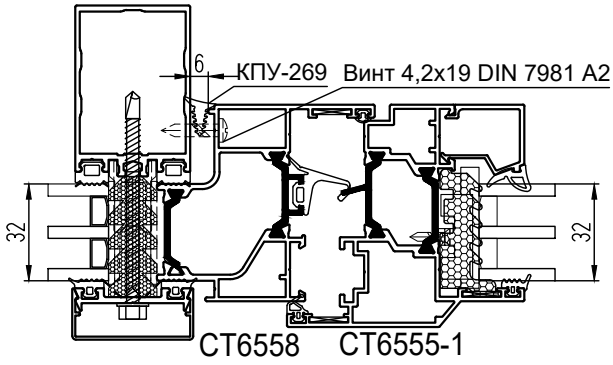

с адаптером СТ6507

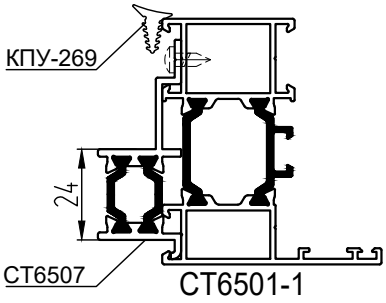

Монтаж дверей СТ65 в витраж СФ

Дверь с открыванием наружу

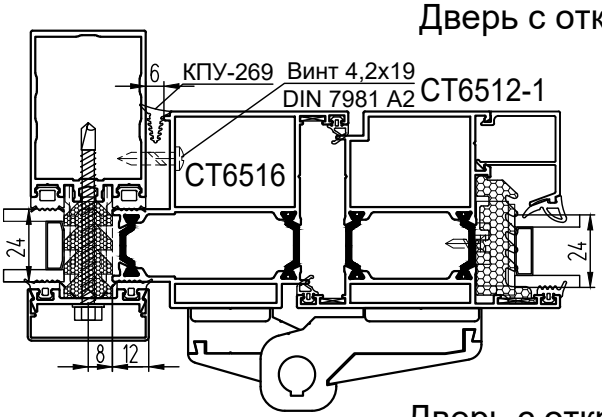

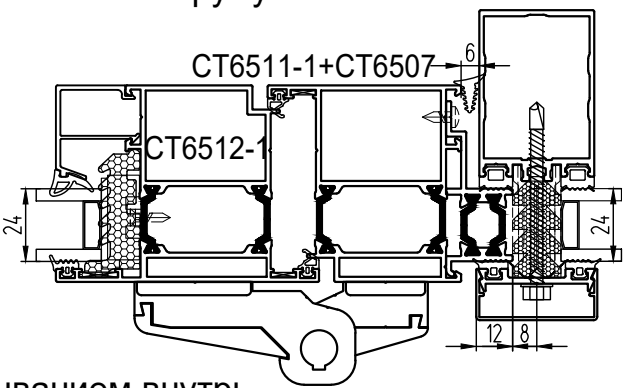

Дверь с открыванием внутрь

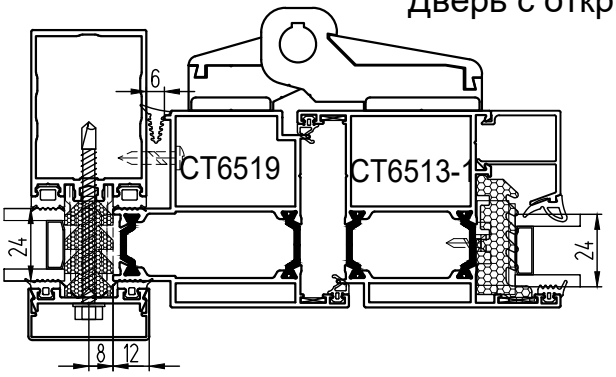

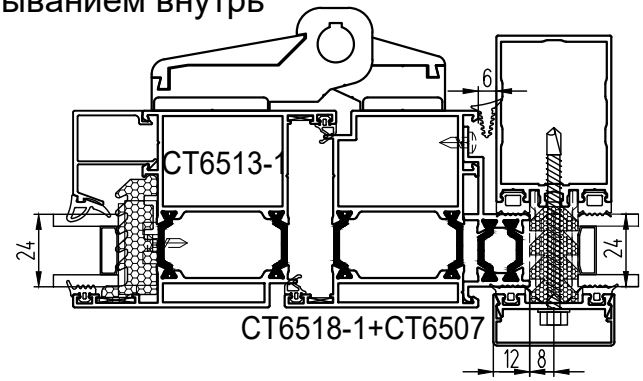

Монтаж оконных створок СТ71 в витраж СФ

с европазом 15/20

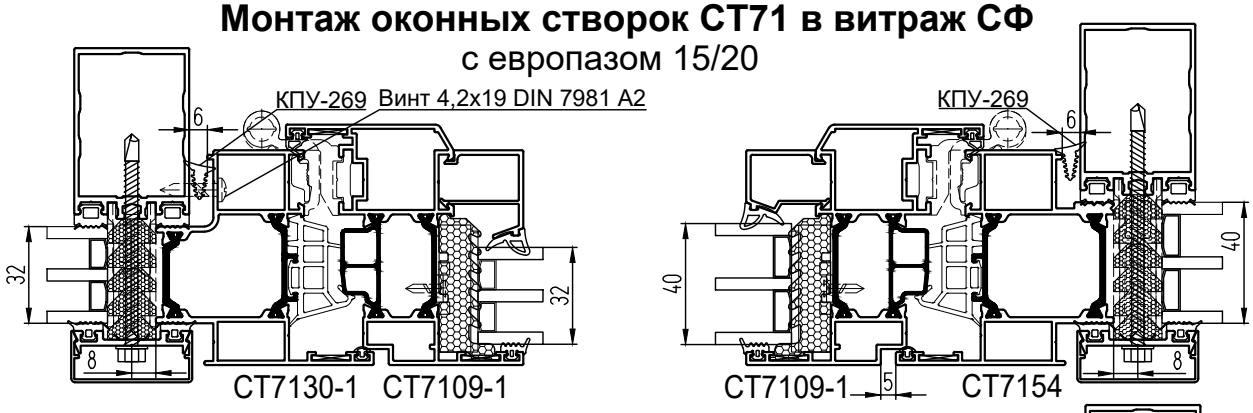

с фурнитурным пазом 16 мм

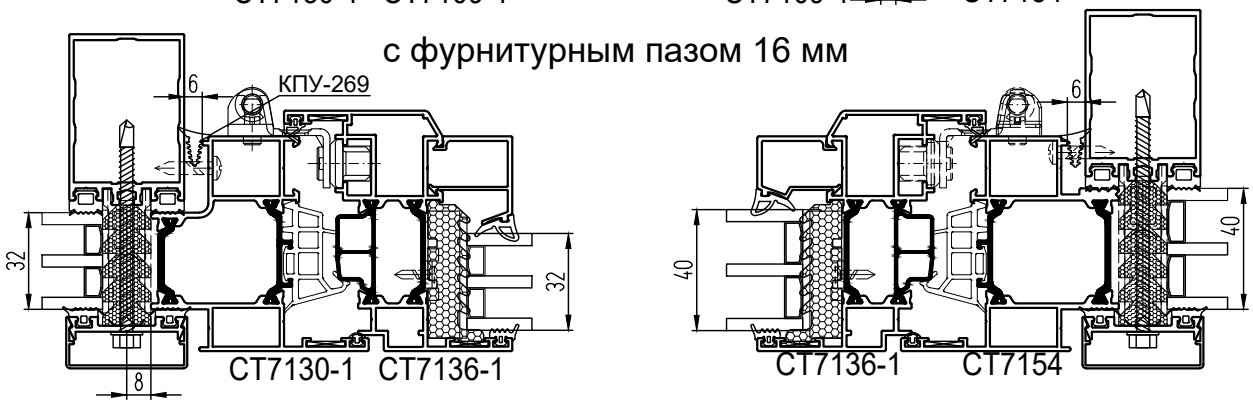

со створкой наружного открывания

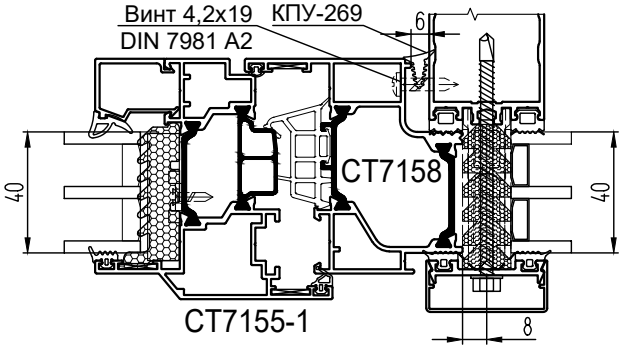

с адаптером СТ7107

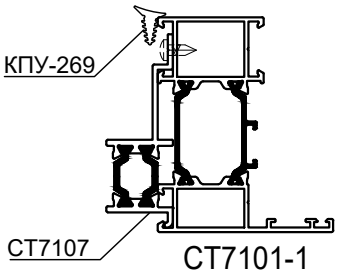

Монтаж дверей СТ71 в витраж СФ

Дверь с открыванием наружу

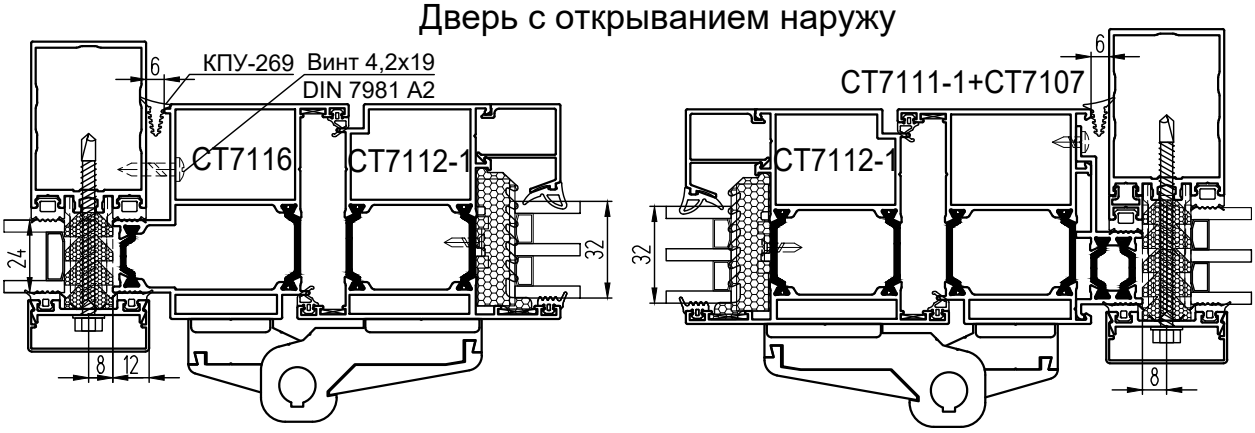

Дверь с открыванием внутрь

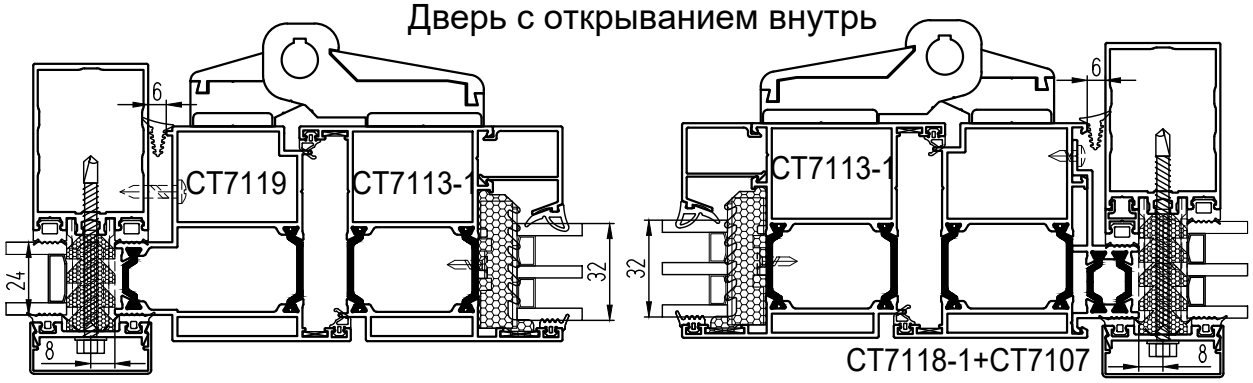

Монтаж оконных створок СТ71У в витраж СФ

с европазом 15/20

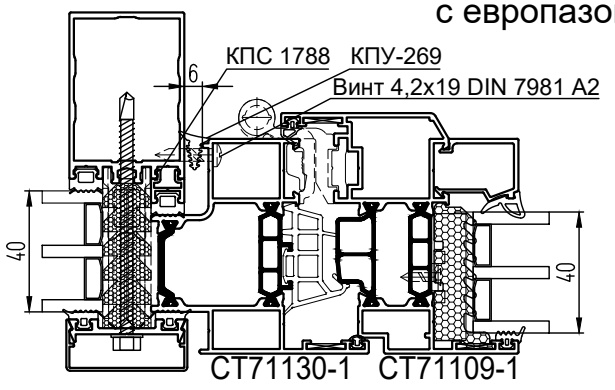

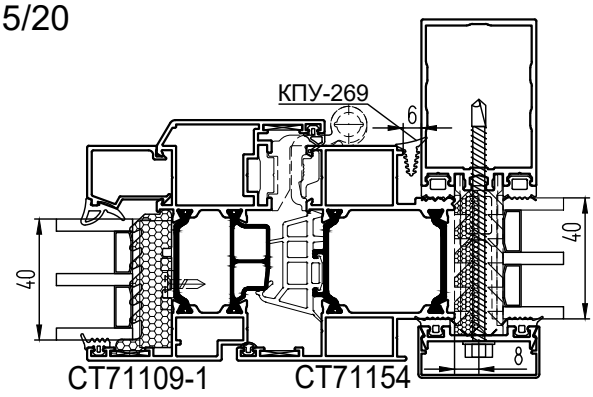

с фурнитурным пазом 16 мм

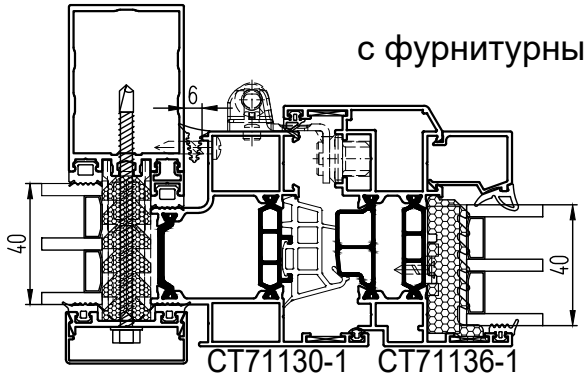

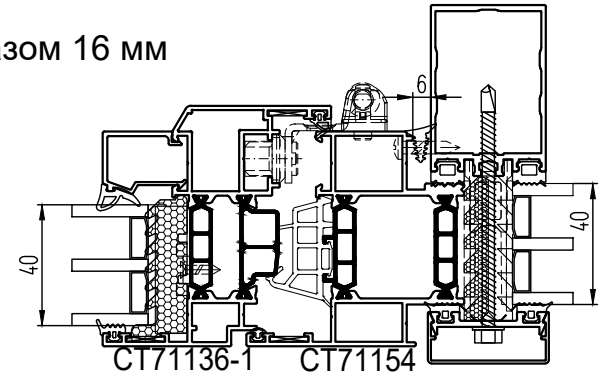

со створкой наружного открывания

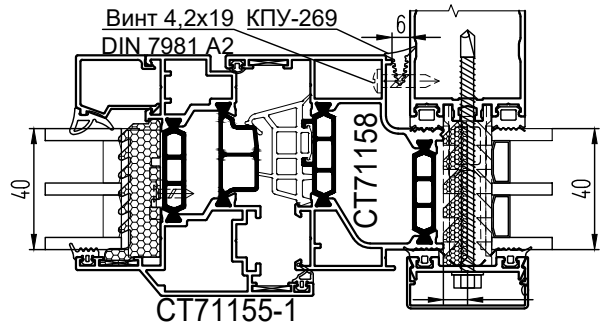

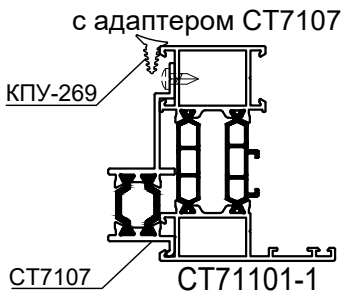

Монтаж бесштульповых дверей СТ65 в витраж СФ

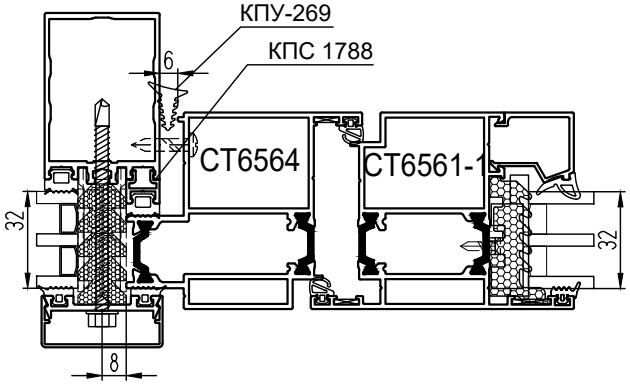

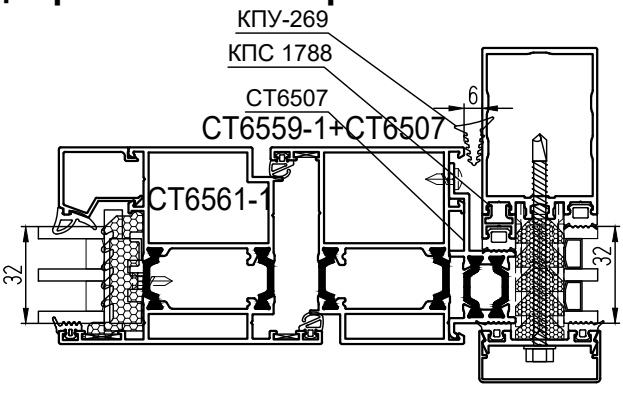

Монтаж бесштульповых дверей СТ71 в витраж СФ

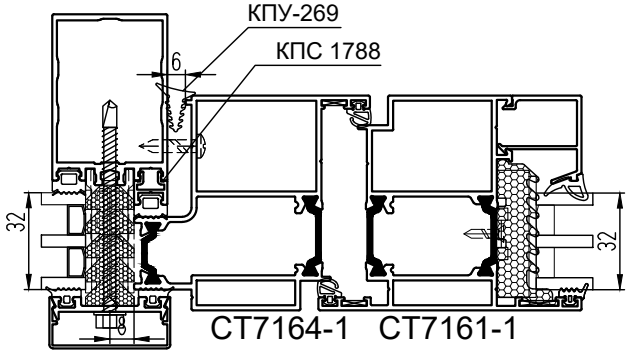

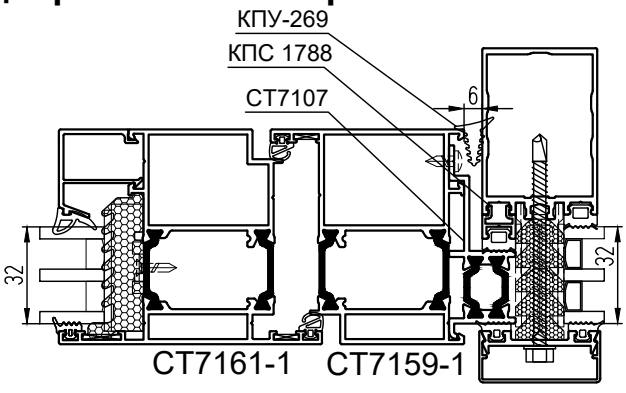

Монтаж бесштульповых дверей СТ65 в витраж КП50/КП50К

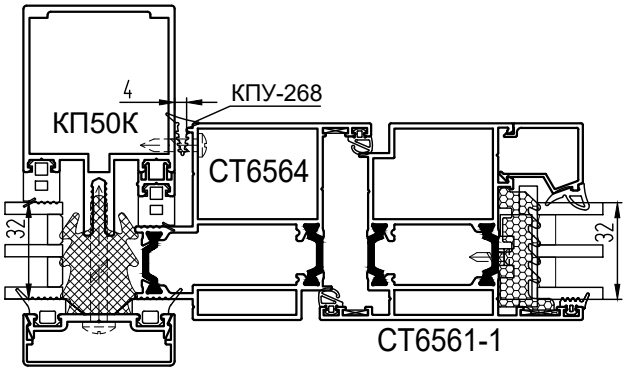

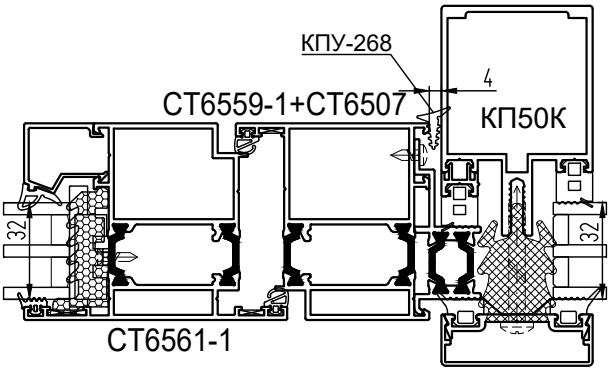

Монтаж бесштульповых дверей СТ71 в витраж КП50/КП50К

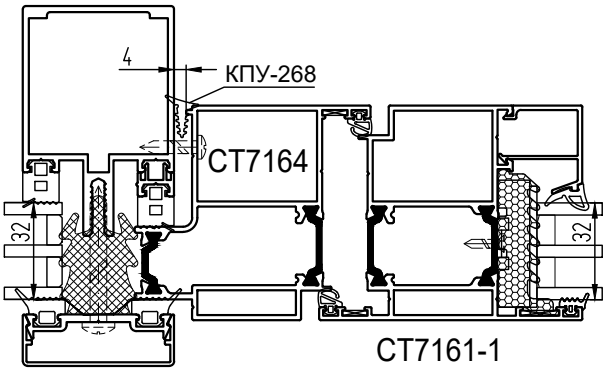

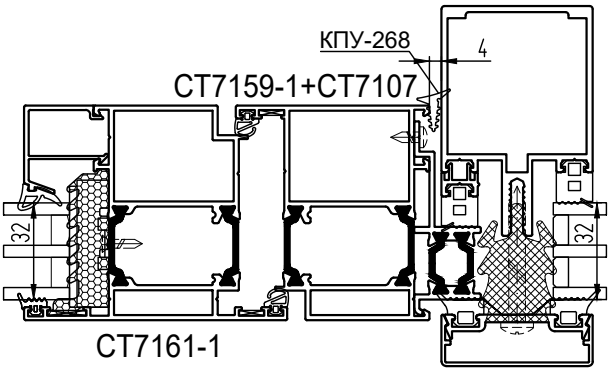

СИАЛ
ЛПЗ "СЕГАЛ"

УГЛОВЫЕ, ИМПОСТНЫЕ СОЕДИНЕНИЯ

Сборка угла рамы окна при помощи закладной КПС 1601
(на примере СТ6501-1)

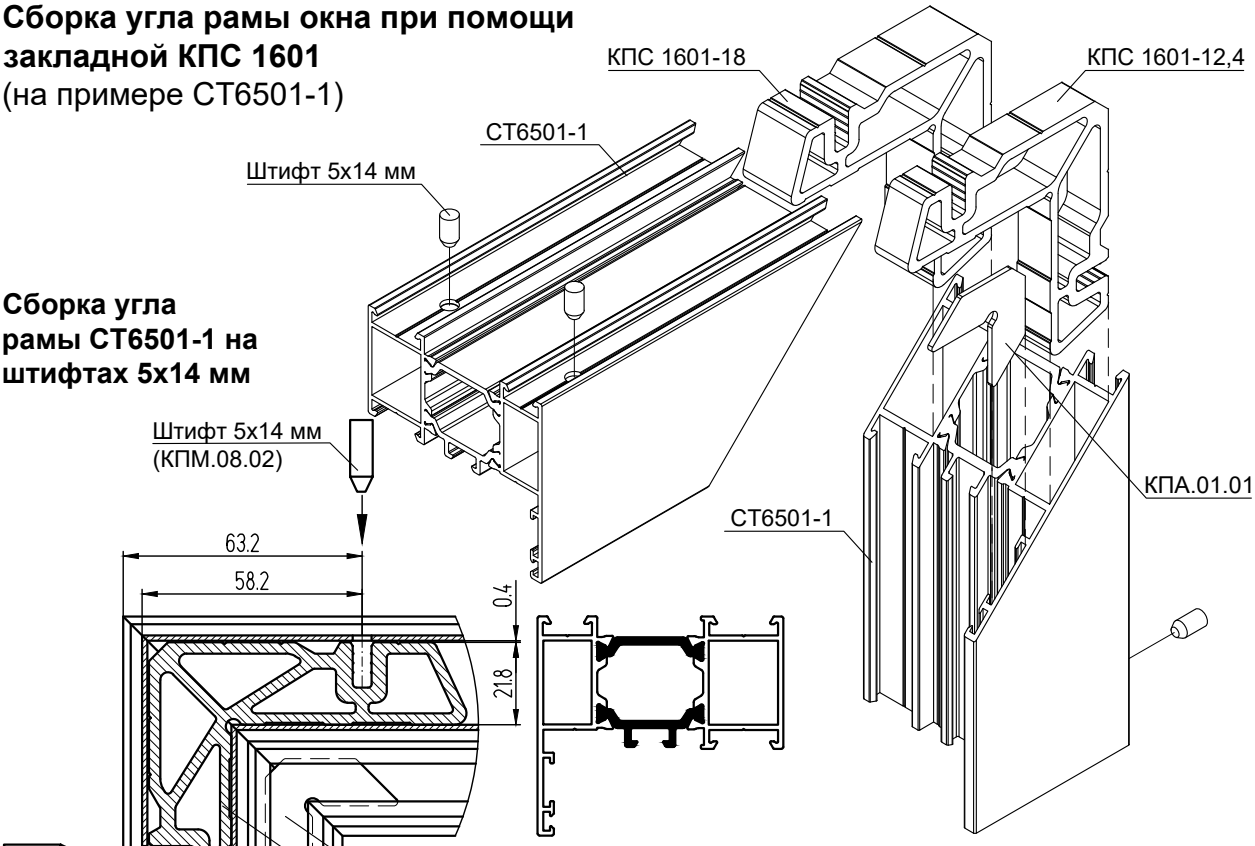

Сборка угла рамы СТ6501-1 на штифтах 5х14 мм

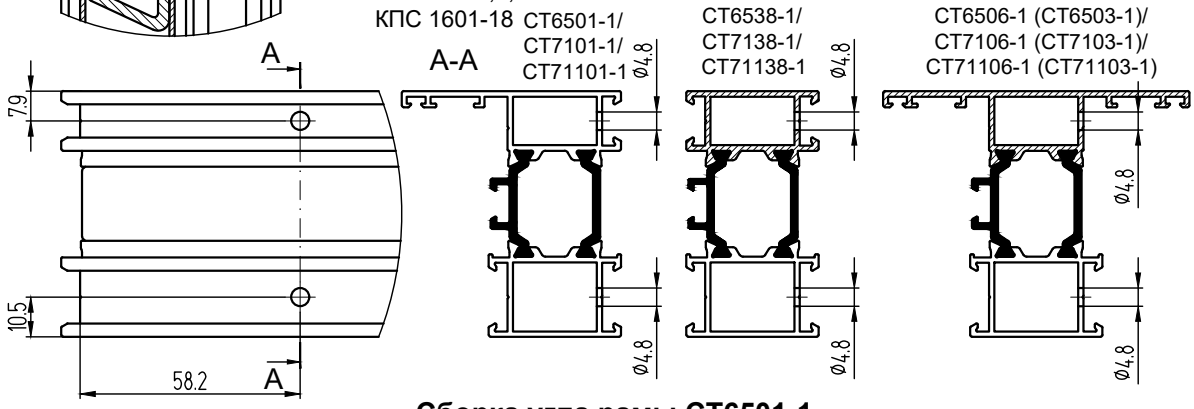

Сборка угла рамы СТ6501-1 на углообжимной машине

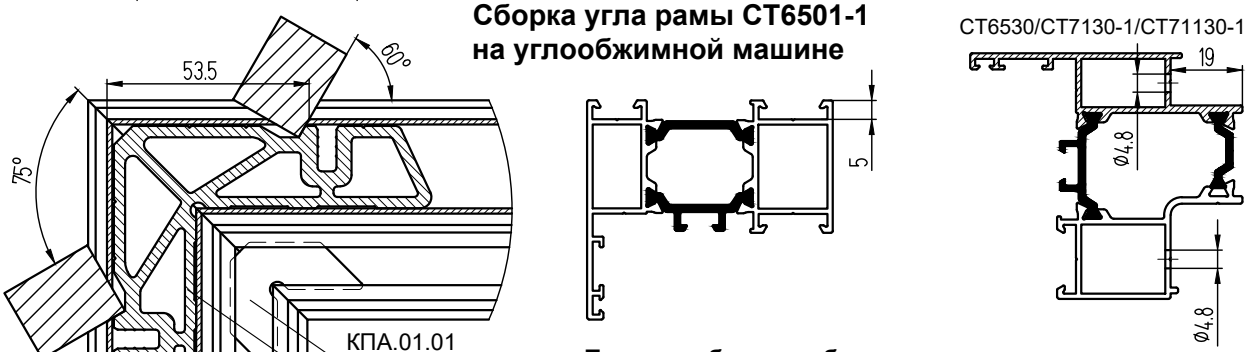

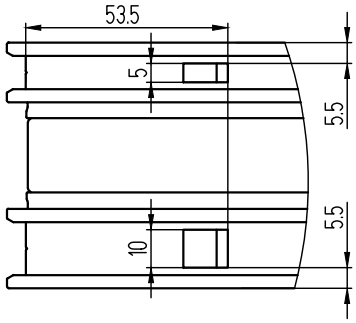

Порядок сборки и обжима угла

1. Нанести на контактные поверхности закладных или на внутренние поверхности перекладин и стоек в местах их соединений одно- или двухкомпанентный клей для склеивания алюминиевых профилей.
2. Установить угловые закладные и выравнивающие уголки КПА.01.01 (КПП-60) в предназначенные полости перекладин верхних и нижних рамы (створки).
3. Соединить стойки через закладные с перекладинами, нанеся предварительно герметик силиконовый на торцы сопрягаемых перекладин и стоек.
4. Произвести сборку углов.
5. Обжать угловые соединения согласно технологии обжима углов и схеме сборки угла.
6. После обжима нанести силиконовый герметик в места разрыва профиля.

Сборка угла створки окна при помощи закладной КПС 1601
(на примере СТ6502-1)

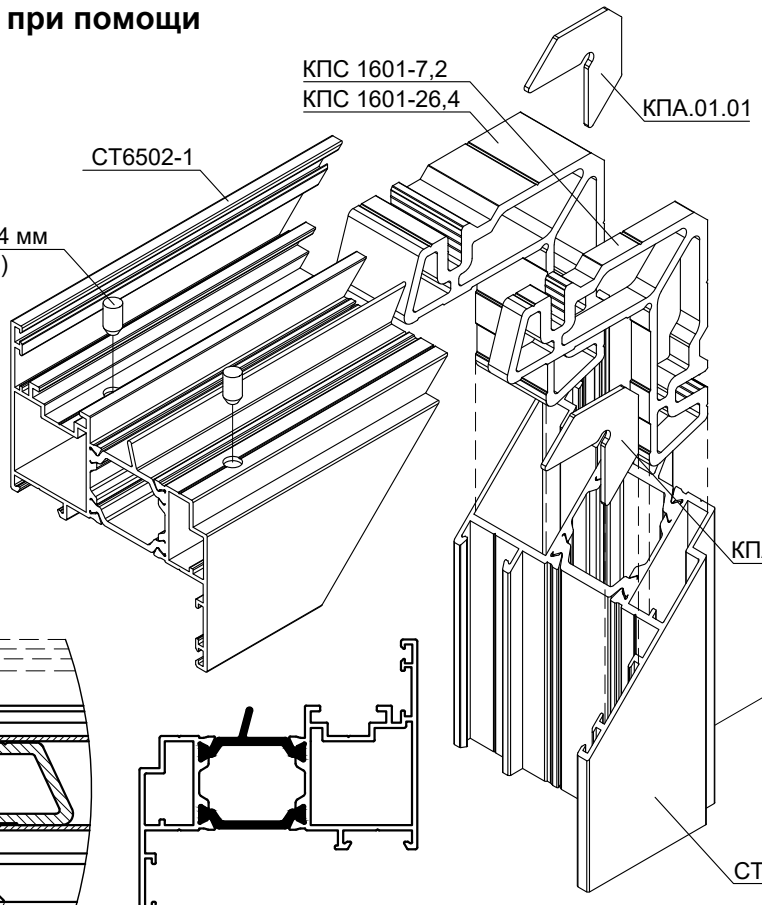

Сборка угла створки СТ6502-1 на штифтах 5х14 мм

Сборка угла створки СТ6502-1 на углообжимной машине

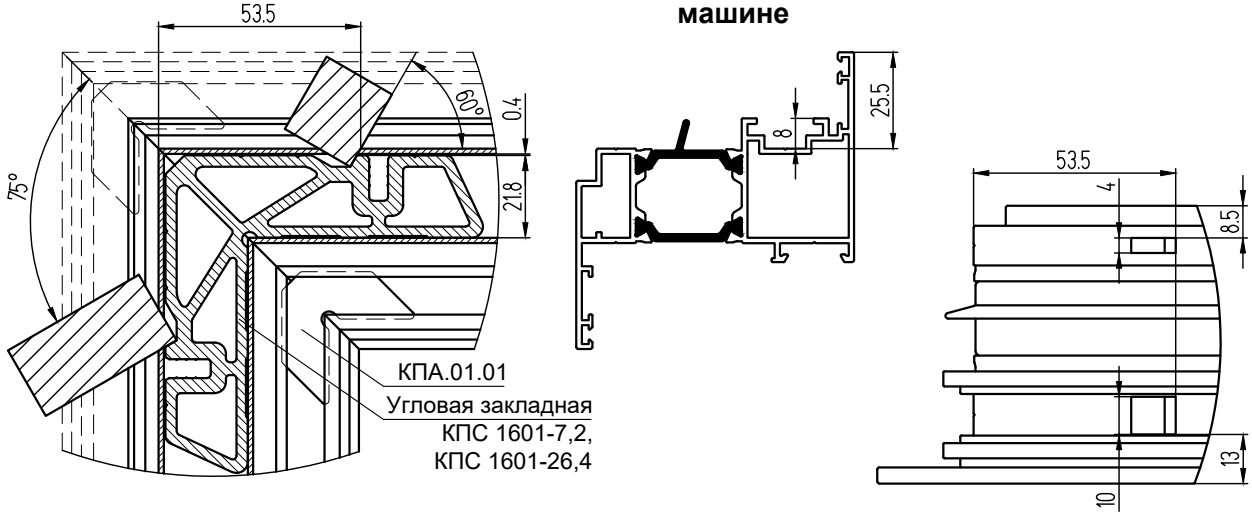

Сборка угла рамы окна при помощи закладной КПС 1460 (на примере СТ6521-1)

Сборка угла рамы СТ6521-1 на штифтах 5х14 мм

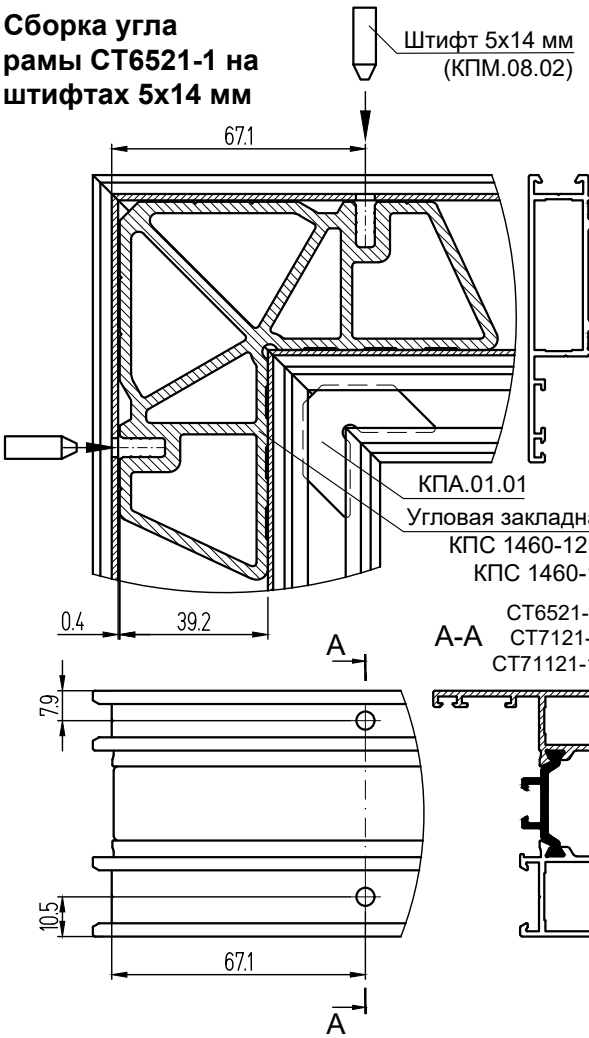

Сборка угла рамы СТ6521-1 на углообжимной машине

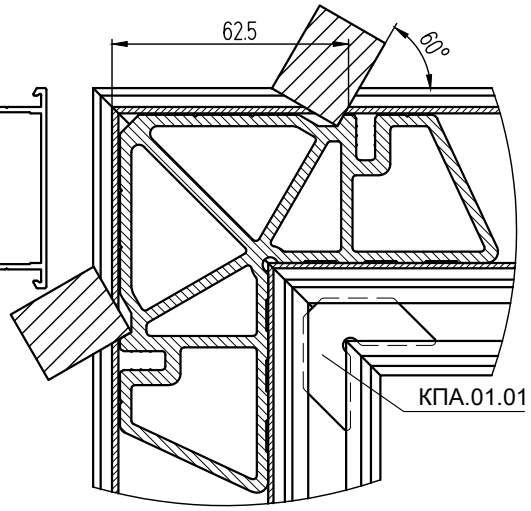

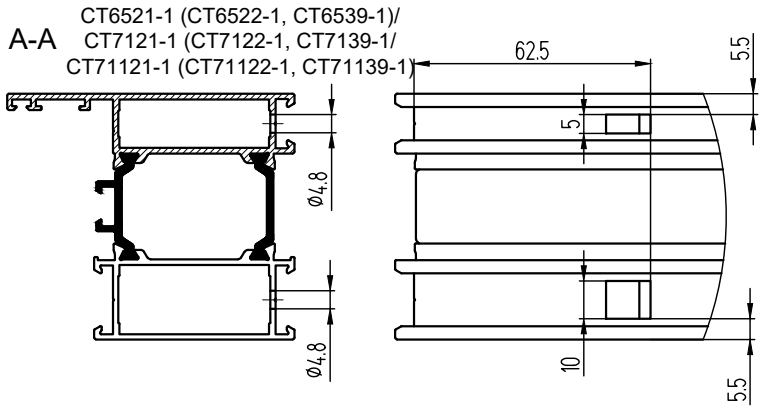

Сборка угла створки окна при помощи закладной КПС 1630 (на примере СТ6534)

Сборка угла створки СТ6534 на штифтах 5х14 мм

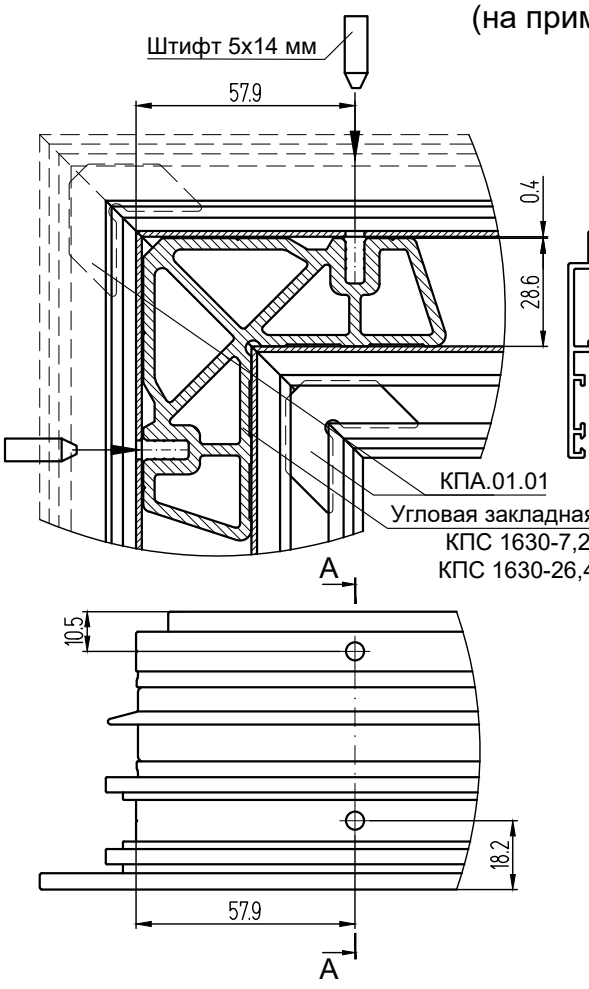

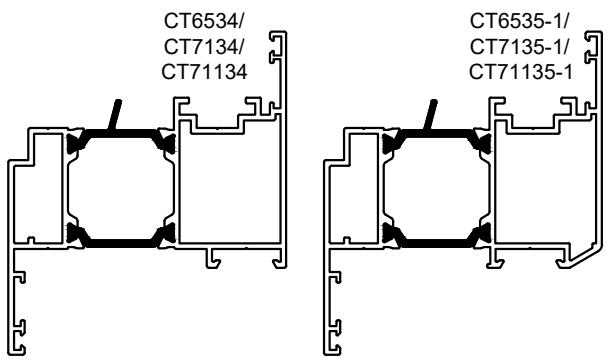

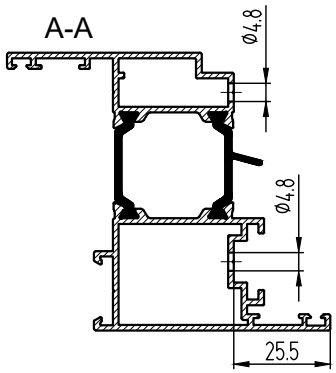

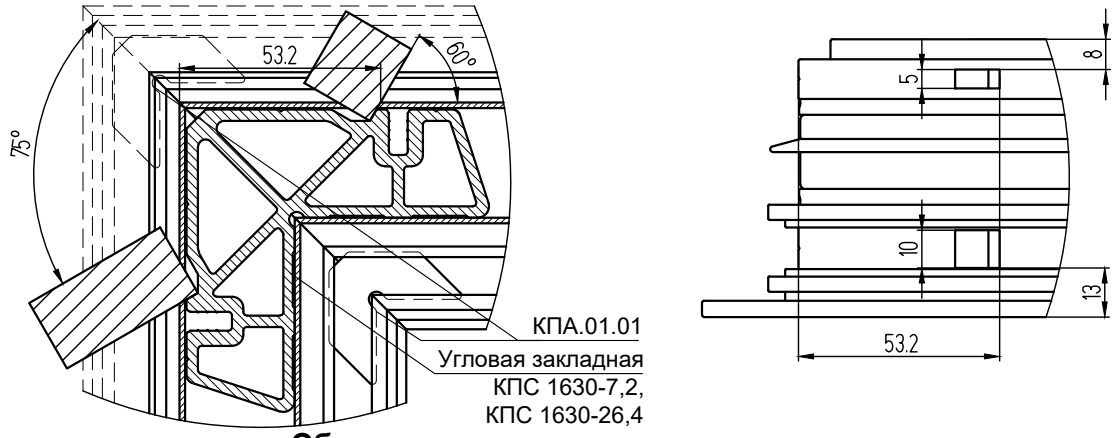

Сборка угла створки окна при помощи закладной КПС 1460 (на примере СТ6526)

Сборка угла створки СТ6526 на штифтах 5х14 мм

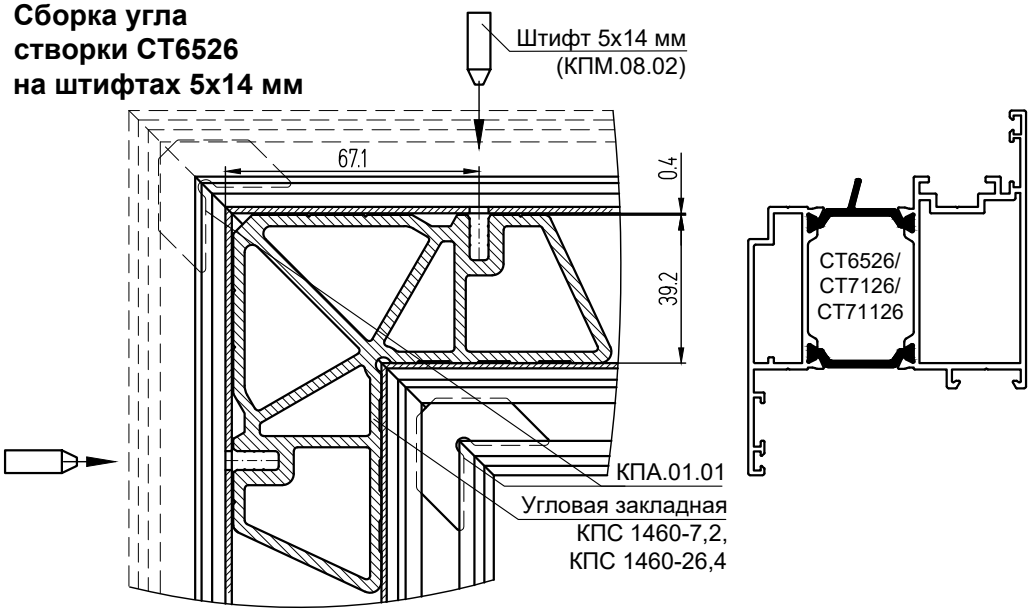

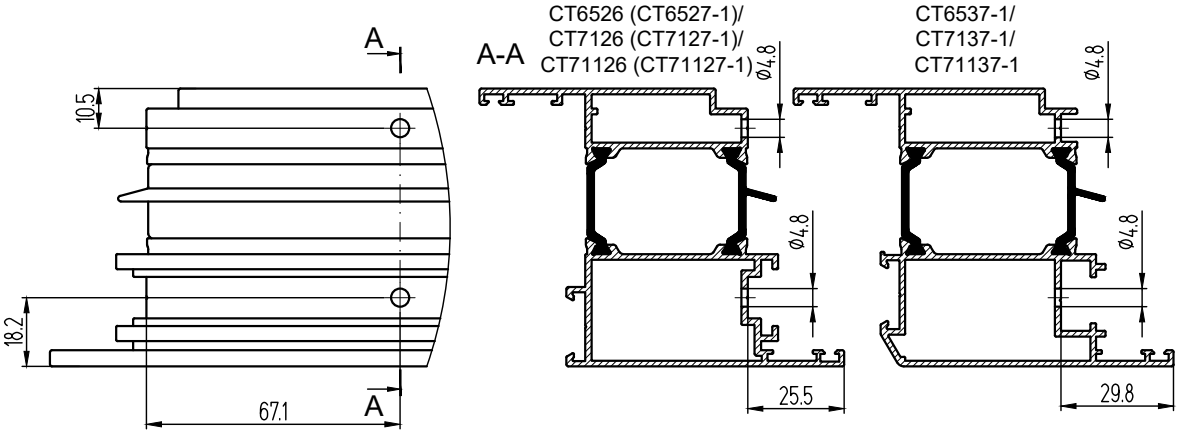

Сборка угла створки СТ6526 на углообжимной машине

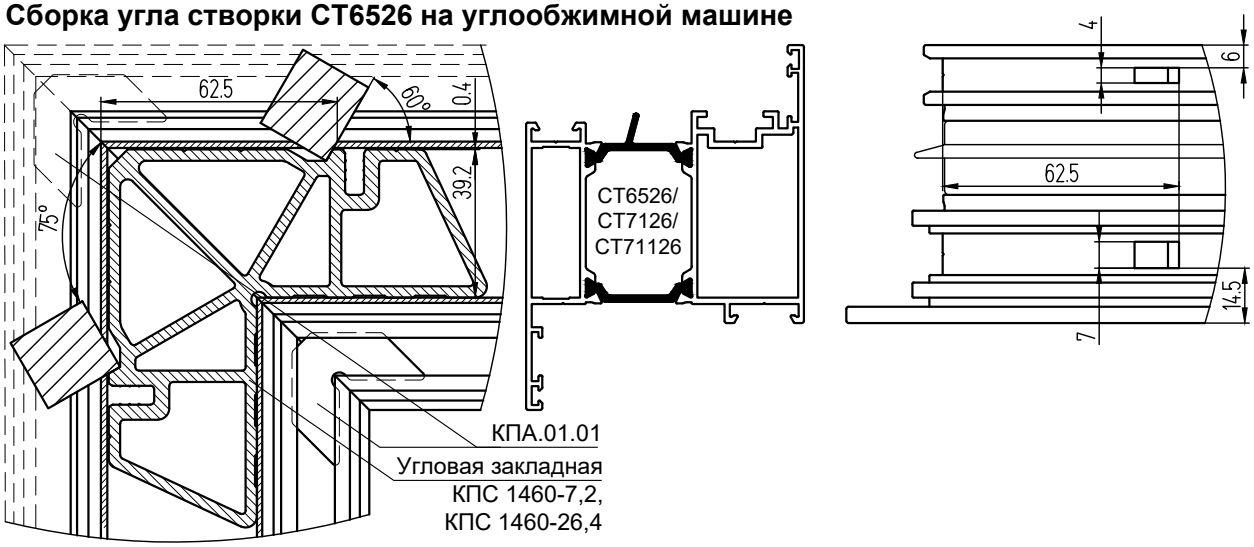

Сборка угла створки/рамы двери при помощи закладной КПС 1460
(на примере СТ6512-1)

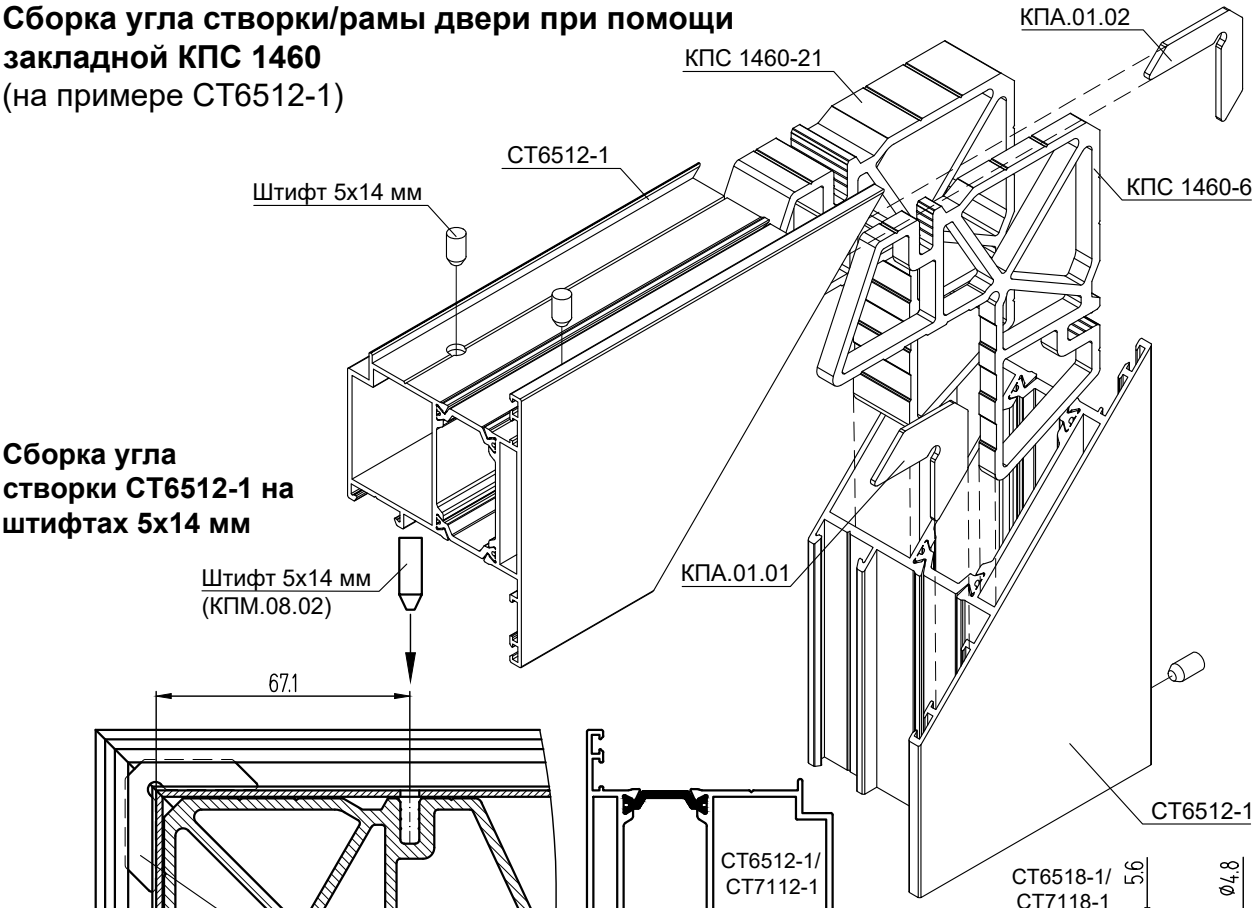

Сборка угла створки СТ6512-1 на штифтах 5х14 мм

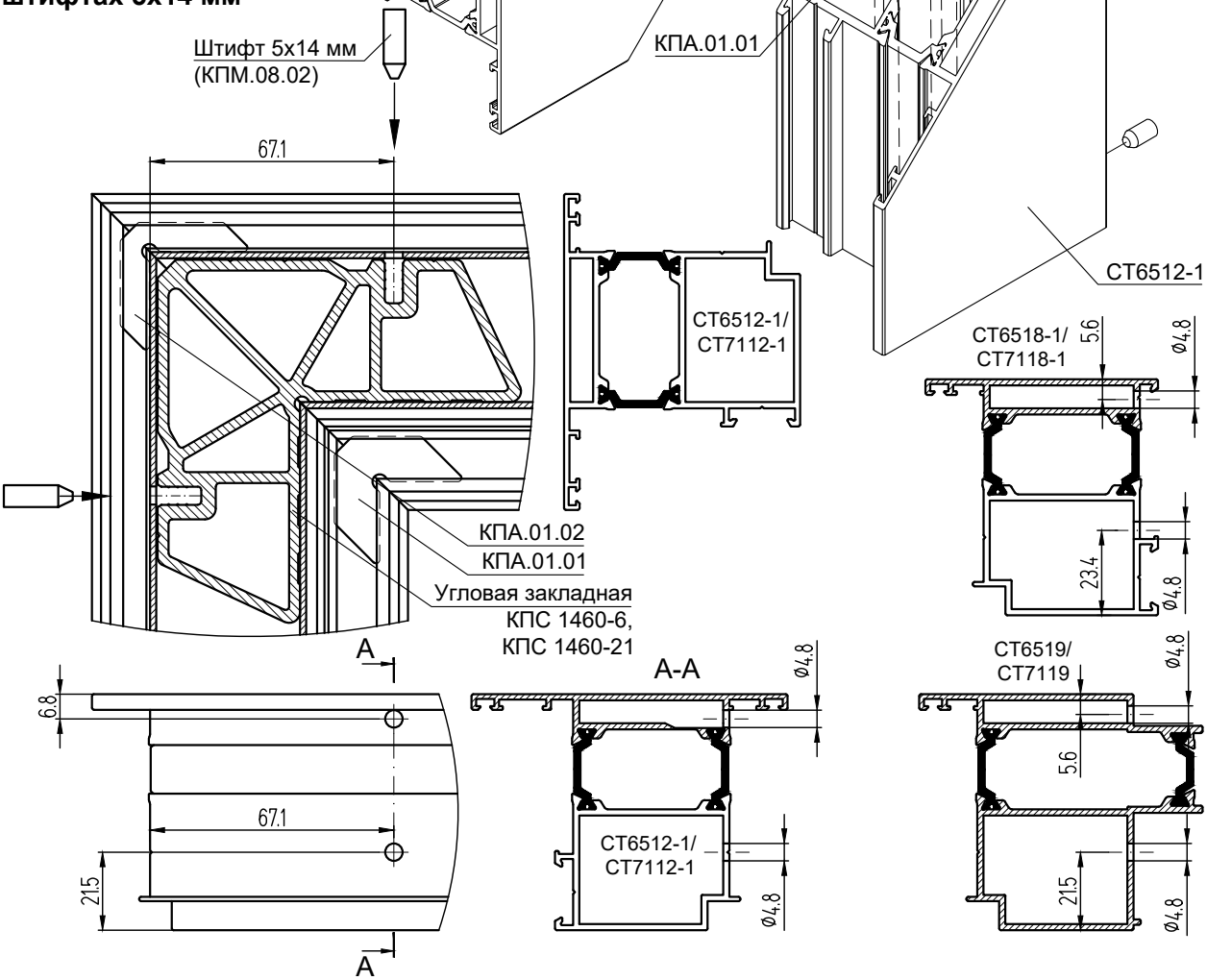

Сборка угла створки СТ6512-1 на углообжимной машине

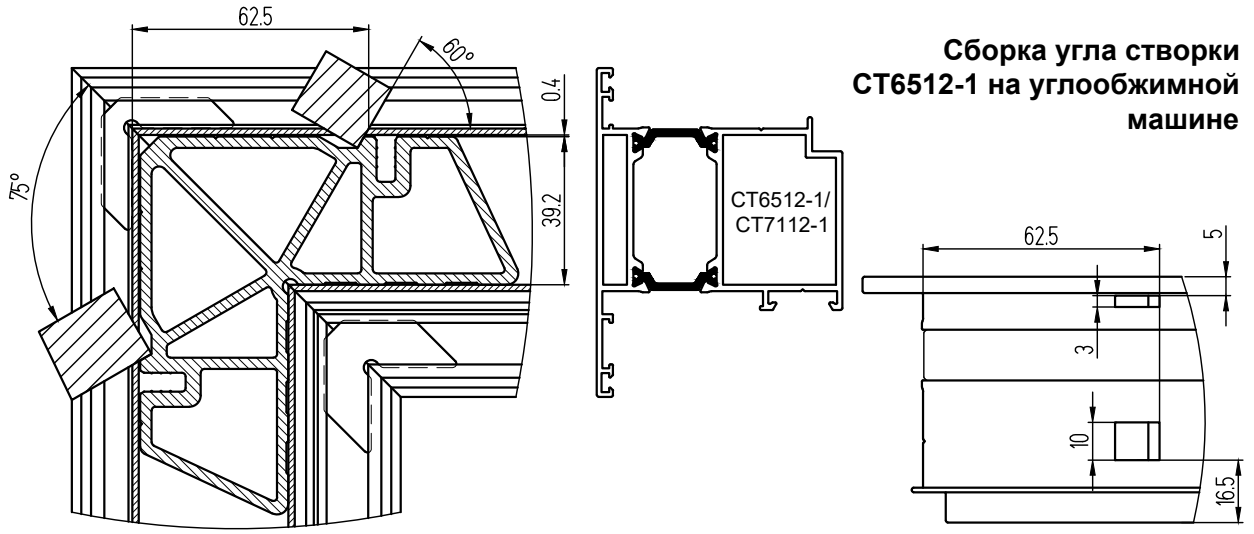

Сборка угла рамы/створки двери при помощи закладных КПС 1459 и КПС 1460
(на примере СТ6511-1)

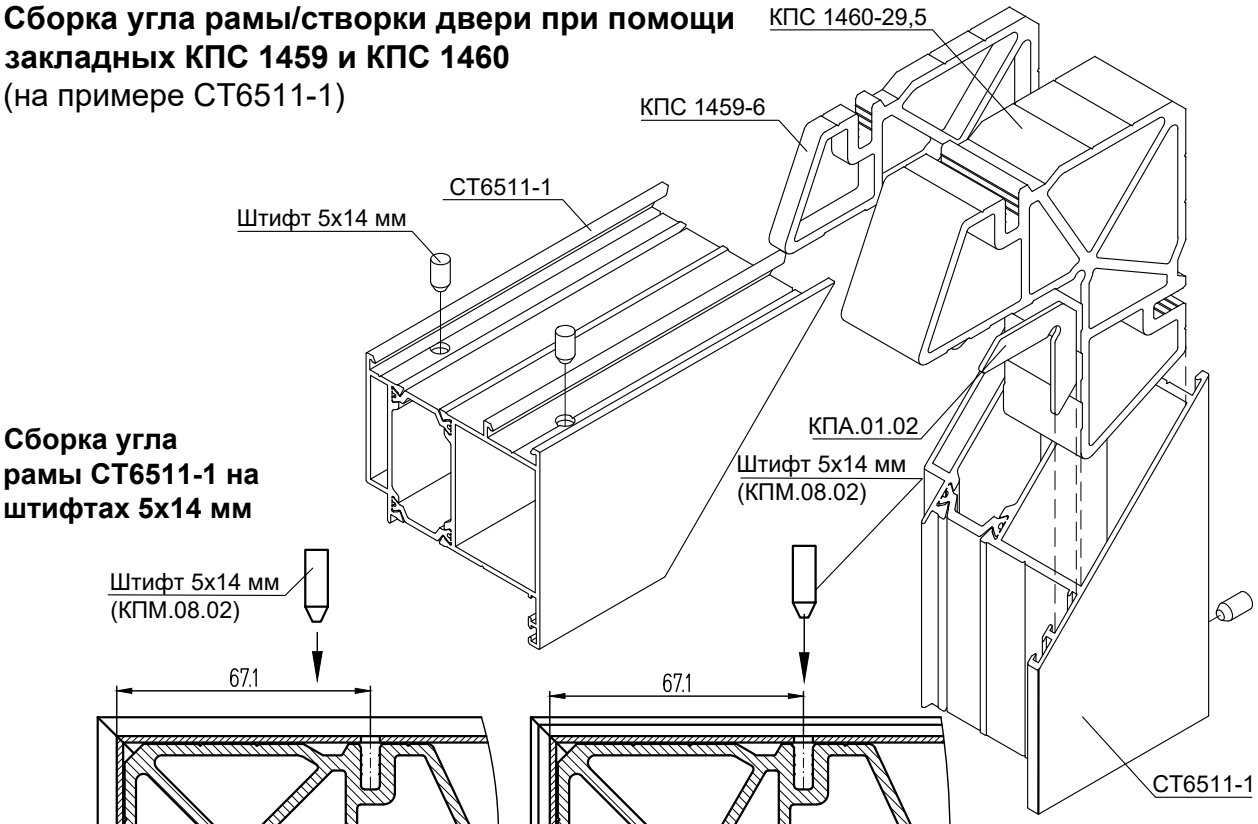

Сборка угла рамы СТ6511-1 на штифтах 5х14 мм

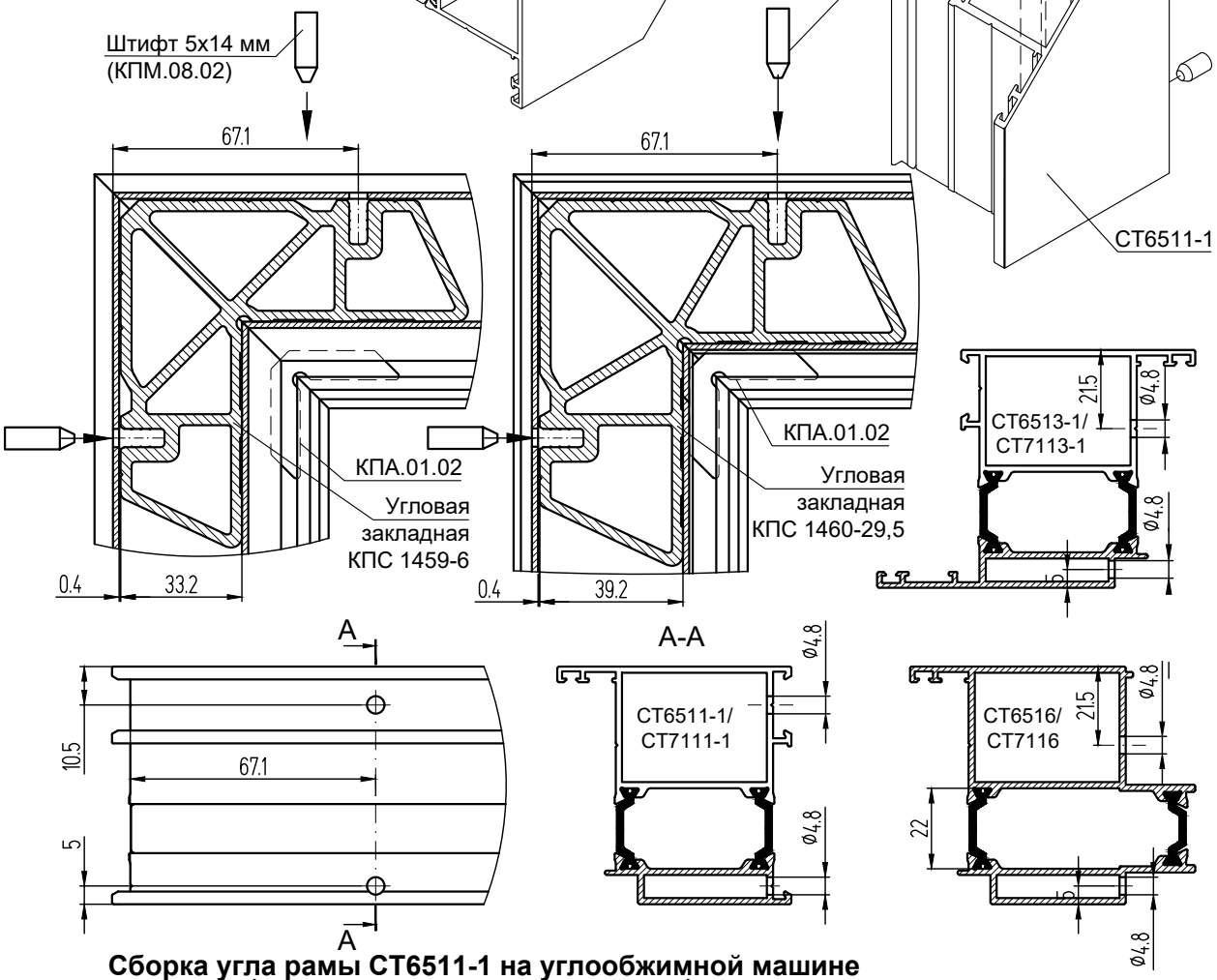

Сборка угла рамы СТ6511-1 на углообжимной машине

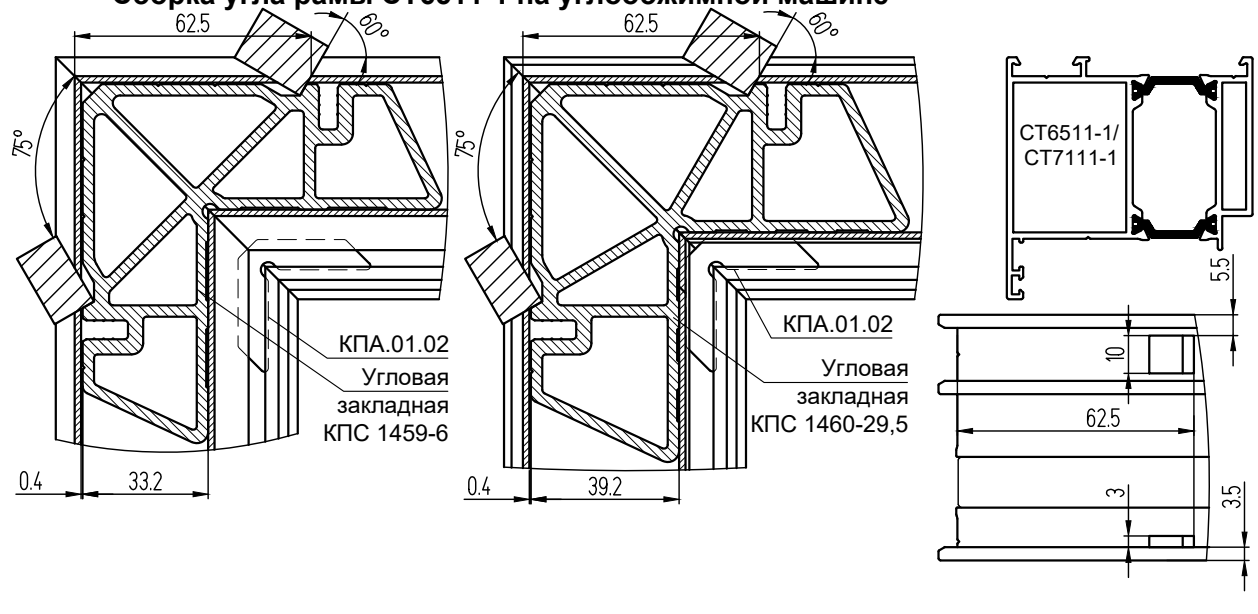

Сборка угла створки окна при помощи закладной КПС 1721
(на примере СТ6536-1)

Сборка угла створки СТ6536-1 на штифтах 5х9,5 мм

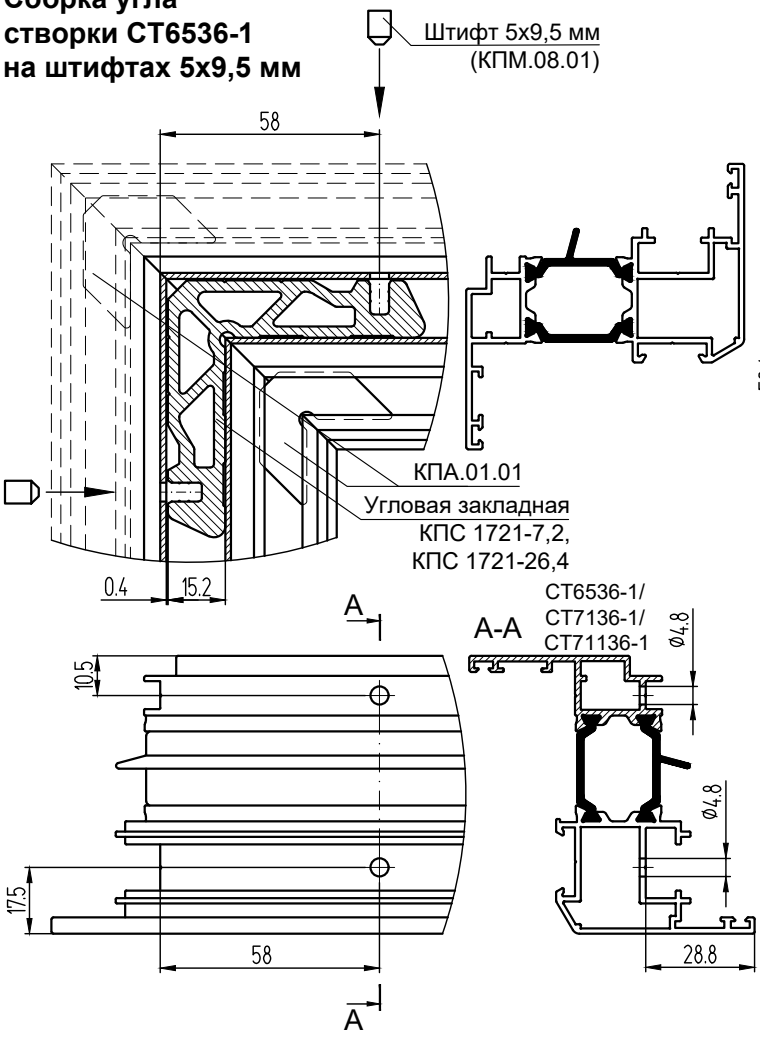

Сборка угла створки СТ6536-1 на углообжимной машине

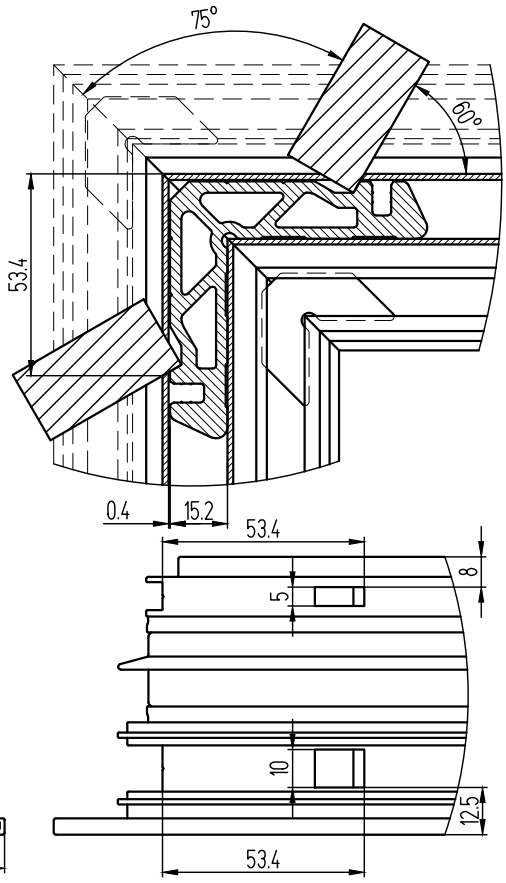

Сборка угла адаптера при помощи закладной КПС 1823 (на примере СТ6528)

Сборка угла адаптера СТ6528 на штифтах 5х9,5 мм

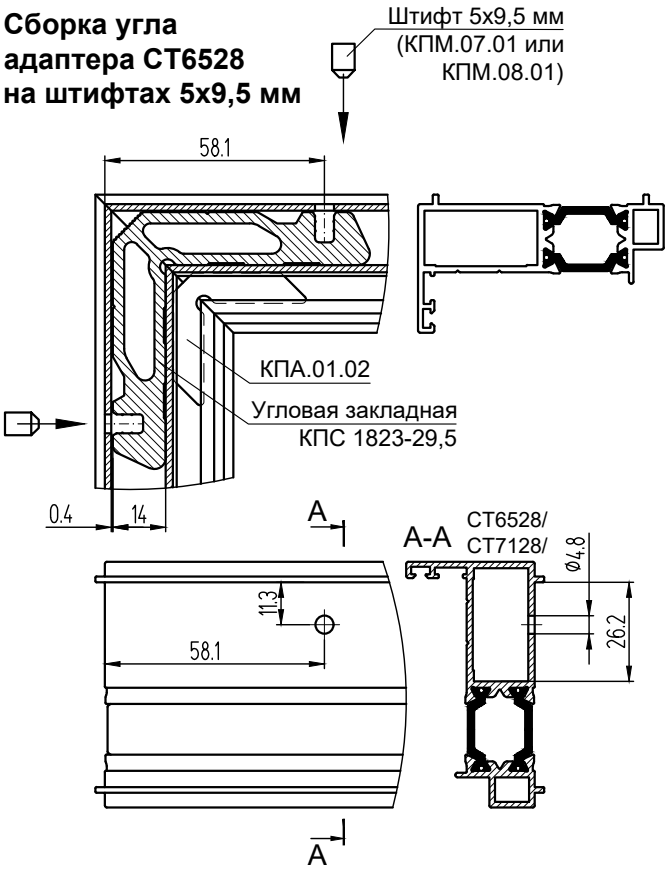

Сборка угла рамы на примере СТ6528 на углообжимной машине

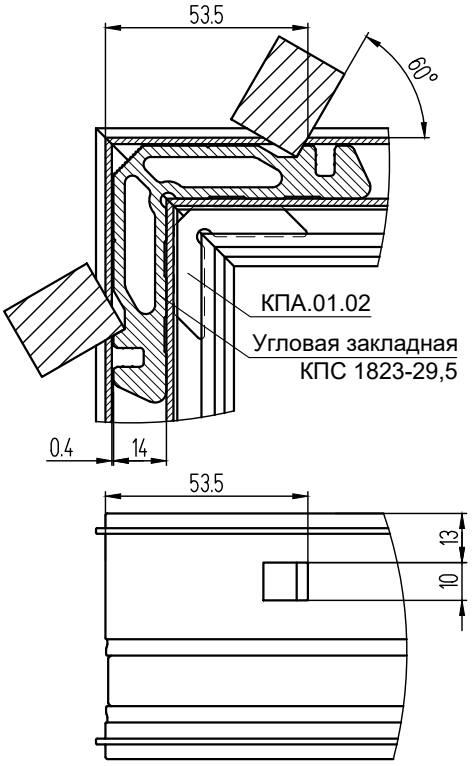

Сборка угла створки/рамы бесштульповой двери при помощи закладных КПС 1885 и КПС 1460

(на примере СТ6561-1)

Сборка угла створки СТ6561-1 на штифтах 5х14 мм

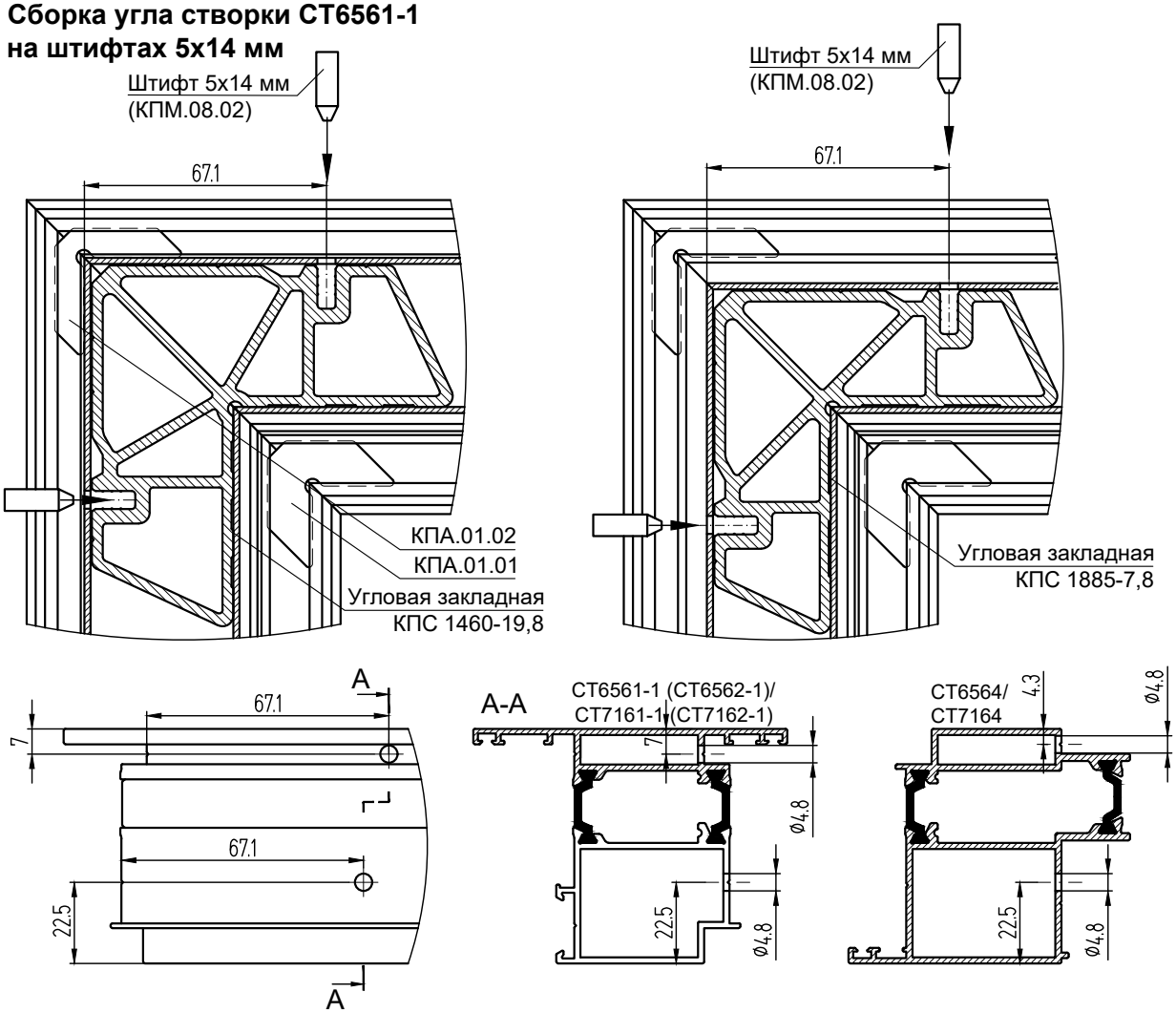

Сборка угла створки СТ6561-1 на углообжимной машине

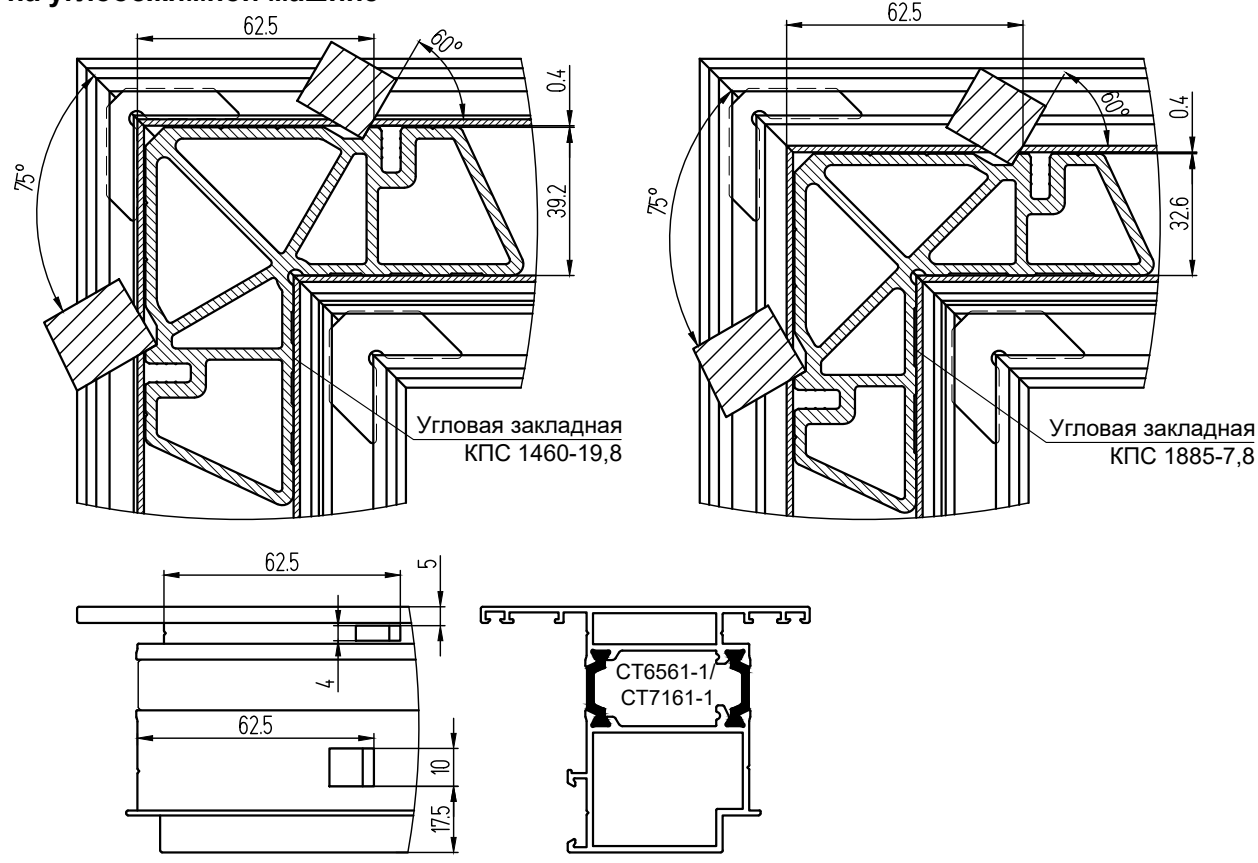

Сборка угла рамы бесштульповой двери при помощи закладных КПС 1885 и КПС 1460

(на примере СТ6559-1)

Сборка угла рамы СТ6559-1 на штифтах 5х14 мм

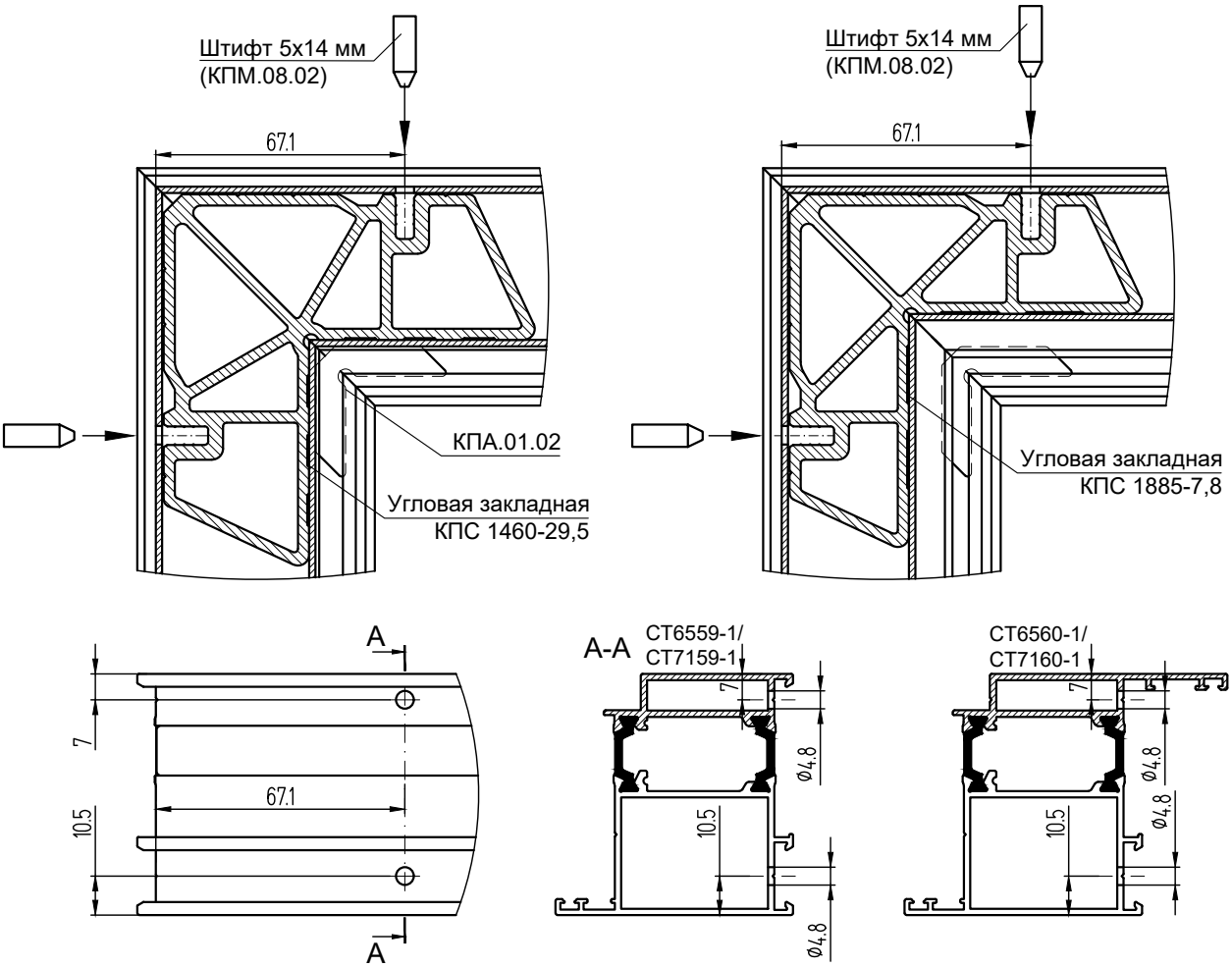

Сборка угла створки СТ6559-1 на углообжимной машине

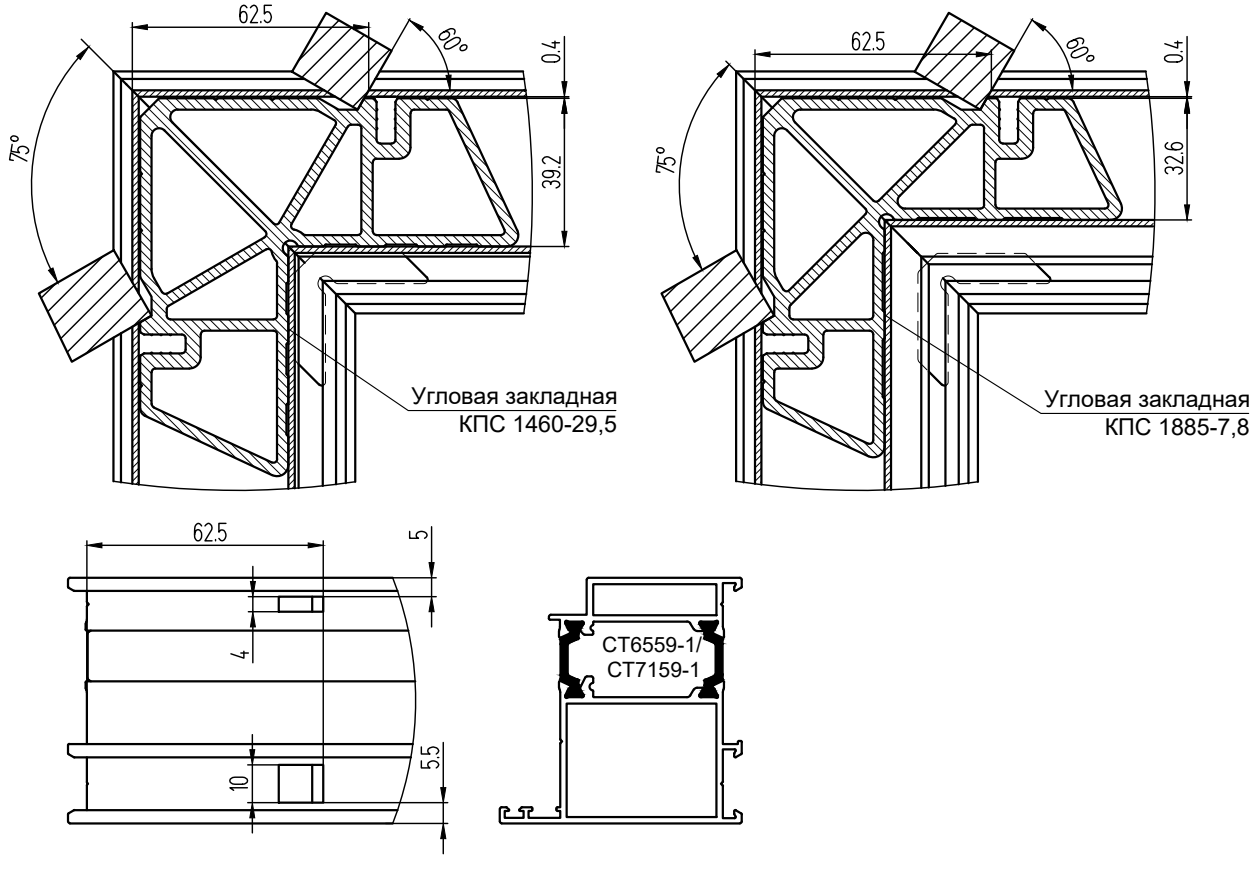

Сборка острого (тупого) угла створки окна СТ6536-1 с помощью шарнирной закладной КПС 2098

Обработка закладных КПС 2098

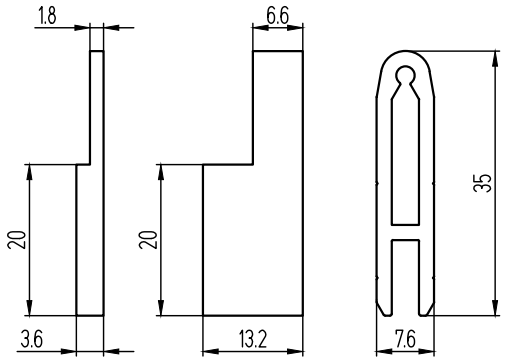

КПС 2098-7,2 **КПС 2098-26,4**

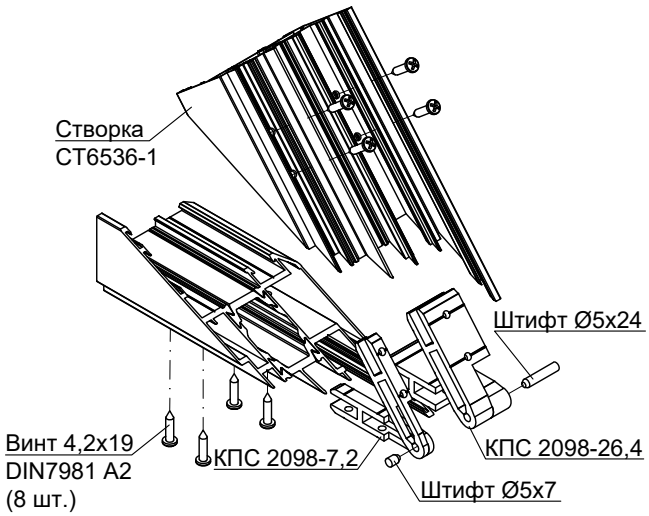

Сборка острого (тупого) угла рамы окна СТ6501-1 с помощью шарнирной закладной КПС 2099

Обработка закладных КПС 2099

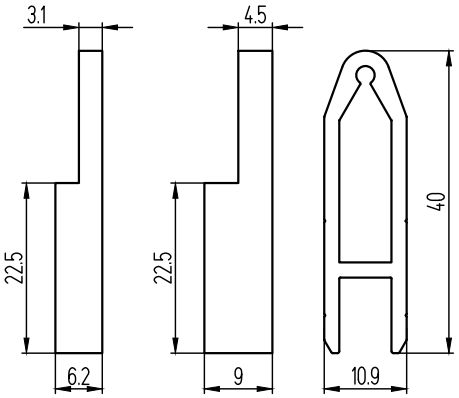

КПС 2099-12,4 **КПС 2099-18**

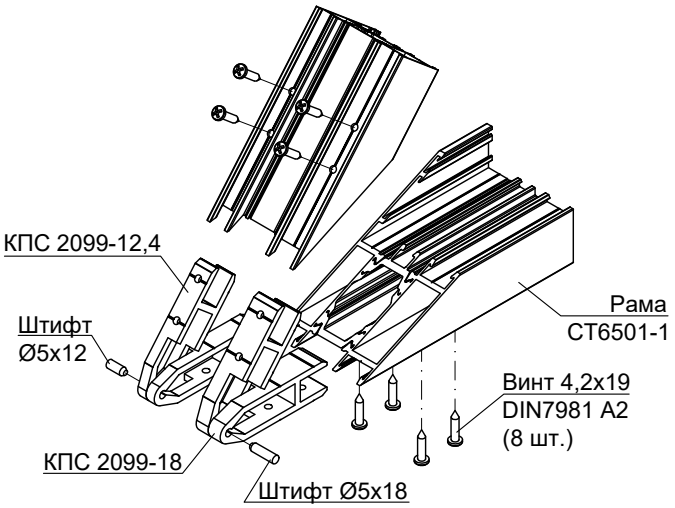

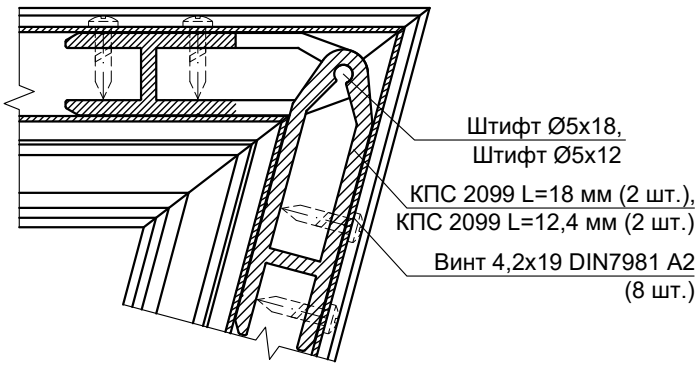

Сборка острого (тупого) угла створки окна СТ6502-1 с помощью шарнирной закладной КПС 2099

Обработка закладных КПС 2099

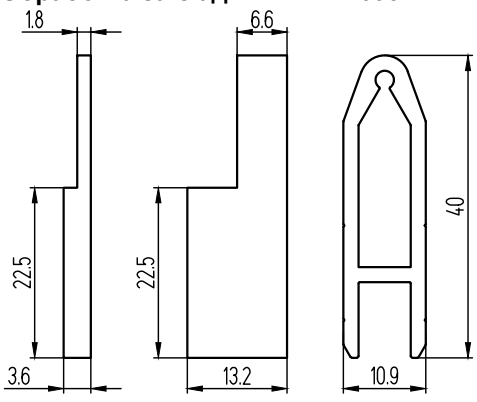

КПС 2099-7,2 **КПС 2099-26,4**

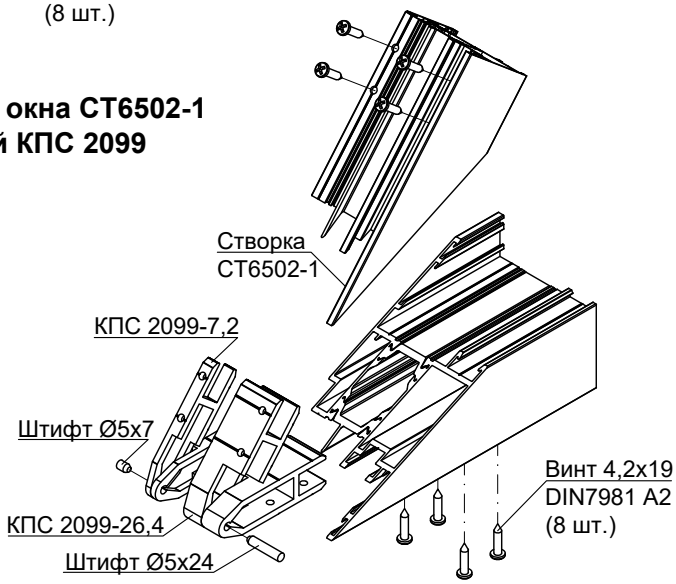

Крепление импостов на примере СТ65

Крепление импостов СТ6503-1, СТ6506-1, СТ6522-1

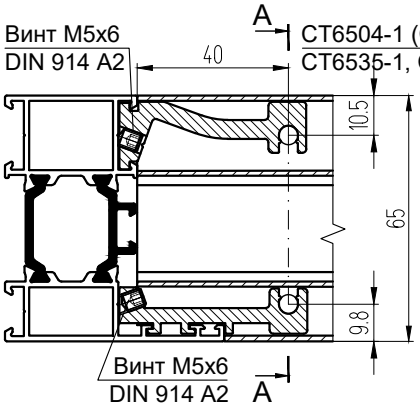

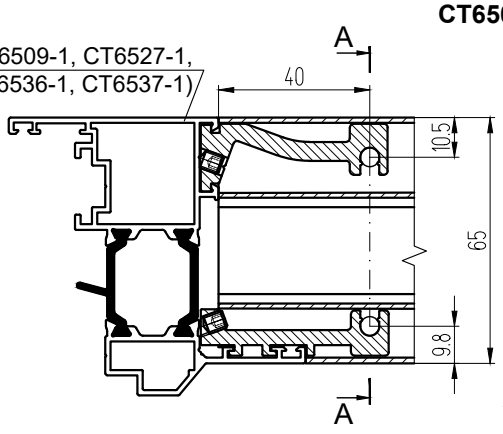

Обработка импостов СТ6503-1, СТ6506-1, СТ6522-1

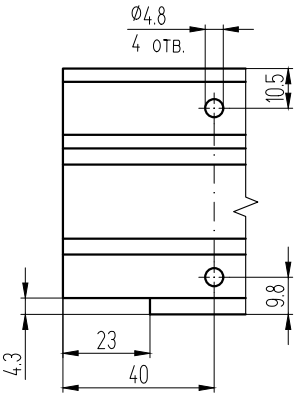

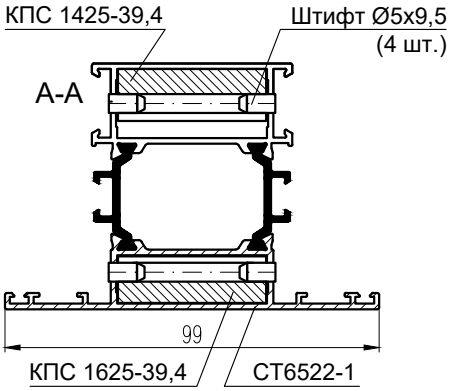

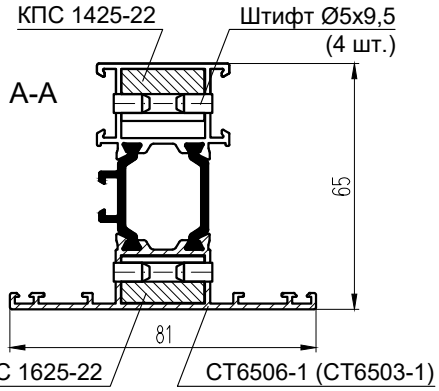

Сборка Т-образного соединения стойки СТ6501-1 с импостом СТ6506-1

(вариант с КПС 1625-22)

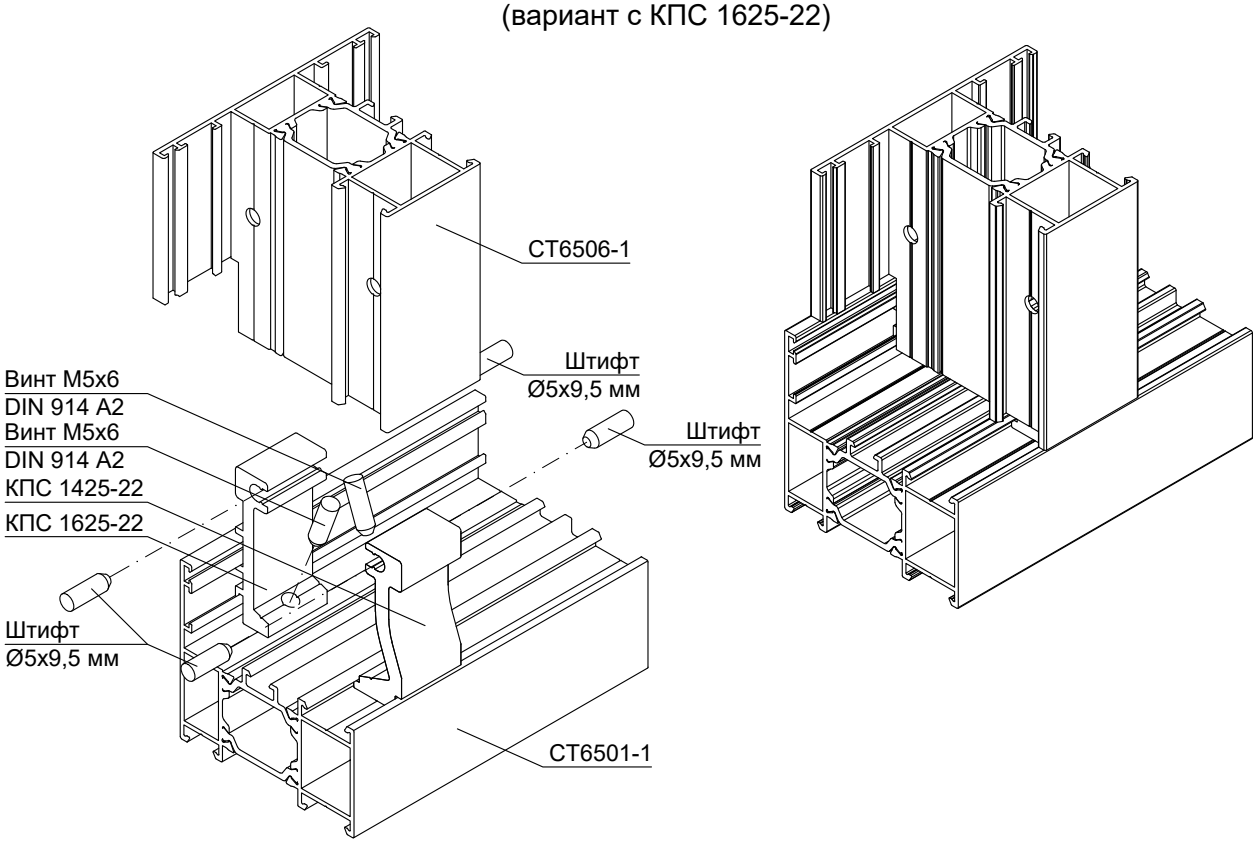

Крепление импостов на примере СТ65

Крепление импоста СТ6505 в створку СТ6502-1 (СТ6526, СТ6534)

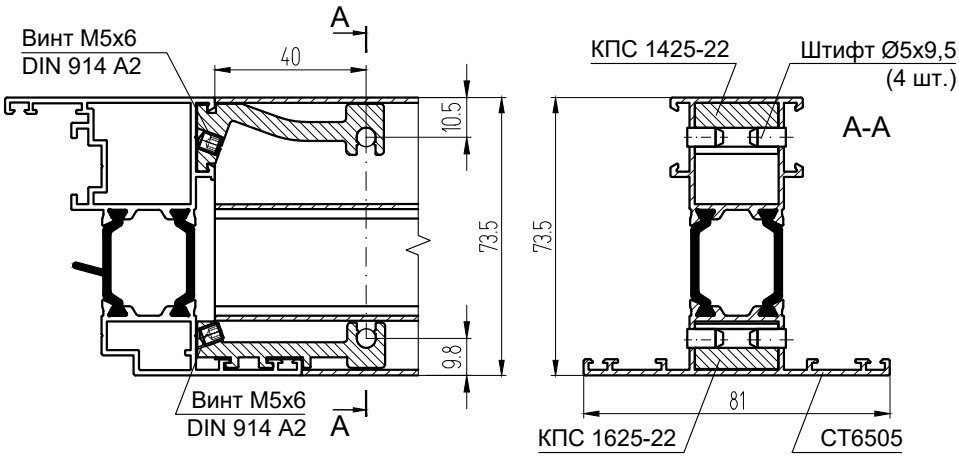

Обработка импоста СТ6505

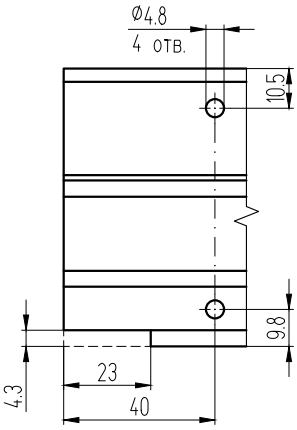

Сборка Т-образного соединения створки СТ6502-1 с импостом СТ6505

(вариант с КПС 1424-22)

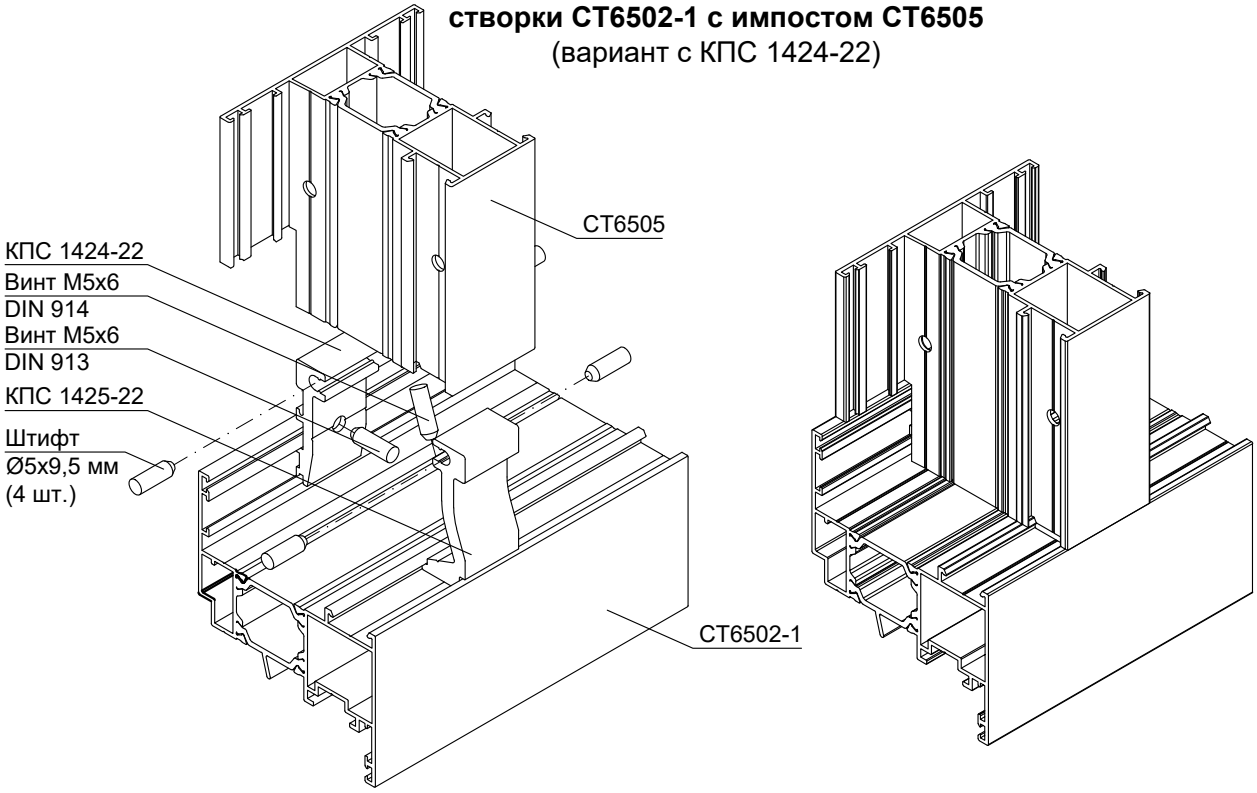

Крепление импостов в створку двери на примере СТ65

Крепление импостов СТ6503-1, СТ6506-1, СТ6548-1

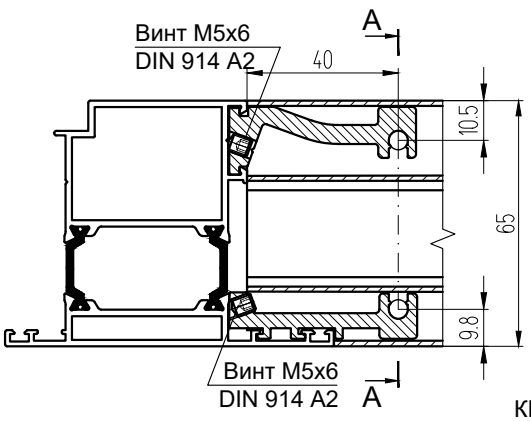

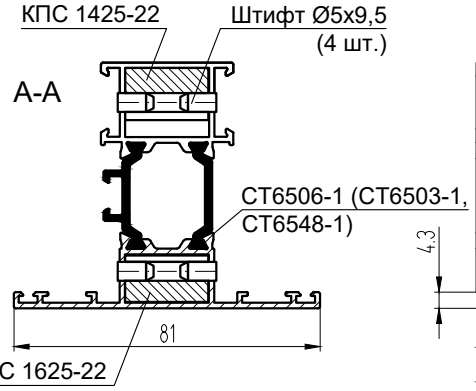

Обработка импостов СТ6503-1, СТ6506-1

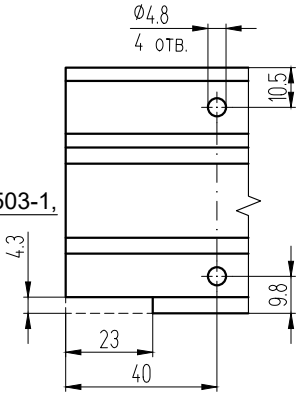

Крепление высоких цоколей в створку двери на примере СТ65

Крепление цоколей СТ6546-1, СТ6545-1

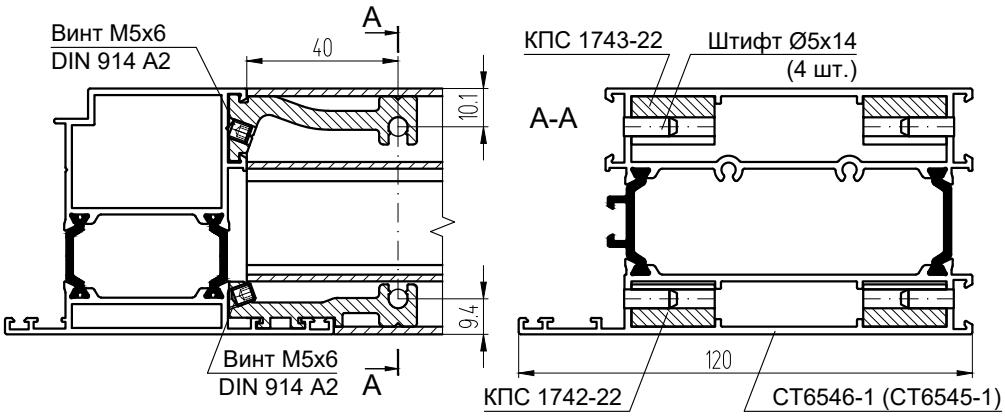

Обработка цоколей СТ6546-1, СТ6545-1

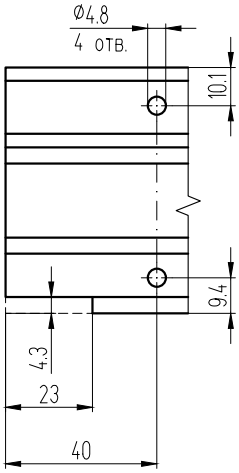

Обработка закладных Т-образного соединения

КПС 1625-22

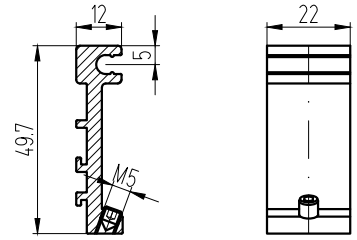

КПС 1625-39,4

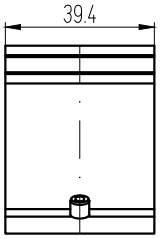

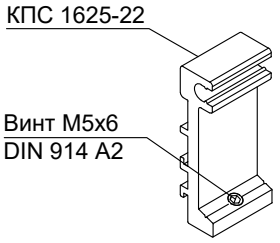

КПС 1425-22

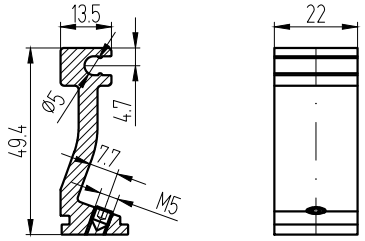

КПС 1425-39,4

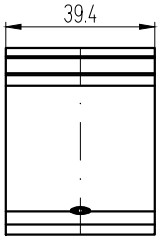

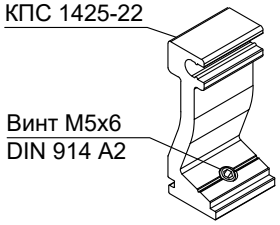

КПС 1424-22

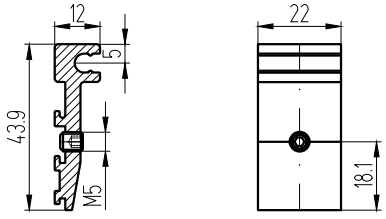

КПС 1424-39,4

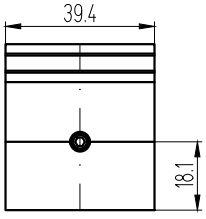

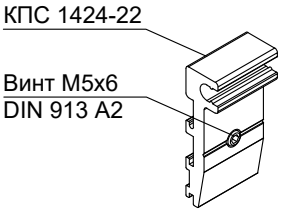

КПС 1743-22

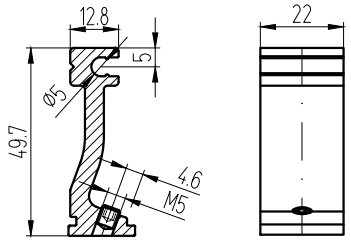

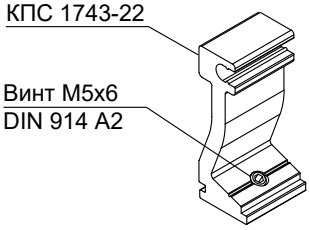

КПС 1742-22

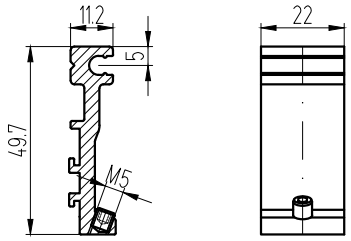

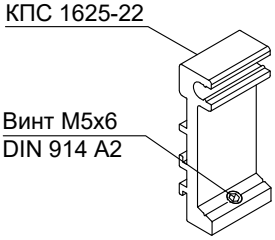

СИАЛ
ЛПЗ "СЕГАЛ"

ФУРНИТУРА ОКОН, ДЕТАЛИРОВКИ

Размеры фурнитурных пазов оконных створок

1. Максимальные и минимальные размеры, а также максимальный вес створки определяются возможностями применяемой фурнитуры.

2. При заказе фурнитуры необходимо указать: вид фурнитуры (поворотная, поворотно-откидная, откидная), систему профилей, высоту и ширину створки по фальцу (FFH и FFB соответственно), вес створки, исполнение окна (правое или левое).

3. Информация о фурнитуре носит ознакомительный характер. При заказе требуется консультация специалиста. При установке фурнитуры необходимо руководствоваться монтажной схемой.

Размеры европаза 15/20 створок СТ65/СТ71/СТ71У

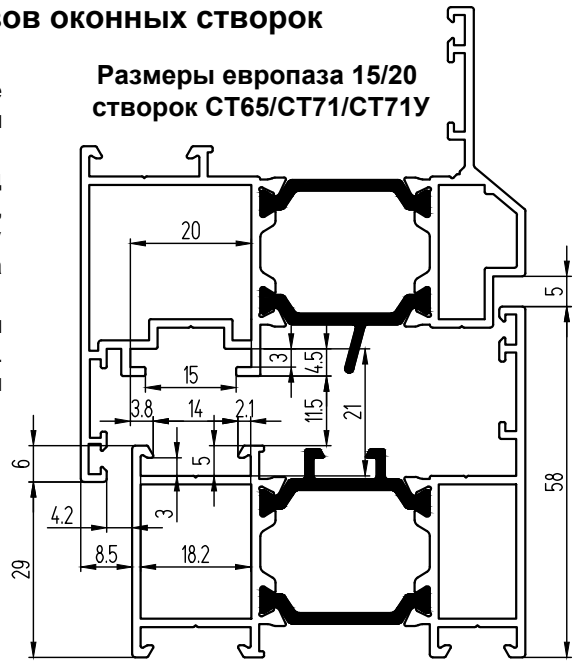

Размеры фурнитурного паза 16 мм створок СТ6537-1/СТ7137-1/СТ71137-1

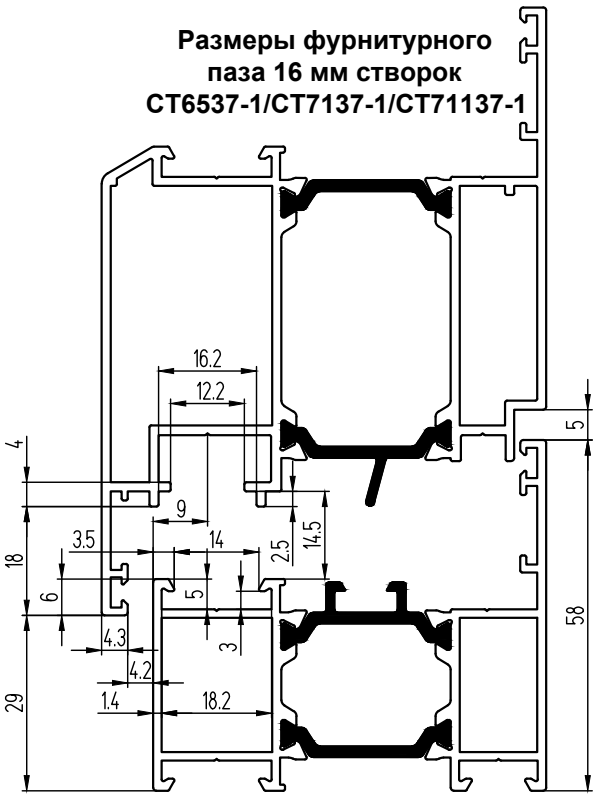

Размеры фурнитурного паза 16 мм створок СТ6536-1/СТ7136-1/СТ71136-1

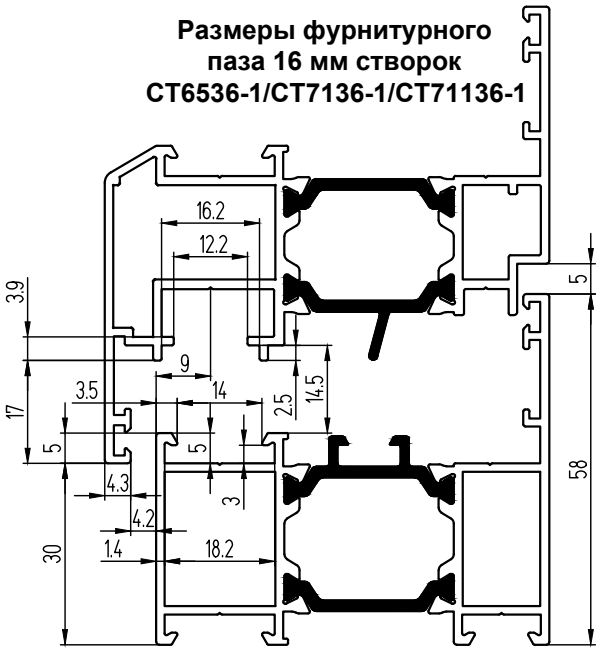

Схемы установки подкладок

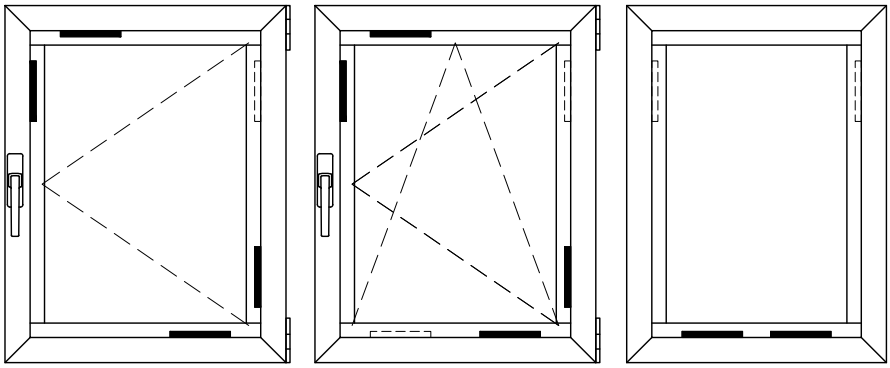

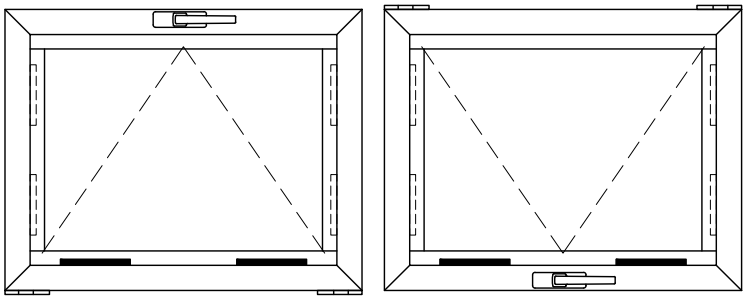

Примечание:

1. Расстояние от угла стеклопакета до середины подкладки по горизонтали - 100-150 мм, по вертикали - 300-500 мм.

- Комплект опорных подкладок
- Комплект фиксирующих подкладок, закрепленных в проектном положении с помощью однокомпонентного атмосферостойкого силиконового герметика

Обработка профилей рам окна/балконной двери

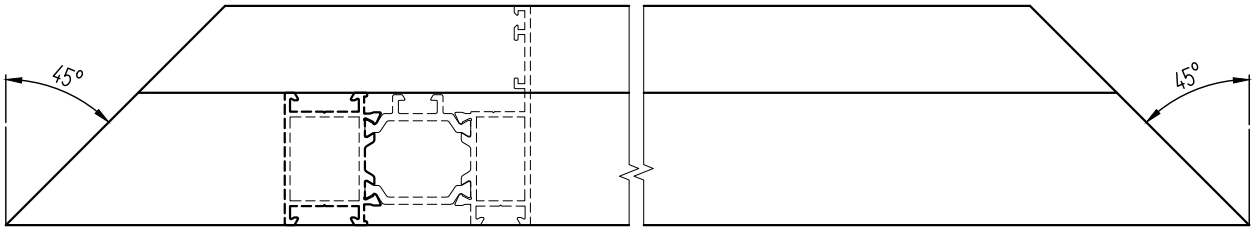

Обработка профилей створок окна/балконной двери

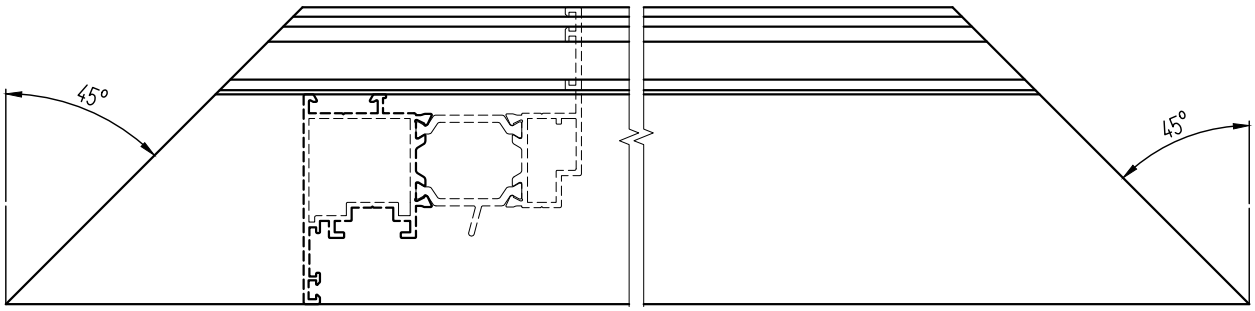

Обработка профилей створок в месте установки шпингалета или углового переключателя

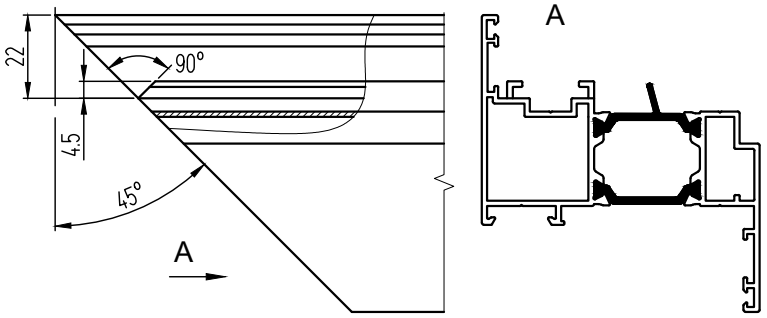

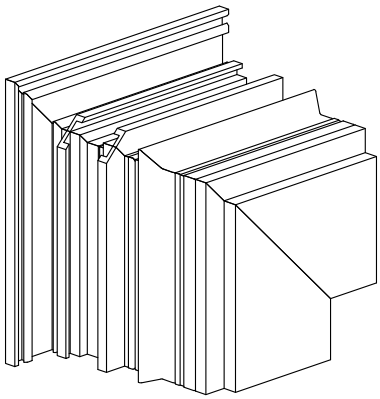

Установка заглушки штульпа на примере СТ65

Обрезка термовставок створки под установку заглушек штульпа

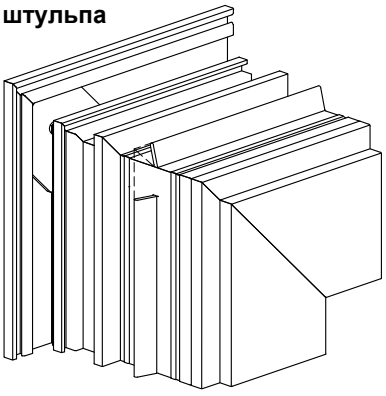

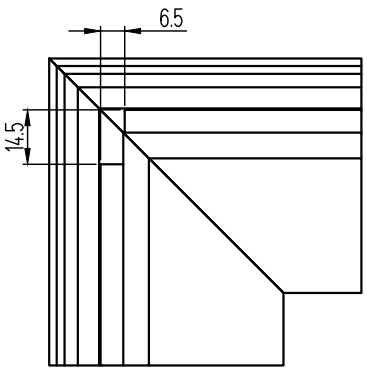

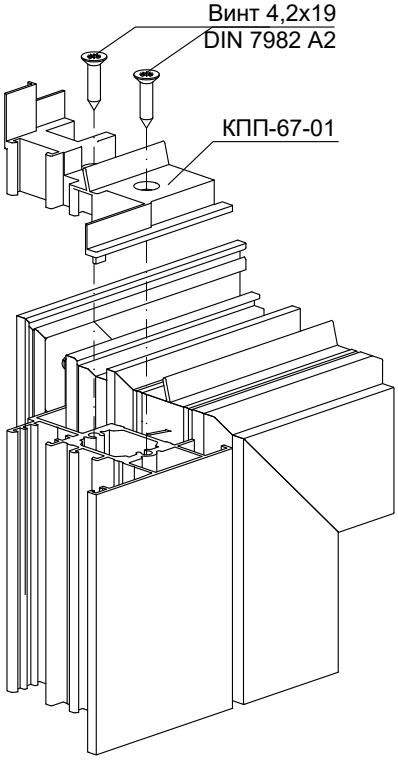

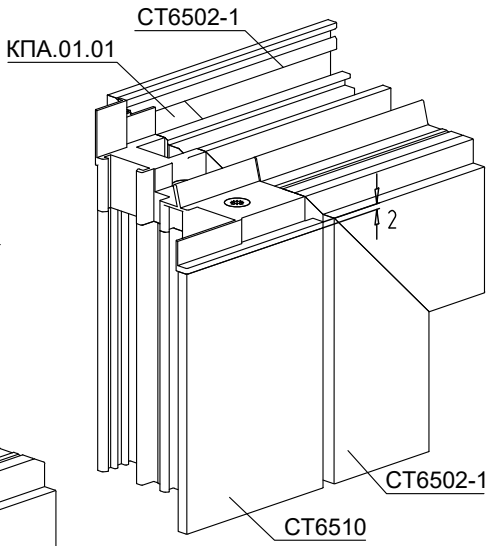

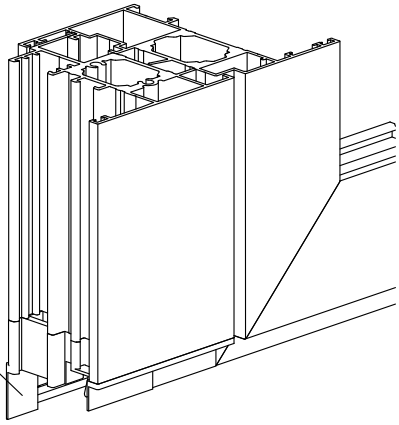

Установка замков и нажимных гарнитуров в двери из оконного профиля СТ6527-1 / СТ7127-1

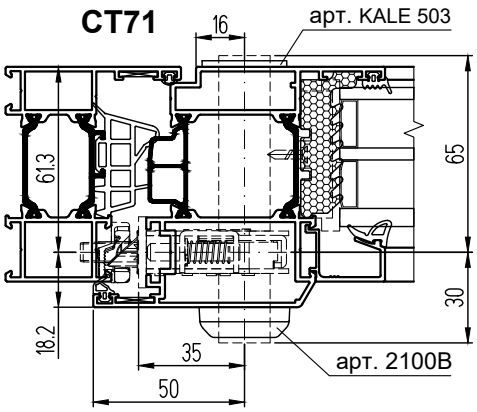

Комплект замка FAPIM для СТ71

Замок с фалевой защелкой, E=35 мм, арт. 2501C
Ручка-защелка, арт. 2051i
Ответная часть ригеля и защелки замка, арт. 2620
Накладка на цилиндр замка, арт. 2100B
Накладка на цилиндр замка, арт. KALE 503
Цилиндр замка 30/65, арт. 2755BJ

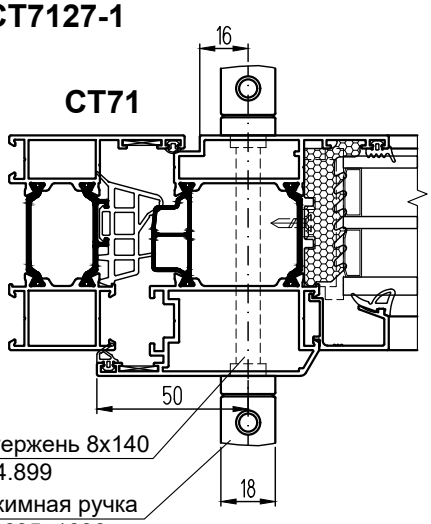

Квадратный стержень 8x140 SAVIO арт. 874.899
Двойная нажимная ручка SAVIO арт. 1635, 1636

Примечание:
1. В дверях из оконного профиля применяются замки с фалевой защелкой, E=35 мм.
2. Рекомендуемые замки:
   - KALE, арт. 153-35;
   - KFV 49N PZW, арт. 3469514;
   - TITAN, арт. 831/35.

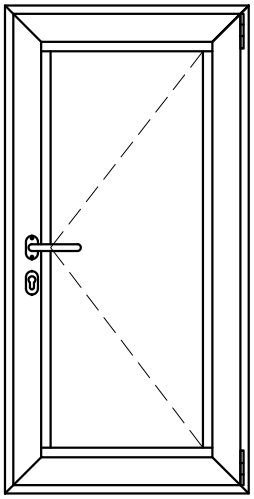

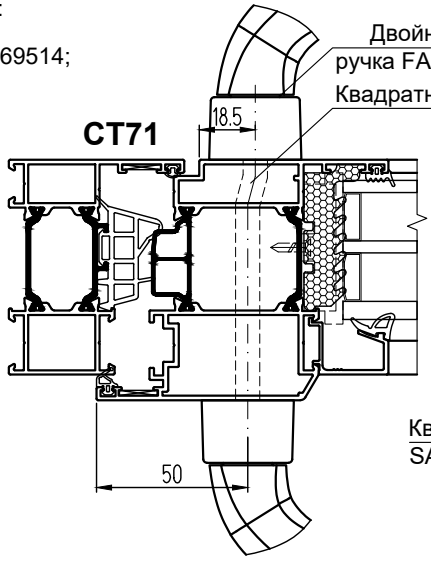

Двойная нажимная ручка FAPIM арт. 2051
Квадратный стержень 8x150 FAPIM арт. 2101B



Квадратный стержень 8x140 SAVIO арт. 874.899
Двойная нажимная ручка SAVIO арт. 1625

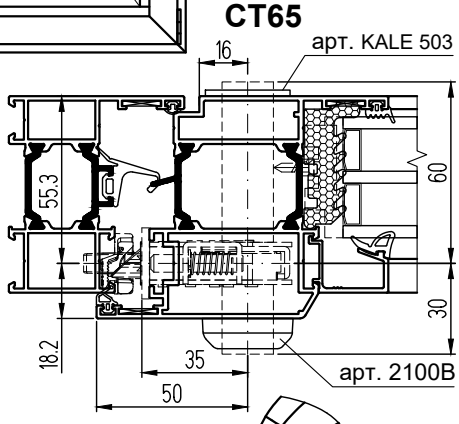

Комплект замка FAPIM для СТ65

Замок с фалевой защелкой, E=35 мм, арт. 2501C
Ручка-защелка, арт. 2051i
Ответная часть ригеля и защелки замка, арт. 2620
Накладка на цилиндр замка, арт. 2100B
Накладка на цилиндр замка, арт. KALE 503
Цилиндр замка 30/60, арт. 2755BH

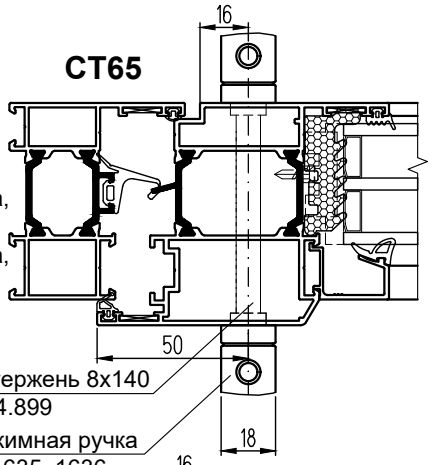

Квадратный стержень 8x140 SAVIO арт. 874.899
Двойная нажимная ручка SAVIO арт. 1635, 1636

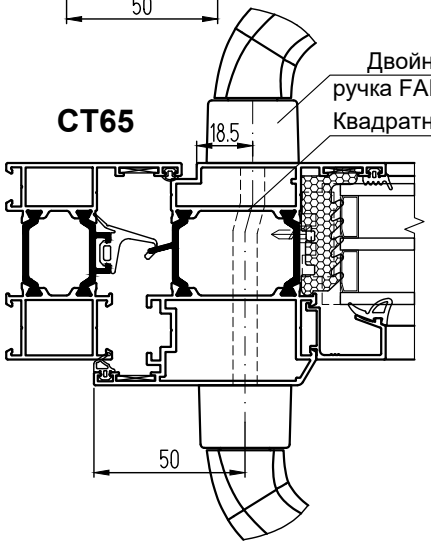

Двойная нажимная ручка FAPIM арт. 2051
Квадратный стержень 8x132 FAPIM арт. 2101E

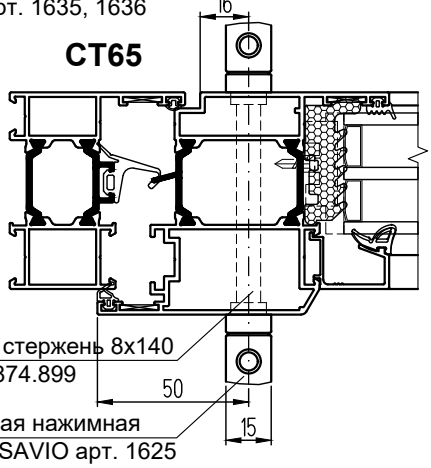

Квадратный стержень 8x140 SAVIO арт. 874.899
Двойная нажимная ручка SAVIO арт. 1625

Комплект фурнитуры для поворотной створки Fapim (Европаз 15/20)

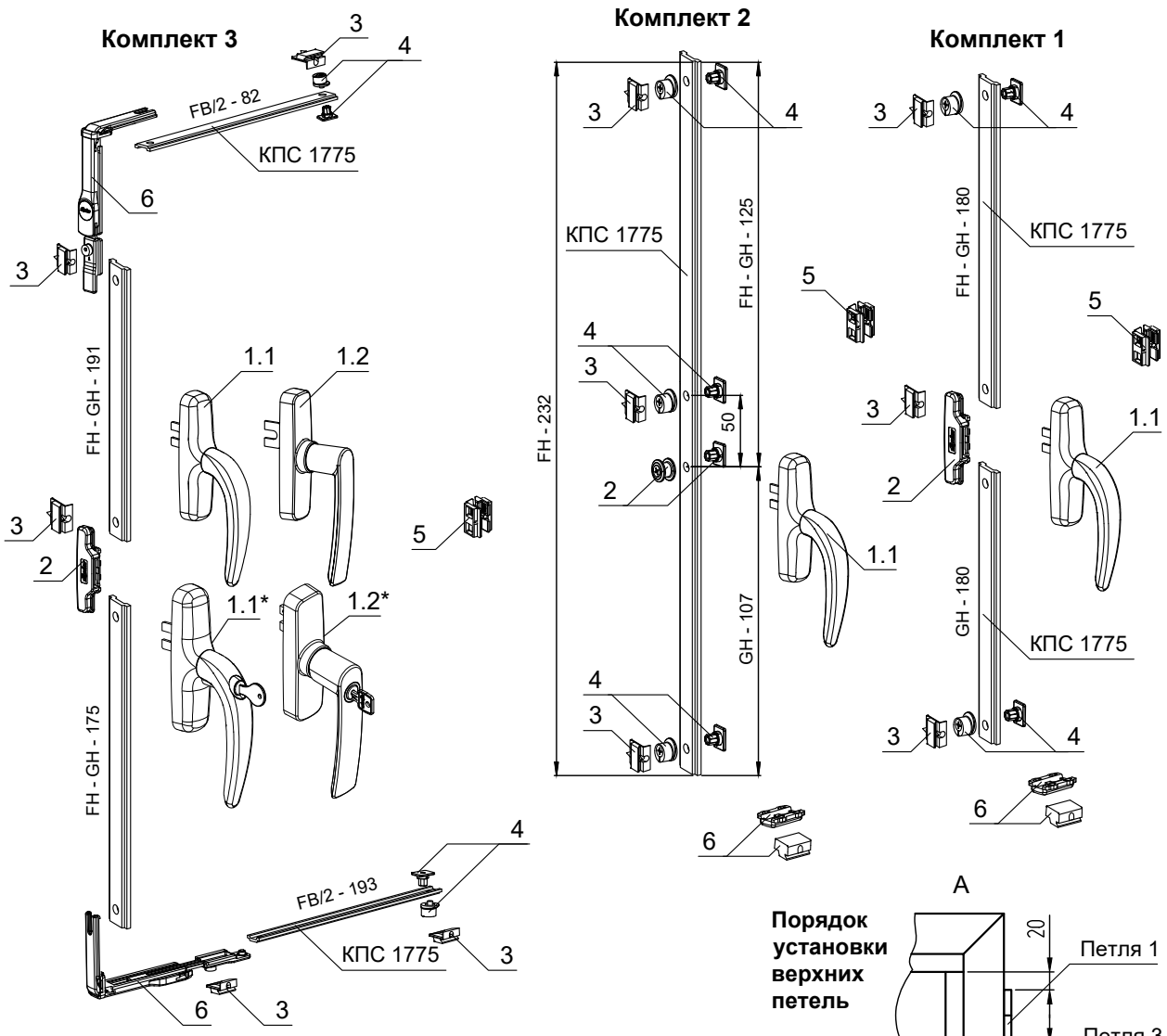

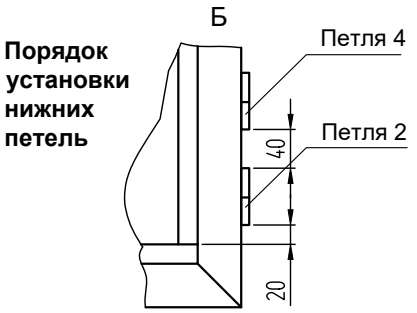

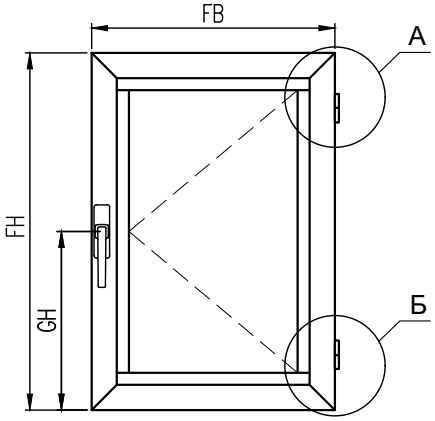

СОСТАВ КОМПЛЕКТА 1

Поз.	Артикул	Наименование
1.1 / 1.1*	0757B / 0761B	Ручка одноповодковая
1.2 / 1.2*	0530B / 0531B	
2	1559A	Соединитель для одноповодковой ручки
3	1597i	Ответная планка
4	1596C	Эксцентриковая цапфа
5	1622	Скрытый прижим
6	1615i	Комплект для устранения перекоса

СОСТАВ КОМПЛЕКТА 2

Поз.	Артикул	Наименование
1.1 / 1.1*	0757B / 0761B	Ручка одноповодковая
1.2 / 1.2*	0530B / 0531B	
2	1566A	Соединитель для одноповодковой ручки
3	1597i	Ответная планка
4	1596C	Эксцентриковая цапфа
5	1622	Скрытый прижим
6	1615i	Комплект для устранения перекоса

СОСТАВ КОМПЛЕКТА 3

Поз.	Артикул	Наименование
1.1 / 1.1*	0757B / 0761B	Ручка одноповодковая
1.2 / 1.2*	0530B / 0531B	
2	1559A	Соединитель для одноповодковой ручки
3	1597i	Ответная планка
4	1596C	Эксцентриковая цапфа
5	1622	Скрытый прижим
6	1515A	Угловой переключатель

Комплект фурнитуры для поворотно-откидной створки Fapim GALI CUBE

Вес створки - до 150 кг
Европаз 15/20

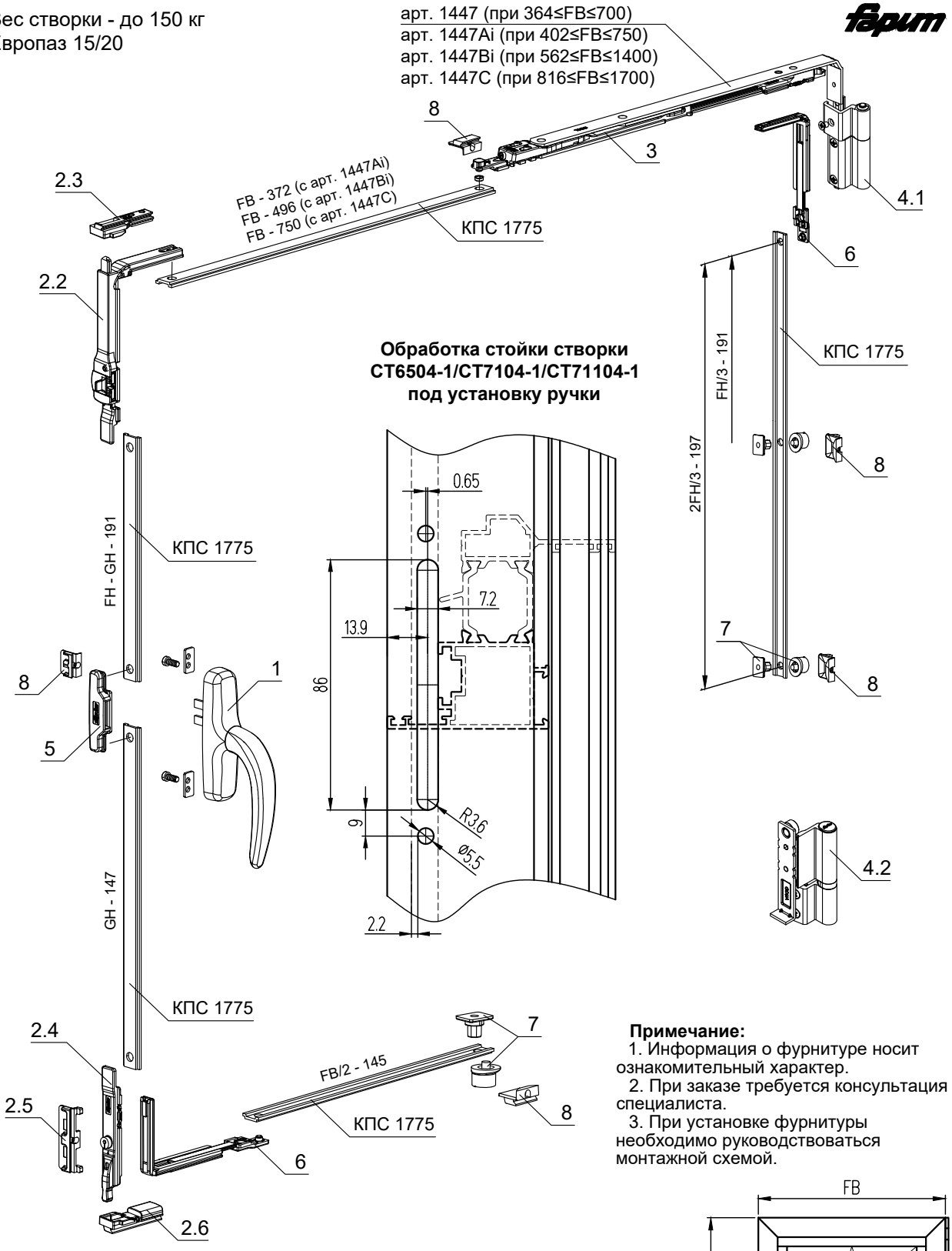

Примечание:

1. Информация о фурнитуре носит ознакомительный характер.
2. При заказе требуется консультация специалиста.
3. При установке фурнитуры необходимо руководствоваться монтажной схемой.

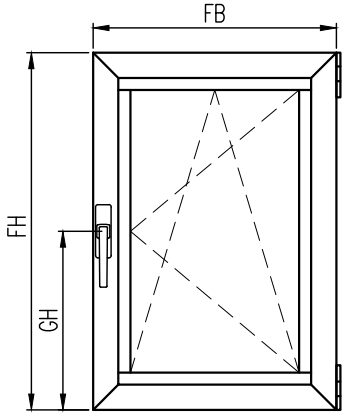

СОСТАВ КОМПЛЕКТА

Поз.	Артикул	Наименование
1	0757Bi	Ручка оконная одноповодковая
2	1461i	Базовый комплект
3	1447	Ножницы (при 364≤FB≤700)
	1447Ai	Ножницы (при 402≤FB≤750)
	1447Bi	Ножницы (при 562≤FB≤1400)
	1447C	Ножницы (при 816≤FB≤1700)
4.1 4.2	1410A	Пара петель 150 кг
5	1559	Соединитель для одноповодковой ручки
6	1495Ai	Угловой переключатель
7	1596C	Эксцентриковая цапфа
8	1597i	Ответная планка

Комплект фурнитуры для поворотно-откидной створки Fapim GALI CUBE

Вес створки - до 180 кг
Европаз 15/20

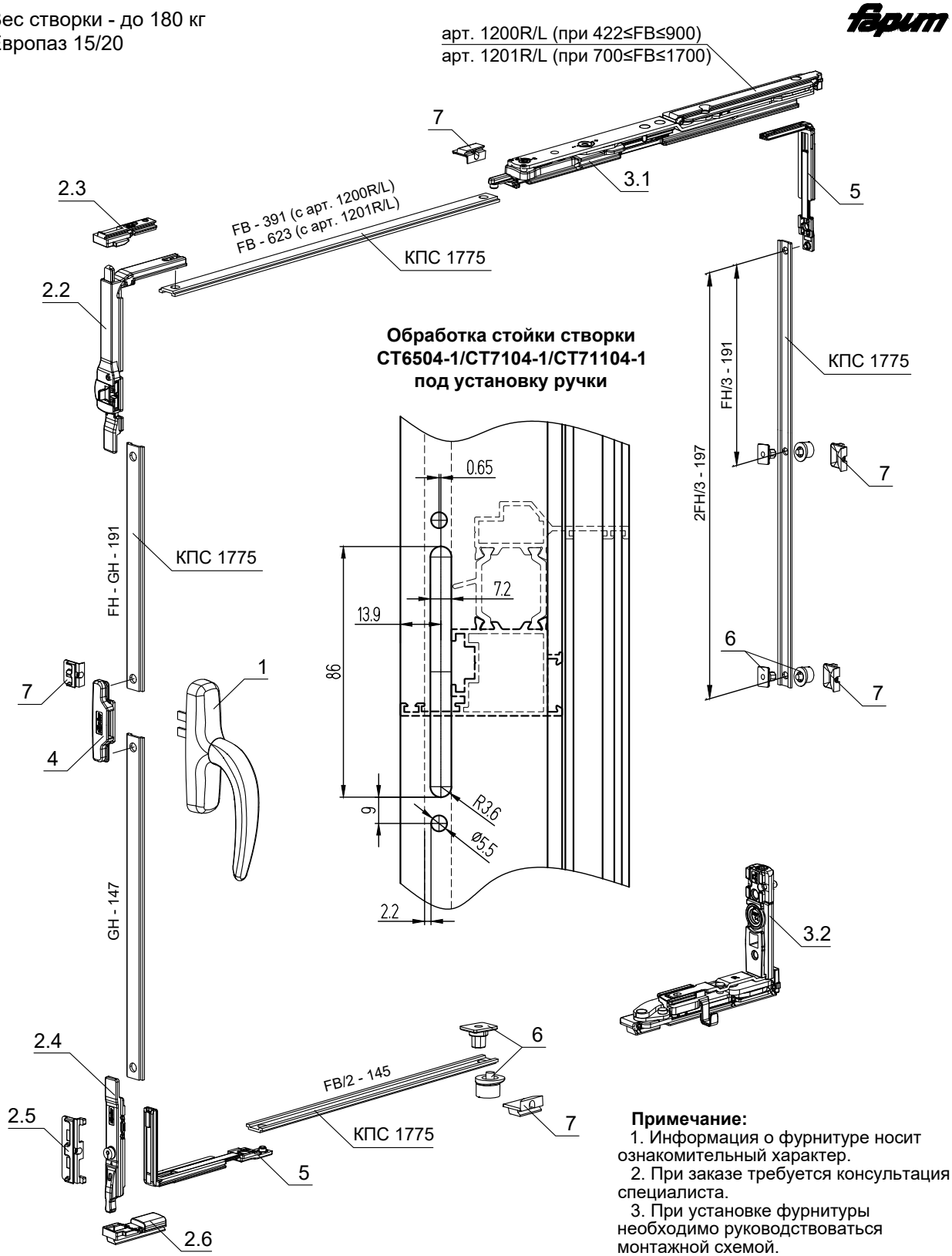

Примечание:

1. Информация о фурнитуре носит ознакомительный характер.
2. При заказе требуется консультация специалиста.
3. При установке фурнитуры необходимо руководствоваться монтажной схемой.

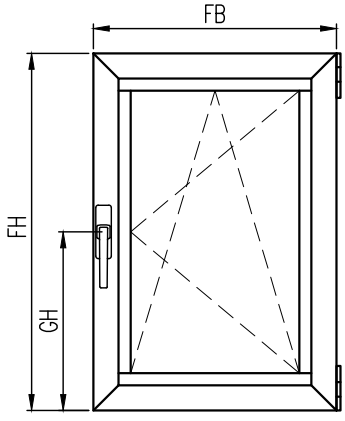

СОСТАВ КОМПЛЕКТА

Поз.	Артикул	Наименование
1	0757Bi	Ручка оконная одноповодковая
2	1461i	Базовый комплект
3	1200R/L	Ножницы (при 422≤FB≤900)
	1201R/L	Ножницы (при 700≤FB≤1700)
4	1559	Соединитель для одноповодковой ручки
5	1495Ai	Угловой переключатель
6	1596C	Эксцентриковая цапфа
7	1597i	Ответная планка

Комплект фурнитуры для тяжелой откидной створки Fapim (Европаз 15/20)

Высота створки FH = 650...2600 мм
Ширина створки FB = 500...1700 мм
Вес створки - до 130 кг
Европаз 15/20

Варианты установки ограничителя открывания LIMITE

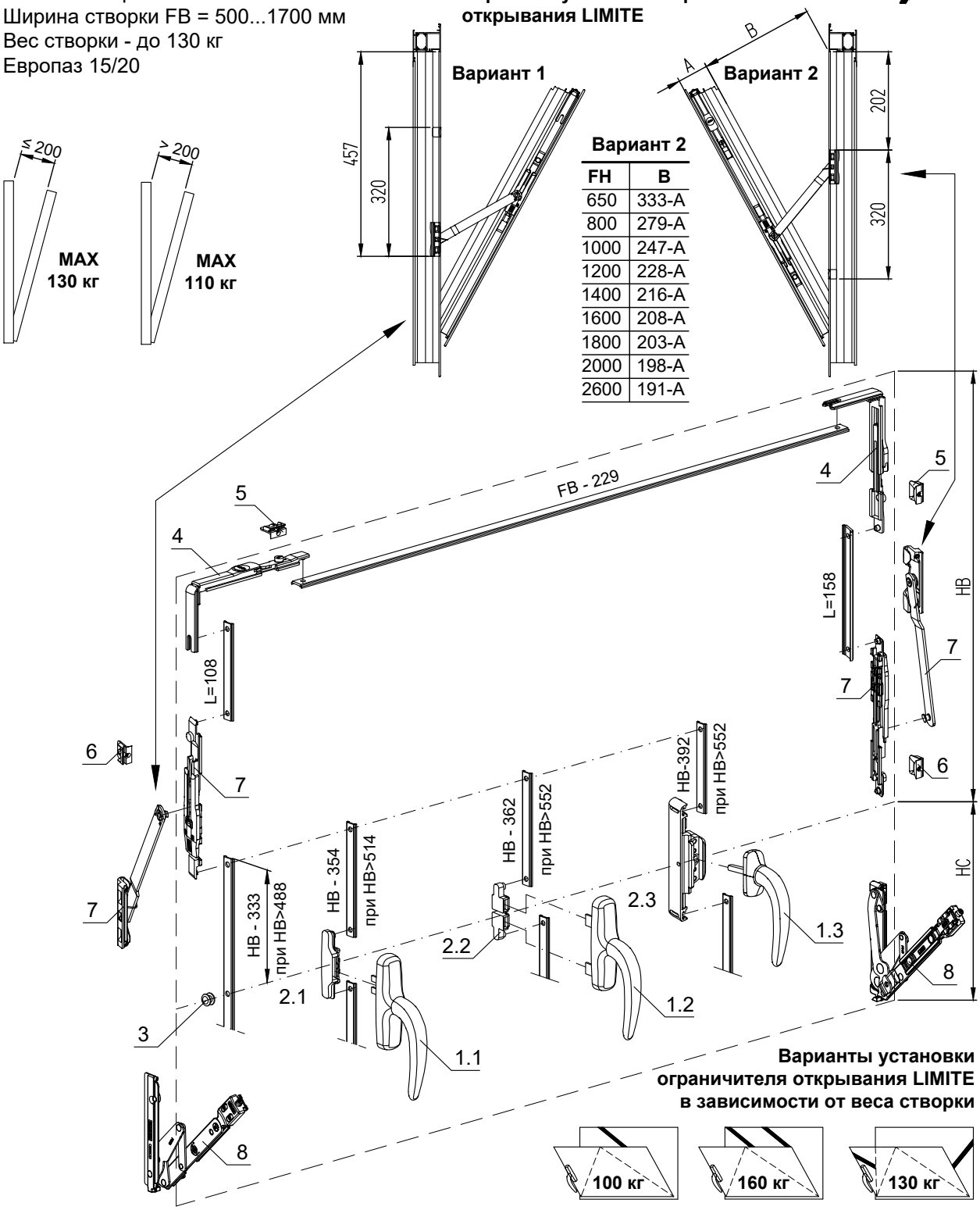

Вариант 2

FH	B
650	333-A
800	279-A
1000	247-A
1200	228-A
1400	216-A
1600	208-A
1800	203-A
2000	198-A
2600	191-A

Варианты установки ограничителя открывания LIMITE в зависимости от веса створки

СОСТАВ КОМПЛЕКТА

Поз.	Артикул	Наименование	Кол-во
1.1	0757B	Ручка оконная одноповодковая	1
1.2	0787B	Ручка оконная двухповодковая	
1.3	0640A	Ручка оконная с четырехгранником	
2.1	1559A	Соединитель ручка-тяга	1
2.2	1947	Соединитель ручка-тяга	
2.3	0520	Редуктор	
3	1566A	Эксцентриковая цапфа	1
4	1515A	Угловой переключатель	2
5	1597i	Ответная планка	2
6	1597A	Регулируемая ответная планка	2
7	1456	Ограничитель открывания LIMITE	2
8	1208	Комплект скрытых петель	1
9	1622	Скрытый прижим, при FB=1000...1700 мм	1

Примечание:

1. При весе створки до 100 кг допускается применять петли арт. 9826B. Схему подбора количества петель арт. 9826B в зависимости от размера и веса створки см. на предыдущем развороте.
2. HC > 145 мм.

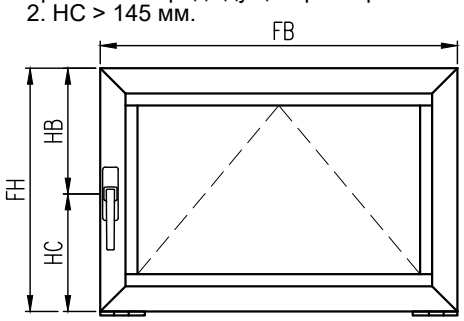

Комплект фурнитуры для поворотно-откидной створки со скрытыми петлями Roto

Высота створки FH = 555...2700 мм
Ширина створки FB = 500...1600 мм
Вес створки - до 100/150 кг
Паз рамы - Европаз

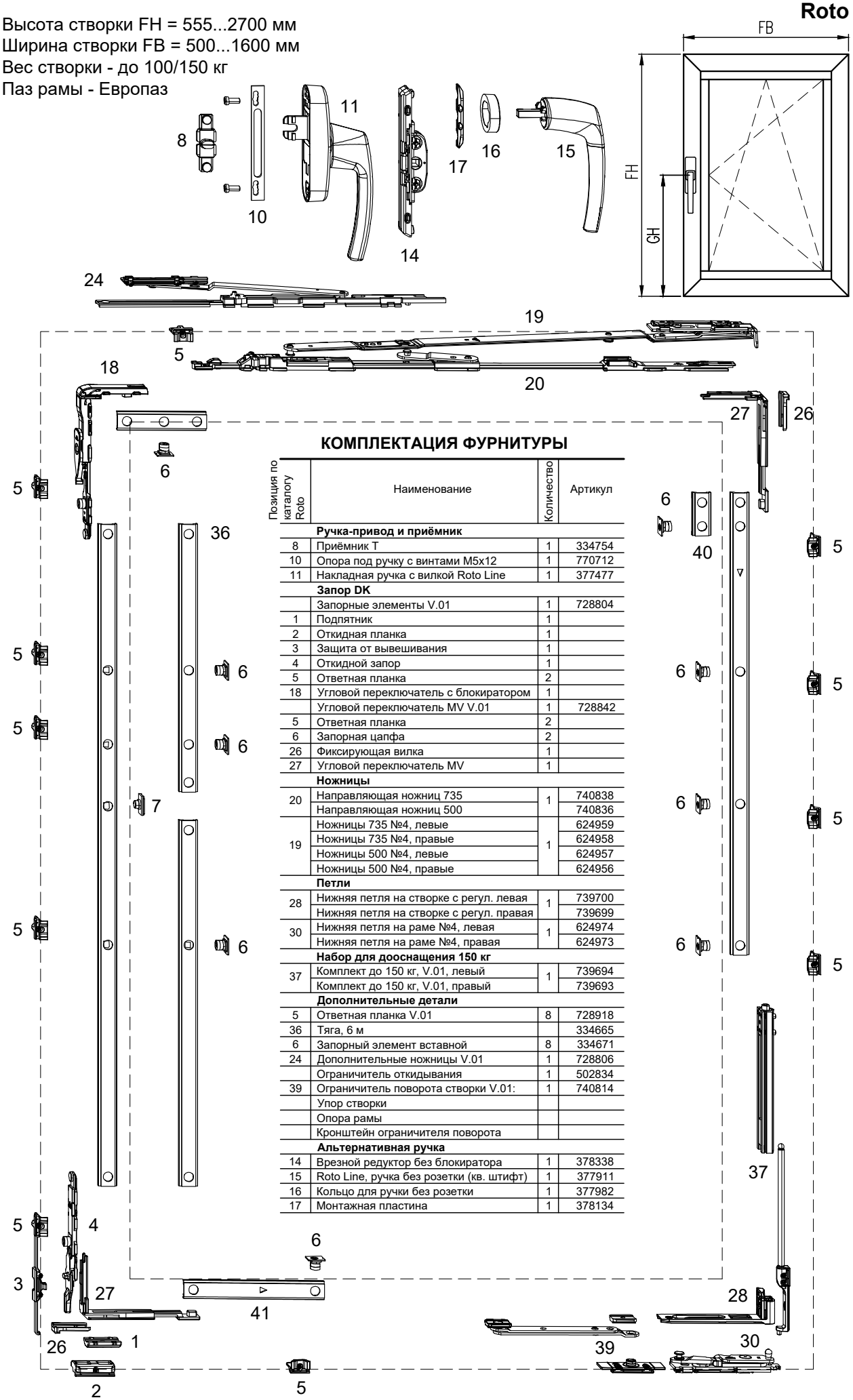

КОМПЛЕКТАЦИЯ ФУРНИТУРЫ

Позиция по каталогу Roto	Наименование	Количество	Артикул
	Ручка-привод и приёмник		
8	Приёмник T	1	334754
10	Опора под ручку с винтами M5x12	1	770712
11	Накладная ручка с вилкой Roto Line	1	377477
	Запор DK		
	Запорные элементы V.01	1	728804
1	Подпятник	1	
2	Откидная планка	1	
3	Защита от вывешивания	1	
4	Откидной запор	1	
5	Ответная планка	2	
18	Угловой переключатель с блокиратором	1	
	Угловой переключатель MV V.01	1	728842
5	Ответная планка	2	
6	Запорная цапфа	2	
26	Фиксирующая вилка	1	
27	Угловой переключатель MV	1	
	Ножницы		
20	Направляющая ножниц 735	1	740838
	Направляющая ножниц 500		740836
19	Ножницы 735 №4, левые	1	624959
	Ножницы 735 №4, правые		624958
	Ножницы 500 №4, левые		624957
	Ножницы 500 №4, правые		624956
	Петли		
28	Нижняя петля на створке с регул. левая	1	739700
	Нижняя петля на створке с регул. правая		739699
30	Нижняя петля на раме №4, левая	1	624974
	Нижняя петля на раме №4, правая		624973
	Набор для дооснащения 150 кг		
37	Комплект до 150 кг, V.01, левый	1	739694
	Комплект до 150 кг, V.01, правый		739693
	Дополнительные детали		
5	Ответная планка V.01	8	728918
36	Тяга, 6 м		334665
6	Запорный элемент вставной	8	334671
24	Дополнительные ножницы V.01	1	728806
	Ограничитель откидывания	1	502834
39	Ограничитель поворота створки V.01:	1	740814
	Упор створки		
	Опора рамы		
	Кронштейн ограничителя поворота		
	Альтернативная ручка		
14	Врезной редуктор без блокиратора	1	378338
15	Roto Line, ручка без розетки (кв. штифт)	1	377911
16	Кольцо для ручки без розетки	1	377982
17	Монтажная пластина	1	378134

Расчет фурнитурных тяг (передвижных планок) для поворотно-откидной створки со скрытыми петлями Roto

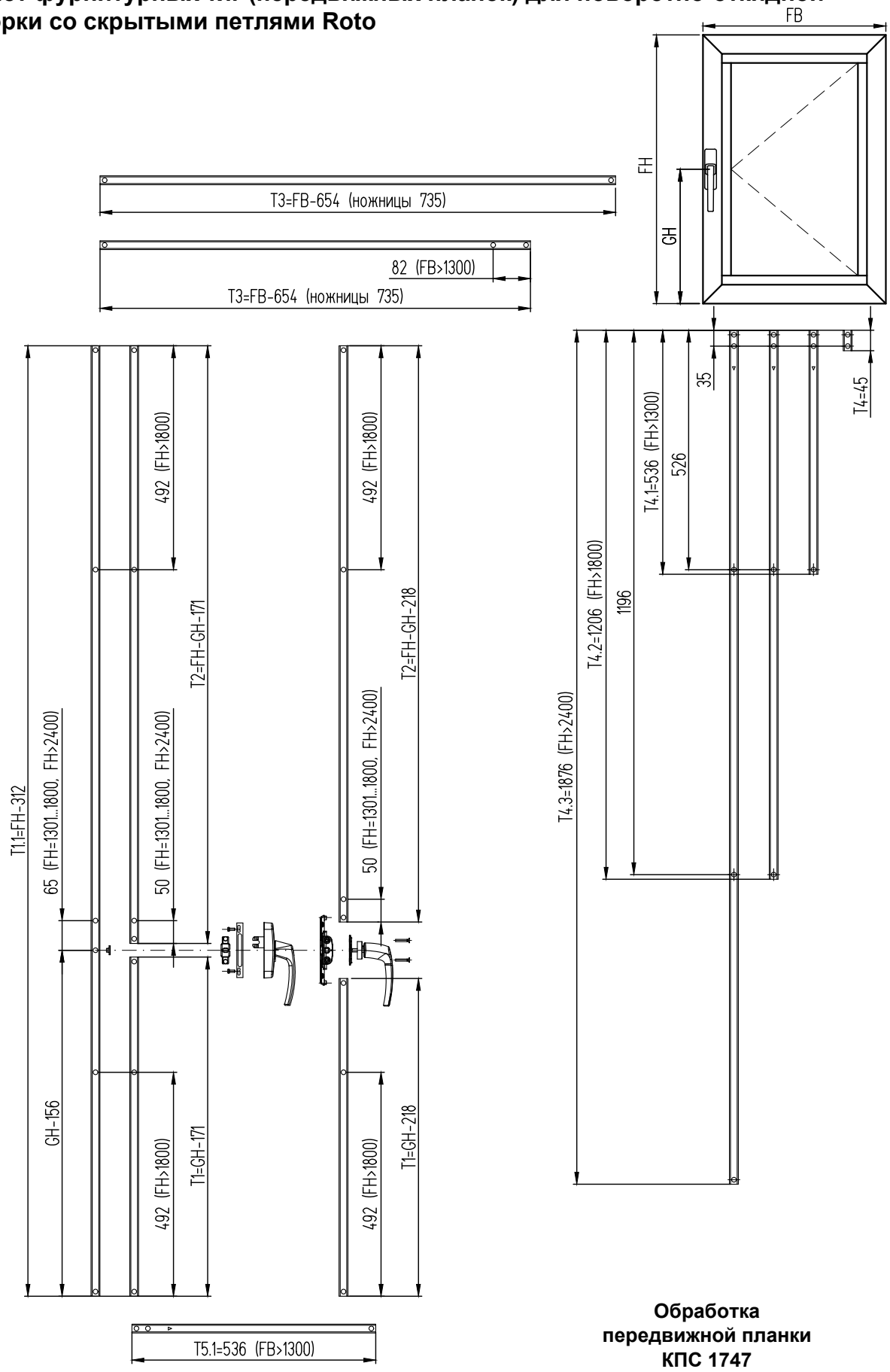

Обработка передвижной планки КПС 1747
(или арт. 334665)

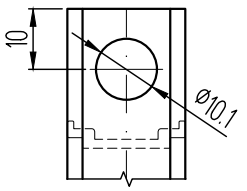

Примечание:

1. Количество запирающих элементов должно соответствовать требованиям соответствующей ситуации установки.
2. Информация о фурнитуре носит ознакомительный характер. При заказе требуется консультация специалиста. При установке фурнитуры необходимо руководствоваться монтажной схемой.